MB-78EI

ŚCIANKI PRZECIWPOŻAROWE
KLASY EI15, EW30, EI30, EI45, EW60, EI60

FIREPROOF WALLS OF CLASS
EI15, EW30, EI30, EI45, EW60, EI60
ПРОТИВОПОЖАРНЫЕ СТЕНЫ КЛАССА
EI15, EW30, EI30, EI45, EW60, EI60
FEUERSCHUTZTRENNWÄNDE IN DEN FEUERSCHUTZKLASSEN
EI15, EW30, EI30, EI45, EW60, EI60

SUPLEMENT DO KATALOGU

SUPPLEMENT TO THE CATALOG
ДОПОЛНЕНИЕ К КАТАЛОГУ
ANHANG ZUM KATALOG

PL-2

(Polska)

Dokument odniesienia: Krajowa Ocena Techniczna ITB-KOT-2021/2080

Reference document: National Technical Assessment ITB-KOT-2021/2080
Ссылочный документ: Национальная Техническая Оценка ITB-KOT-2021/2080
Grundlagendokument : Nationale Technische Bewertung ITB-KOT-2021/2080

Dopuszczenie od dnia / do , Permitted for use since / to
Допуск с / до , Zulassung gültig ab / bis

02.12.2022
02.12.2027
Wydanie 2 / Rev 2

ALUPROF

MB-78EI	Suplement - PL2

Status stron / Page status / Статус сторон / Parteistellung

Numer strony Page number Номер стран. Seitenzahl	Status Статус	Status Status	Zastępuje Replaces Заменяет Ersetzt	Numer strony Page number Номер стран. Seitenzahl	Status Статус	Status Status	Zastępuje Replaces Заменяет Ersetzt
01-0-01.00	Tak/Yes/Да/Ja			07-0-02.00	Tak/Yes/Да/Ja		
01-0-02.00	Tak/Yes/Да/Ja			07-0-03.00	Nie/No/Нет/Nein		
02-0-00.00	Tak/Yes/Да/Ja			07-0-04.00	Nie/No/Нет/Nein		
02-0-01.00	Tak/Yes/Да/Ja			07-0-05.00	Nie/No/Нет/Nein		
02-0-02.00	Tak/Yes/Да/Ja			07-0-06.00	Nie/No/Нет/Nein		
02-0-03.00	Tak/Yes/Да/Ja			07-0-07.00	Tak/Yes/Да/Ja		
02-0-04.00	Tak/Yes/Да/Ja			07-0-08.00	Tak/Yes/Да/Ja		
02-0-05.00	Tak/Yes/Да/Ja			07-0-09.00	Nie/No/Нет/Nein		
03-0-00.00	Tak/Yes/Да/Ja			07-0-10.00	Nie/No/Нет/Nein		
03-0-01.00	Tak/Yes/Да/Ja			07-0-11.00	Nie/No/Нет/Nein		
03-0-02.00	Tak/Yes/Да/Ja			07-0-12.00	Tak/Yes/Да/Ja		
03-0-03.00	Tak/Yes/Да/Ja			07-0-13.00	Nie/No/Нет/Nein		
03-0-04.00	Tak/Yes/Да/Ja			07-0-14.00	Tak/Yes/Да/Ja		
03-0-05.00	Tak/Yes/Да/Ja			07-0-15.00	Nie/No/Нет/Nein		
03-0-06.00	Tak/Yes/Да/Ja			07-0-16.00	Tak/Yes/Да/Ja		
03-0-07.00	Tak/Yes/Да/Ja			07-0-17.00	Tak/Yes/Да/Ja		
03-0-08.00	Tak/Yes/Да/Ja			07-0-18.00	Tak/Yes/Да/Ja		
03-0-09.00	Tak/Yes/Да/Ja			07-0-19.00	Tak/Yes/Да/Ja		
03-0-10.00	Tak/Yes/Да/Ja			08-0-00.00	Tak/Yes/Да/Ja		
03-0-11.00	Tak/Yes/Да/Ja			08-0-01.00	Nie/No/Нет/Nein	PL08-0-01.00	
03-0-12.00	Tak/Yes/Да/Ja			08-1-00.00	Tak/Yes/Да/Ja		
03-0-13.00	Tak/Yes/Да/Ja			08-1-01.00	Nie/No/Нет/Nein	PL08-1-01.00	
03-0-14.00	Tak/Yes/Да/Ja			08-1-02.00	Nie/No/Нет/Nein	PL08-1-02.00	
03-0-15.00	Nie/No/Нет/Nein	PL03-0-15.00		08-1-03.00	Nie/No/Нет/Nein	PL08-1-03.00	
03-0-16.00	Nie/No/Нет/Nein			08-1-04.00	Nie/No/Нет/Nein	PL08-1-04.00	
03-0-17.00	Nie/No/Нет/Nein	PL03-0-17.00		08-1-05.00	Nie/No/Нет/Nein	PL08-1-05.00	
03-0-18.00	Nie/No/Нет/Nein	PL03-0-18.00		08-1-06.00	Nie/No/Нет/Nein	PL08-1-06.00	
03-0-19.00	Nie/No/Нет/Nein	PL03-0-19.00		08-1-07.00	Nie/No/Нет/Nein	PL08-1-07.00	
03-0-20.00	Nie/No/Нет/Nein			08-1-08.00	Nie/No/Нет/Nein	PL08-1-08.00	
04-0-00.00	Tak/Yes/Да/Ja			08-1-09.00	Nie/No/Нет/Nein		
x		PL04-0-00.01		08-1-10.00	Nie/No/Нет/Nein		
04-0-01.00	Nie/No/Нет/Nein	PL04-0-01.00		08-1-11.00	Nie/No/Нет/Nein		
04-0-02.00	Nie/No/Нет/Nein	PL04-0-02.00		08-1-12.00	Nie/No/Нет/Nein		
04-0-03.00	Nie/No/Нет/Nein	PL04-0-03.00		08-1-13.00	Nie/No/Нет/Nein		
05-0-00.00	Tak/Yes/Да/Ja			08-1-14.00	Nie/No/Нет/Nein		
x		PL05-0-00.01		08-1-15.00	Nie/No/Нет/Nein		
x		PL05-0-00.02		08-1-16.00	Nie/No/Нет/Nein		
05-0-01.00	Nie/No/Нет/Nein	PL05-0-01.00		08-1-17.00	Nie/No/Нет/Nein		
05-0-02.00	Nie/No/Нет/Nein	PL05-0-02.00		08-1-18.00	Nie/No/Нет/Nein		
05-0-03.00	Nie/No/Нет/Nein	PL05-0-03.00		08-1-19.00	Nie/No/Нет/Nein		
05-0-04.00	Nie/No/Нет/Nein	PL05-0-04.00		08-1-20.00	Nie/No/Нет/Nein		
05-0-05.00	Nie/No/Нет/Nein	PL05-0-05.00		08-1-21.00	Nie/No/Нет/Nein		
05-0-06.00	Nie/No/Нет/Nein	PL05-0-06.00		08-1-22.00	Nie/No/Нет/Nein		
05-0-07.00	Tak/Yes/Да/Ja			08-1-23.00	Nie/No/Нет/Nein		
05-0-08.00	Nie/No/Нет/Nein	PL05-0-08.00		08-1-24.00	Nie/No/Нет/Nein		
05-0-09.00	Nie/No/Нет/Nein	PL05-0-09.00		08-1-25.00	Nie/No/Нет/Nein		
05-0-10.00	Tak/Yes/Да/Ja			08-1-26.00	Nie/No/Нет/Nein		
05-0-11.00	Tak/Yes/Да/Ja			08-1-27.00	Nie/No/Нет/Nein		
05-0-12.00	Tak/Yes/Да/Ja			08-1-28.00	Nie/No/Нет/Nein		
06-0-00.00	Nie/No/Нет/Nein			08-1-29.00	Tak/Yes/Да/Ja		
07-0-00.00	Tak/Yes/Да/Ja			08-1-30.00	Nie/No/Нет/Nein		
07-0-01.00	Tak/Yes/Да/Ja			08-1-31.00	Nie/No/Нет/Nein	PL08-1-31.00	

MB-78EI	Suplement - PL2

Status stron / Page status / Статус сторон / Parteistellung

Numer strony Page number Номер стран. Seitenzahl	Status Status Статус Status	Zastępuje Replaces Заменяет Ersetzt	Numer strony Page number Номер стран. Seitenzahl	Status Status Статус Status	Zastępuje Replaces Заменяет Ersetzt
08-1-32.00	Nie/No/Нет/Nein		08-2-37.00	Nie/No/Нет/Nein	
08-1-33.00	Tak/Yes/Да/Ja		08-2-38.00	Tak/Yes/Да/Ja	
08-1-34.00	Tak/Yes/Да/Ja		08-2-39.00	Nie/No/Нет/Nein	
08-1-35.00	Tak/Yes/Да/Ja		08-2-40.00	Nie/No/Нет/Nein	
08-1-36.00	Tak/Yes/Да/Ja		08-2-41.00	Tak/Yes/Да/Ja	
08-1-37.00	Nie/No/Нет/Nein		08-2-42.00	Nie/No/Нет/Nein	
08-1-38.00	Tak/Yes/Да/Ja		08-2-43.00	Nie/No/Нет/Nein	
08-1-39.00	Nie/No/Нет/Nein		08-2-44.00	Nie/No/Нет/Nein	PL08-2-44.00
08-1-40.00	Nie/No/Нет/Nein		08-2-45.00	Nie/No/Нет/Nein	PL08-2-45.00
08-1-41.00	Tak/Yes/Да/Ja		08-2-46.00	Tak/Yes/Да/Ja	
08-1-42.00	Nie/No/Нет/Nein		08-3-00.00	Nie/No/Нет/Nein	
08-1-43.00	Nie/No/Нет/Nein		08-3-01.00	Nie/No/Нет/Nein	
08-1-44.00	Nie/No/Нет/Nein	PL08-1-44.00	08-3-02.00	Nie/No/Нет/Nein	
08-1-45.00	Nie/No/Нет/Nein	PL08-1-45.00	08-3-03.00	Nie/No/Нет/Nein	
08-1-46.00	Nie/No/Нет/Nein	PL08-1-46.00	08-3-04.00	Nie/No/Нет/Nein	
08-2-00.00	Tak/Yes/Да/Ja		08-3-05.00	Nie/No/Нет/Nein	
08-2-01.00	Nie/No/Нет/Nein	PL08-2-01.00	08-3-06.00	Nie/No/Нет/Nein	
08-2-02.00	Nie/No/Нет/Nein	PL08-2-02.00	08-3-07.00	Nie/No/Нет/Nein	
08-2-03.00	Nie/No/Нет/Nein	PL08-2-03.00	08-3-08.00	Nie/No/Нет/Nein	
08-2-04.00	Nie/No/Нет/Nein	PL08-2-04.00	08-3-09.00	Nie/No/Нет/Nein	
08-2-05.00	Nie/No/Нет/Nein	PL08-2-05.00	08-3-10.00	Nie/No/Нет/Nein	
08-2-06.00	Nie/No/Нет/Nein	PL08-2-06.00	08-3-11.00	Nie/No/Нет/Nein	
08-2-07.00	Nie/No/Нет/Nein	PL08-2-07.00	08-3-12.00	Nie/No/Нет/Nein	
08-2-08.00	Nie/No/Нет/Nein	PL08-2-08.00	08-3-13.00	Nie/No/Нет/Nein	
08-2-09.00	Nie/No/Нет/Nein		08-3-14.00	Nie/No/Нет/Nein	
08-2-10.00	Nie/No/Нет/Nein		08-3-15.00	Nie/No/Нет/Nein	
08-2-11.00	Nie/No/Нет/Nein		08-3-16.00	Nie/No/Нет/Nein	
08-2-12.00	Nie/No/Нет/Nein		08-3-17.00	Nie/No/Нет/Nein	
08-2-13.00	Nie/No/Нет/Nein		08-3-18.00	Nie/No/Нет/Nein	
08-2-14.00	Nie/No/Нет/Nein		08-3-19.00	Nie/No/Нет/Nein	
08-2-15.00	Nie/No/Нет/Nein		08-3-20.00	Nie/No/Нет/Nein	
08-2-16.00	Nie/No/Нет/Nein		08-3-21.00	Nie/No/Нет/Nein	
08-2-17.00	Nie/No/Нет/Nein		08-3-22.00	Nie/No/Нет/Nein	
08-2-18.00	Nie/No/Нет/Nein		08-3-23.00	Nie/No/Нет/Nein	
08-2-19.00	Nie/No/Нет/Nein		08-3-24.00	Nie/No/Нет/Nein	
08-2-20.00	Nie/No/Нет/Nein		08-3-25.00	Nie/No/Нет/Nein	
08-2-21.00	Nie/No/Нет/Nein		08-3-26.00	Nie/No/Нет/Nein	
08-2-22.00	Nie/No/Нет/Nein		08-3-27.00	Nie/No/Нет/Nein	
08-2-23.00	Nie/No/Нет/Nein		08-3-28.00	Nie/No/Нет/Nein	
08-2-24.00	Nie/No/Нет/Nein		08-3-29.00	Nie/No/Нет/Nein	
08-2-25.00	Nie/No/Нет/Nein		08-3-30.00	Nie/No/Нет/Nein	
08-2-26.00	Nie/No/Нет/Nein		08-3-31.00	Nie/No/Нет/Nein	
08-2-27.00	Nie/No/Нет/Nein		08-3-32.00	Nie/No/Нет/Nein	
08-2-28.00	Nie/No/Нет/Nein		08-3-33.00	Nie/No/Нет/Nein	
08-2-29.00	Tak/Yes/Да/Ja		08-3-34.00	Nie/No/Нет/Nein	
08-2-30.00	Nie/No/Нет/Nein		08-3-35.00	Nie/No/Нет/Nein	
08-2-31.00	Nie/No/Нет/Nein	PL08-2-31.00	08-3-36.00	Nie/No/Нет/Nein	
08-2-32.00	Nie/No/Нет/Nein		09-0-00.00	Tak/Yes/Да/Ja	
08-2-33.00	Tak/Yes/Да/Ja		x		PL09-0-00.01
08-2-34.00	Tak/Yes/Да/Ja		x		PL09-0-00.02
08-2-35.00	Tak/Yes/Да/Ja		09-0-01.00	Nie/No/Нет/Nein	PL09-0-01.00
08-2-36.00	Tak/Yes/Да/Ja		09-0-02.00	Nie/No/Нет/Nein	PL09-0-02.00

MB-78EI	Suplement - PL2

Status stron / Page status / Статус сторон / Parteistellung

Numer strony Page number Номер стран. Seitenzahl	Status Статус	Status Status	Zastępuje Replaces Заменяет Ersetzt	Numer strony Page number Номер стран. Seitenzahl	Status Статус	Status Status	Zastępuje Replaces Заменяет Ersetzt
09-0-03.00	Tak/Yes/Да/Ja			11-0-10.00	Nie/No/Нет/Nein		PL11-0-10.00
09-0-04.00	Tak/Yes/Да/Ja			11-0-11.00	Nie/No/Нет/Nein		PL11-0-11.00
09-0-05.00	Tak/Yes/Да/Ja			11-0-12.00	Nie/No/Нет/Nein		PL11-0-12.00
09-0-06.00	Tak/Yes/Да/Ja			11-0-13.00	Nie/No/Нет/Nein		PL11-0-13.00
09-0-07.00	Tak/Yes/Да/Ja			11-0-14.00	Nie/No/Нет/Nein		PL11-0-14.00
09-0-08.00	Tak/Yes/Да/Ja			11-0-15.00	Nie/No/Нет/Nein		PL11-0-15.00
09-0-09.00	Tak/Yes/Да/Ja			11-0-16.00	Tak/Yes/Да/Ja		
09-0-10.00	Nie/No/Нет/Nein		PL09-0-10.00	11-0-17.00	Tak/Yes/Да/Ja		
09-0-11.00	Nie/No/Нет/Nein		PL09-0-11.00	11-0-18.00	Tak/Yes/Да/Ja		
09-0-12.00	Nie/No/Нет/Nein		PL09-0-12.00	12-0-00.00	Tak/Yes/Да/Ja		
09-0-13.00	Nie/No/Нет/Nein		PL09-0-13.00	12-1-01.00	Nie/No/Нет/Nein		PL12-1-01.00
09-0-14.00	Nie/No/Нет/Nein		PL09-0-14.00	12-1-02.00	Nie/No/Нет/Nein		PL12-1-02.00
09-0-15.00	Nie/No/Нет/Nein		PL09-0-15.00	12-1-03.00	Nie/No/Нет/Nein		PL12-1-03.00
09-0-16.00	Nie/No/Нет/Nein		PL09-0-16.00	12-1-04.00	Nie/No/Нет/Nein		PL12-1-04.00
09-0-17.00	Nie/No/Нет/Nein			12-1-05.00	Nie/No/Нет/Nein		
09-0-18.00	Nie/No/Нет/Nein			12-1-06.00	Nie/No/Нет/Nein		PL12-1-06.00
09-0-19.00	Nie/No/Нет/Nein			12-1-07.00	Nie/No/Нет/Nein		PL12-1-07.00
09-0-20.00	Nie/No/Нет/Nein			12-1-08.00	Nie/No/Нет/Nein		PL12-1-08.00
09-0-21.00	Nie/No/Нет/Nein			12-1-09.00	Nie/No/Нет/Nein		PL12-1-09.00
09-0-22.00	Nie/No/Нет/Nein			12-1-10.00	Nie/No/Нет/Nein		PL12-1-10.00
09-0-23.00	Nie/No/Нет/Nein			12-1-11.00	Nie/No/Нет/Nein		PL12-1-11.00
09-0-24.00	Nie/No/Нет/Nein			12-1-12.00	Tak/Yes/Да/Ja		
09-0-25.00	Nie/No/Нет/Nein			12-1-13.00	Tak/Yes/Да/Ja		
09-0-26.00	Nie/No/Нет/Nein			12-1-14.00	Tak/Yes/Да/Ja		
10-0-00.00	Tak/Yes/Да/Ja			12-1-15.00	Tak/Yes/Да/Ja		
10-0-01.00	Tak/Yes/Да/Ja			12-1-16.00	Tak/Yes/Да/Ja		
10-0-02.00	Tak/Yes/Да/Ja			12-1-17.00	Tak/Yes/Да/Ja		
10-0-03.00	Tak/Yes/Да/Ja			12-1-18.00	Tak/Yes/Да/Ja		
10-0-04.00	Nie/No/Нет/Nein			12-1-19.00	Nie/No/Нет/Nein		
10-0-05.00	Nie/No/Нет/Nein			12-2-01.00	Nie/No/Нет/Nein		PL12-2-01.00
10-0-06.00	Nie/No/Нет/Nein			12-2-02.00	Nie/No/Нет/Nein		
10-0-07.00	Nie/No/Нет/Nein			12-2-03.00	Nie/No/Нет/Nein		PL12-2-03.00
10-0-08.00	Nie/No/Нет/Nein			12-5-01.00	Nie/No/Нет/Nein		
10-0-09.00	Nie/No/Нет/Nein			12-5-02.00	Nie/No/Нет/Nein		
10-0-10.00	Nie/No/Нет/Nein			12-5-03.00	Nie/No/Нет/Nein		
10-0-11.00	Nie/No/Нет/Nein			12-5-04.00	Nie/No/Нет/Nein		
10-0-12.00	Nie/No/Нет/Nein			12-5-05.00	Nie/No/Нет/Nein		
10-0-13.00	Nie/No/Нет/Nein			12-5-06.00	Nie/No/Нет/Nein		
10-0-14.00	Nie/No/Нет/Nein			12-5-07.00	Nie/No/Нет/Nein		
10-0-15.00	Nie/No/Нет/Nein			12-5-08.00	Nie/No/Нет/Nein		
10-0-16.00	Nie/No/Нет/Nein			12-5-09.00	Nie/No/Нет/Nein		
10-0-17.00	Nie/No/Нет/Nein			12-5-10.00	Nie/No/Нет/Nein		
11-0-00.00	Tak/Yes/Да/Ja			12-5-11.00	Nie/No/Нет/Nein		
11-0-01.00	Nie/No/Нет/Nein			12-5-12.00	Nie/No/Нет/Nein		
11-0-02.00	Nie/No/Нет/Nein		PL11-0-02.00	12-5-13.00	Nie/No/Нет/Nein		
11-0-03.00	Nie/No/Нет/Nein			12-5-14.00	Nie/No/Нет/Nein		
11-0-04.00	Nie/No/Нет/Nein		PL11-0-04.00	12-5-15.00	Nie/No/Нет/Nein		
11-0-05.00	Nie/No/Нет/Nein		PL11-0-05.00	12-5-16.00	Nie/No/Нет/Nein		
11-0-06.00	Nie/No/Нет/Nein		PL11-0-06.00	12-5-17.00	Nie/No/Нет/Nein		
11-0-07.00	Nie/No/Нет/Nein			12-6-01.00	Nie/No/Нет/Nein		PL12-6-01.00
11-0-08.00	Nie/No/Нет/Nein			12-6-02.00	Nie/No/Нет/Nein		PL12-6-02.00
11-0-09.00	Nie/No/Нет/Nein			12-6-03.00	Nie/No/Нет/Nein		

MB-78EI	Suplement - PL2

Status stron / Page status / Статус сторон / Parteistellung

Numer strony Page number Номер стран. Seitenzahl	Status Статус	Status Status	Zastępuje Replaces Заменяет Ersetzt	Numer strony Page number Номер стран. Seitenzahl	Status Статус	Status Status	Zastępuje Replaces Заменяет Ersetzt
12-6-04.00	Nie/No/Нет/Nein						
12-6-05.00	Nie/No/Нет/Nein						
12-6-06.00	Nie/No/Нет/Nein						
12-6-07.00	Tak/Yes/Да/Ja						
12-7-01.00	Nie/No/Нет/Nein		PL12-7-01.00				
12-7-02.00	Nie/No/Нет/Nein		PL12-7-02.00				
12-7-03.00	Nie/No/Нет/Nein						
12-7-04.00	Tak/Yes/Да/Ja						
12-9-01.00	Tak/Yes/Да/Ja						
12-9-02.00	Tak/Yes/Да/Ja						
12-9-03.00	Tak/Yes/Да/Ja						
12-9-04.00	Tak/Yes/Да/Ja						
12-9-05.00	Tak/Yes/Да/Ja						
12-9-06.00	Tak/Yes/Да/Ja						
12-9-07.00	Nie/No/Нет/Nein						
12-9-08.00	Nie/No/Нет/Nein						
12-9-09.00	Nie/No/Нет/Nein						
12-9-10.00	Nie/No/Нет/Nein						

MB-78EI

EI15, EI30, EI45, EI60. Maksymalne wymiary ścianek.
EI15, EI30, EI45, EI60. Maximum dimensions of wall segments .
EI15, EI30, EI45, EI60. Максимальные размеры стеновых панелей .
EI15, EI30, EI45, EI60. Maximale Abmessungen von Wand.

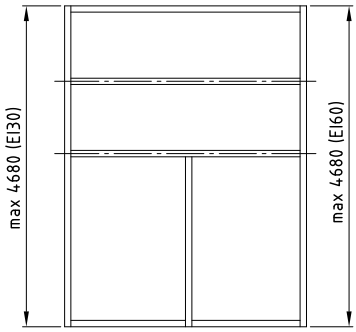

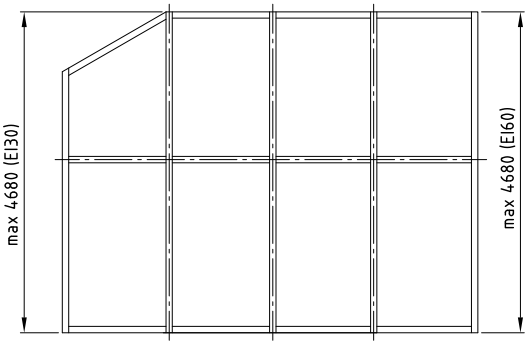

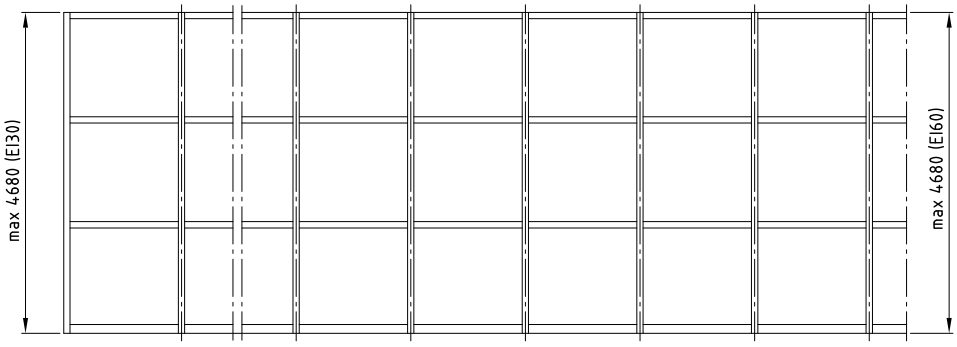

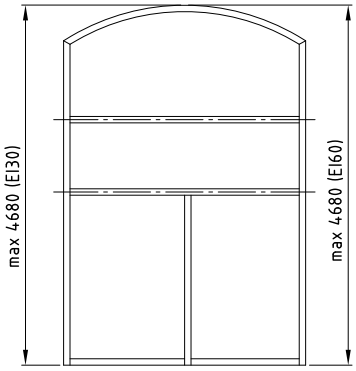

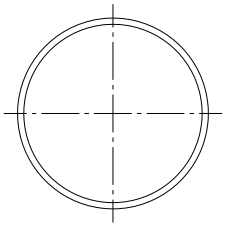

Maksymalne wymiary szyb dobrać zgodnie z dokumentacją dopuszczającą do obrotu.
The maximum dimensions of the glass panes should be performed in accordance with the approval documentation.
Максимальные размеры стёкол согласно с разрешающей документацией.
Die maximalle Glasmasse in Übereinstimmung mit der Prüfnachweisen.

MB-78EI

EI15, EI30, EI45, EI60. Maksymalne wym. ścianek bezszprosowych
EI15, EI30, EI45, EI60. Maximum dimensions of wall segments (buttjoint)
EI15, EI30, EI45, EI60. Максимальные размеры перегородок без шпросов
EI15, EI30, EI45, EI60. Maximale Abmessungen sprossenloser Trennwände

VETROTECH SAINT-GOBAIN

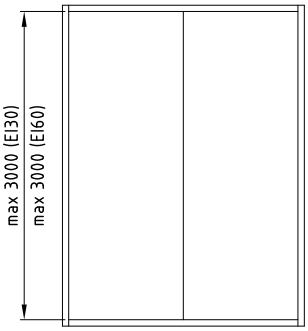

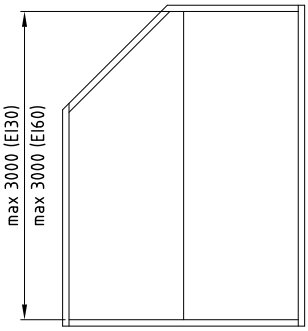

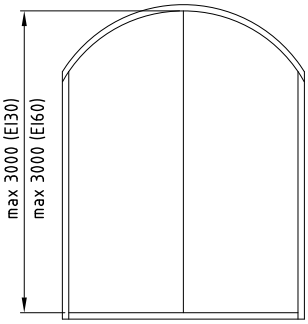

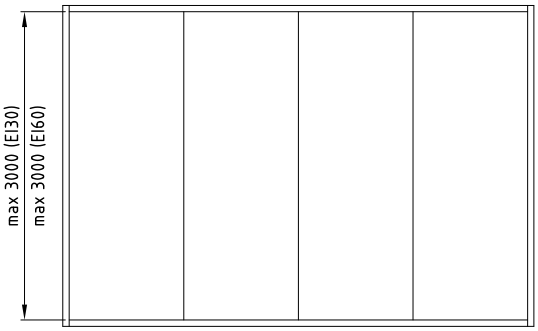

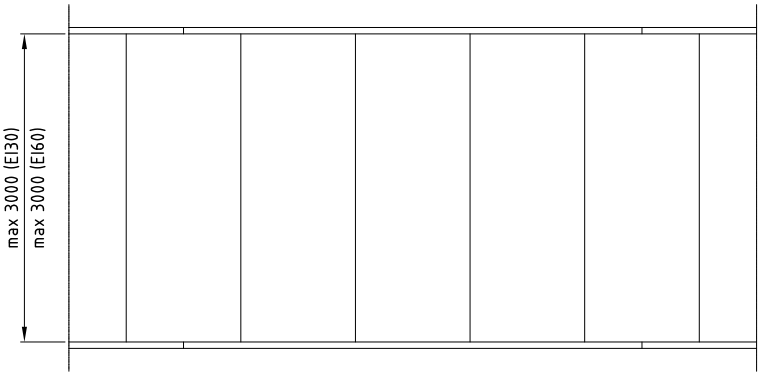

Maksymalne wymiary szyb dobrać zgodnie z dokumentacją dopuszczającą do obrotu.
The maximum dimensions of the glass panes should be performed in accordance with the approval documentation.
Максимальные размеры стёкол согласно с разрешающей документацией.
Die maximalle Glasmasse in Übereinstimmung mit der Prüfnachweisen.

MB-78EI

EI15, EI30, EI45, EI60. Maksymalne wym. ścianek bezszprosowych
EI15, EI30, EI45, EI60. Maximum dimensions of wall segments (buttjoint)
EI15, EI30, EI45, EI60. Максимальные размеры перегородок без шпросов
EI15, EI30, EI45, EI60. Maximale Abmessungen sprossenloser Trennwände

AGC

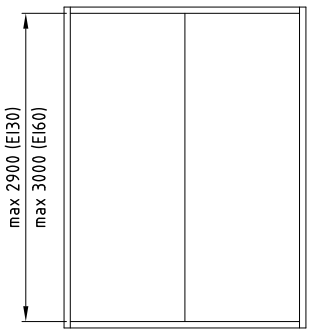

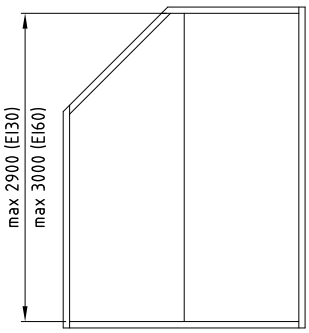

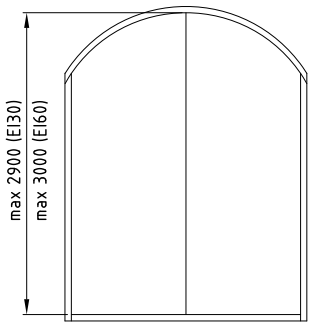

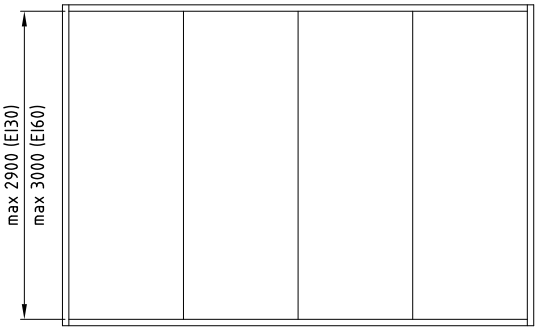

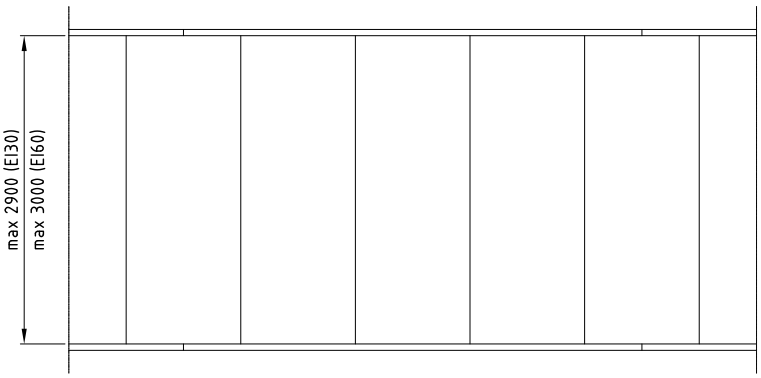

Maksymalne wymiary szyb dobrać zgodnie z dokumentacją dopuszczającą do obrotu.
The maximum dimensions of the glass panes should be performed in accordance with the approval documentation.
Максимальные размеры стёкол согласно с разрешающей документацией.
Die maximalle Glasmasse in Übereinstimmung mit der Prüfnachweisen.

MB-78EI

EI15, EI30, EI45, EI60. Maksymalne wym. ścianek bezszprosowych
EI15, EI30, EI45, EI60. Maximum dimensions of wall segments (buttjoint)
EI15, EI30, EI45, EI60. Максимальные размеры перегородок без шпросов
EI15, EI30, EI45, EI60. Maximale Abmessungen sprossenloser Trennwände

POLFLAM

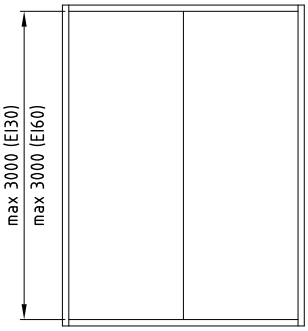

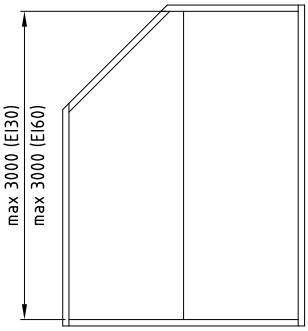

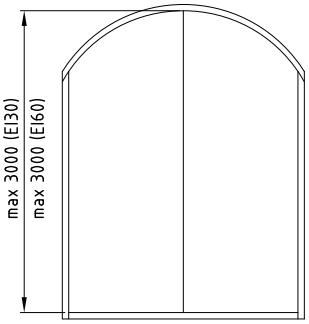

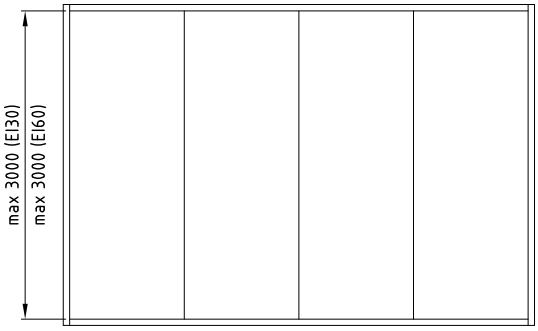

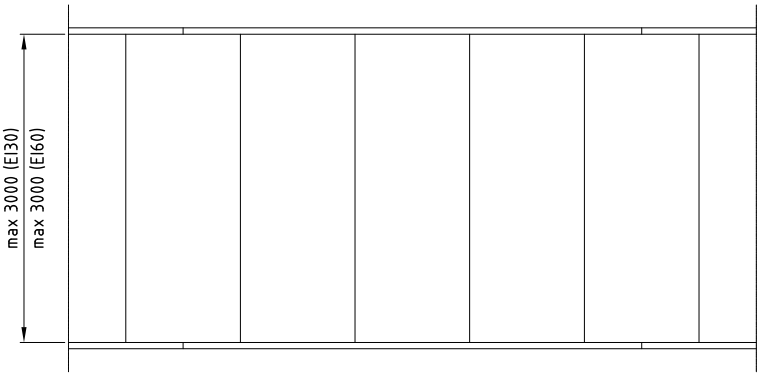

Maksymalne wymiary szyb dobrać zgodnie z dokumentacją dopuszczającą do obrotu.
The maximum dimensions of the glass panes should be performed in accordance with the approval documentation.
Максимальные размеры стёкол согласно с разрешающей документацией.
Die maximalle Glasmasse in Übereinstimmung mit der Prüfnachweisen.

MB-78EI

Kształtowniki - zestawienie
Profile overview
Профили - перечень
Profilverzeichnis

	EI30	EI60
K413923X	•	•
K413924X	•	•
K415188X	•	•
K415248X	•	•
K4178370	•	•
K430300X	•	•
K430301X	•	•
K430302X	•	•
K430303X	•	•
K430304X	•	•
K430320X	•	•
K430327X	•	•
K430328X	•	•
K518142X	•	•
K518143X	•	•
K518144X	•	•
K518145X	•	•
K518149X	•	•

MB-78EI

Kształtowniki - zestawienie

Profile overview
Профили - перечень
Profilverzeichnis

Skala 1:2

K518142X

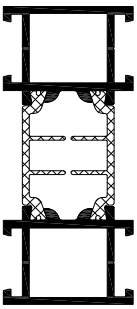

K518149X

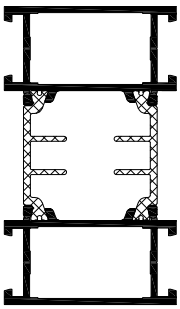

K518143X

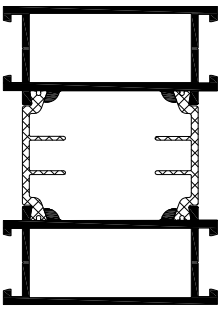

K518144X

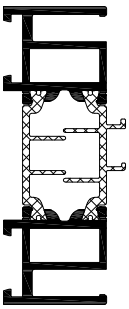

K518145X

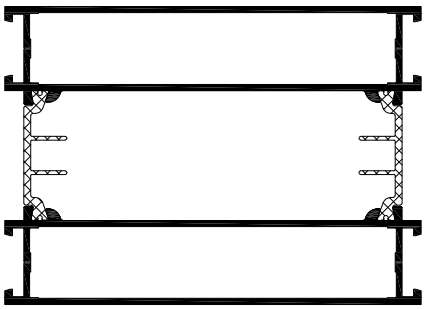

K430304X

K430300X

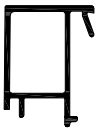

K430301X

K430302X

K430303X

K430320X

K413923X

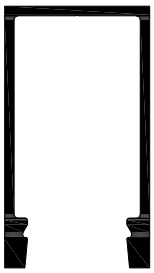

K430328X

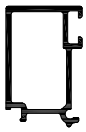

K430327X

K415188X

K415248X

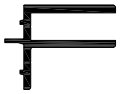

K4178370

K413924X

MB-78EI

Kształtowniki zespolone
Joined profiles
Профили с термовставкой
Verbundprofile

Skala 1:2

K518142X

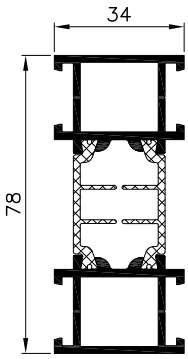

K518149X

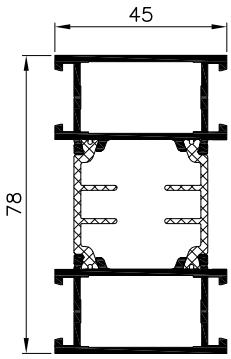

K518143X

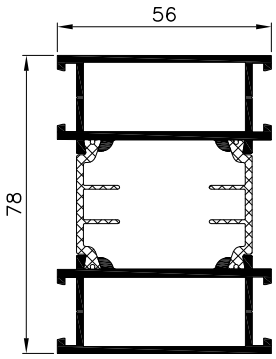

K518144X

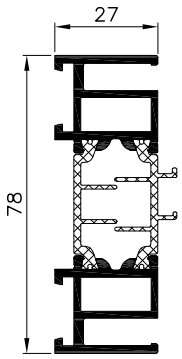

K518145X

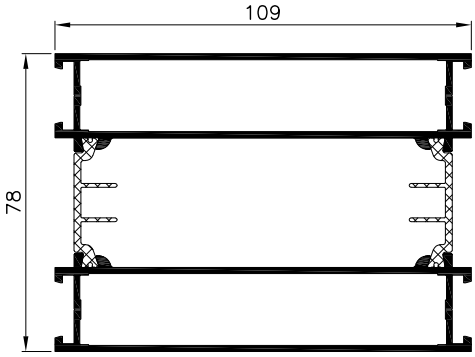

№	Ix (cm^4)					Iy (cm^4)		
	L<2(m)	2≤L<2,5(m)	2,5≤L<3(m)	3≤L<3,5(m)	3,5≤L(m)			
K518142X	25,9	29,9	32,2	33,7	34,6	5,4	31,45	6,80
K518143X	32,6	38,6	42,4	44,9	46,5	22,2	35,85	11,20
K518144X	25,0	28,8	31,0	32,4	33,3	3,2	33,38	5,40
K518145X	52,1	62,4	69,1	73,5	76,5	135,8	46,46	21,80
K518149X	28,6	33,0	35,7	37,4	38,5	11,6	33,66	9,00

MB-78EI

Kształtowniki dodatkowe
Auxiliary profiles
Дополнительные профили
Zusatzprofile

Skala 1:2

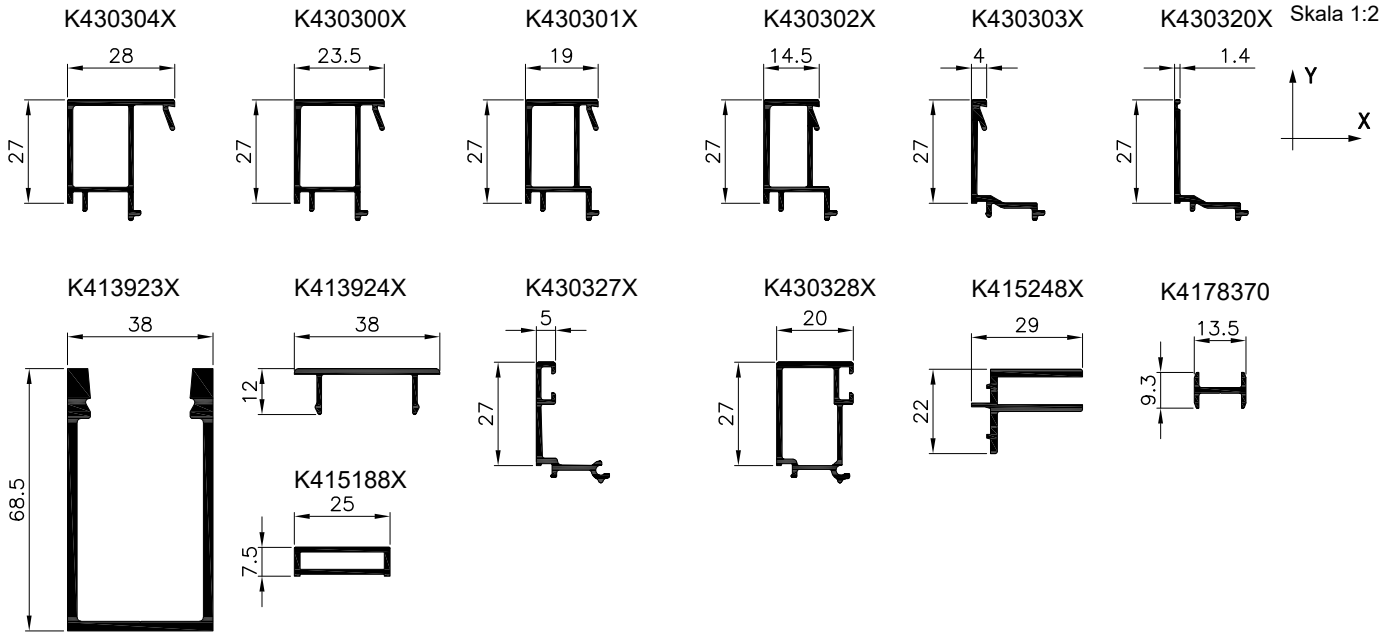

№	Ix (cm^4)	Iy (cm^4)		
K413923X	28,6	13,4	35,79	18,56
K413924X	-	-	11,88	4,01
K415188X	-	-	6,58	3,98
K415248X	-	-	14,90	2,58

№		
K430300X	12,49	5,04
K430301X	13,84	4,59
K430302X	12,11	4,14
K430303X	11,63	3,09
K430304X	15,06	5,49
K430320X	10,2	2,8
K430327X	12,66	3,21
K430328X	12,51	4,71

MB-78EI

Uszczelki
Gaskets
Уплотнители
Dichtungen

	EI30	EI60
120449	•	•
120451	•	•
120452	•	•
120460	•	•
120480	•	•
120481	•	•
120482	•	•
120483	•	•
120484	•	•
120485	•	•
120486	•	•
120487	•	•
120488	•	•
120489	•	•
120540	•	•
120541	•	•
120542	•	•
120550	•	•
120558	•	•
120603	•	•
120653		•
120655	•	•
120750	•	•

MB-78EI

Akcesoria
Accessories
Комплектующие
Zubehör

	EI30	EI60
80122106	•	•
80122109	•	•
80122111	•	•
80122199	•	•
80122211	•	•
80122213	•	•
80122214	•	•
80122215	•	•
80124270	•	•
80124271	•	•
80124322	•	•
80322073	•	•
80322086	•	•
80322092	•	•
80322103	•	•
80322104	•	•
80322105	•	•
80322106	•	•
80322107	•	•
80322108	•	•
80322109	•	•
80322124	•	•
80322128	•	•
80322159	•	•
80322160	•	•
80322161	•	•
80372710	•	•
80376014	•	•
80376015	•	•
80377106	•	•
8043504X	•	•
8045501X	•	•
8045502X	•	•
80462108	•	•
80462109		•
80462112	•	•
80462113		•
80462114	•	•
80462115	•	•
80462116	•	•
80462117	•	•
80462118		•
80462119	•	•
80462126	•	•
80462127	•	•

	EI30	EI60
80462177	•	•
80462178		•
80462181		•
80462182	•	•
80462183	•	
80462184		•
80462189		•
80462191	•	
80462192		•
80462193	•	
80490042	•	•
80957034	•	•
80957035	•	•
80957037	•	•
87222506	•	•
87252203	•	•
87252503	•	•
87252506	•	•

MB-78EI

Uszczelki
Gaskets,
Уплотнители
Dichtungen

Uszczelki 120449, 120451, 120452 przycinać pod kątem 45° i kleić w narożach. Uszczelki 120540, 120541, 120542 zaginać w narożach, kleić na środku górnej poprzeczki okna. Uszczelki przycinać z zapasem 1% długości, montować spęczone i kleić (13364617) w temp. około 20±5°C.
Cut gaskets 120449, 120451, 120452 at the angle of 45° and glue in the corners. Bend gaskets 120540, 120541, 120542 in the corners, glue in mid part of upper crossbar of the window. Trim gaskets with a margin of 1% in length and fit and glue (13364617) gaskets in the temperature ca. 20±5°C.
Уплотнительные прокладки 120449, 120451, 120452 подрезать под углом 45° и клеить в углах. Уплотнительные прокладки 120540, 120541, 120542 загибать в углах, клеить посередине верхнего импоста окна. Уплотнители прирезать с запасом 1% длины, монтировать и клеить (13364617) в температуре около 20±5°C.
Dichtungen 120449, 120451, 120452 unter dem Winkel 45° zuschneiden und in den Ecken verkleben. Dichtungen 120540, 120541, 120542 in den Ecken biegen und in der Mitte des oberen Fensterquerträgers verkleben. Dichtungen sind mit einer Längenzugabe von 1% zuzuschneiden und bei einer Temperatur von ca. 20±5°C zu montieren und zu verkleben (13364617).

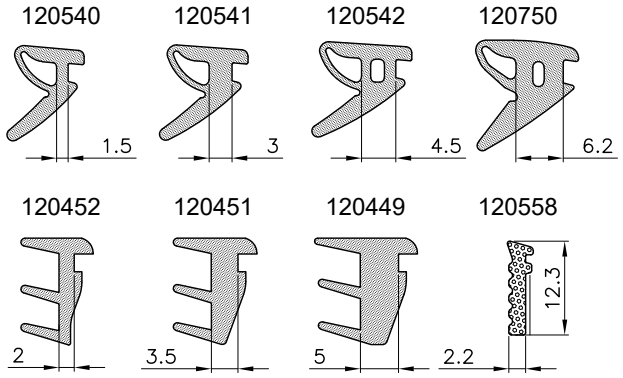

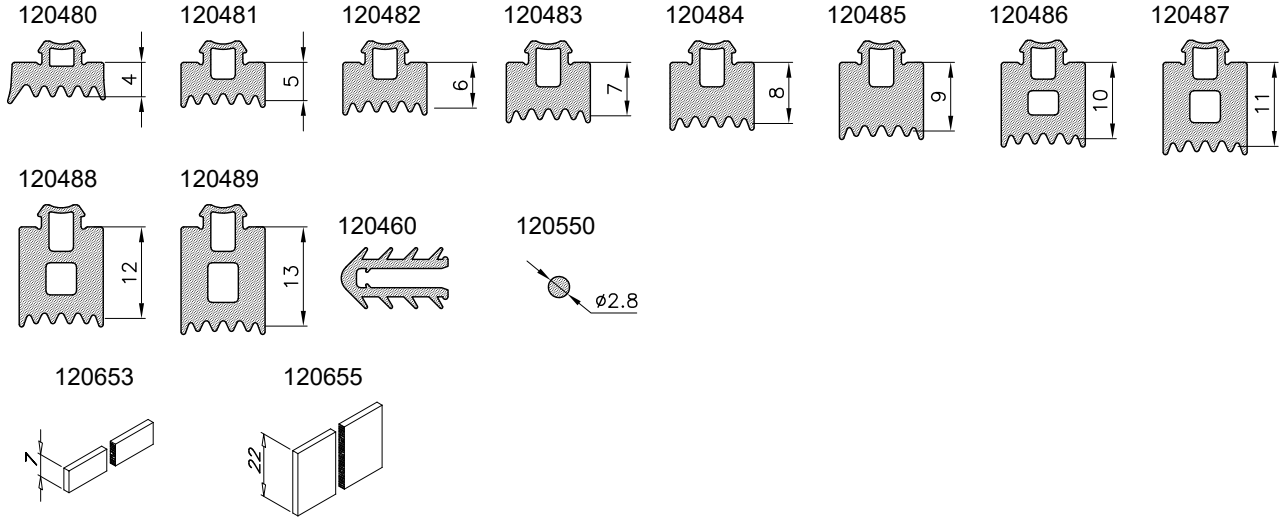

№	
120449	EPDM
120451	EPDM
120452	EPDM
120460	EPDM
120480	EPDM
120481	EPDM
120482	EPDM
120483	EPDM

№	
120484	EPDM
120485	EPDM
120486	EPDM
120487	EPDM
120488	EPDM
120489	EPDM
120540	EPDM
120541	EPDM

№	
120542	EPDM
120550	EPDM
120558	EPDM
120653	Expanding mat.
120655	Expanding mat.
120750	EPDM

MB-78EI

Tworzywa
Plastics
Пластмассы
Kunststoffe

8043504X

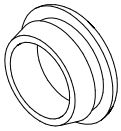

8045501X

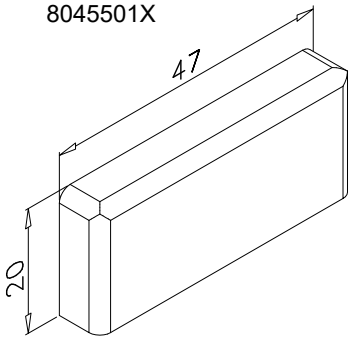

8045502X

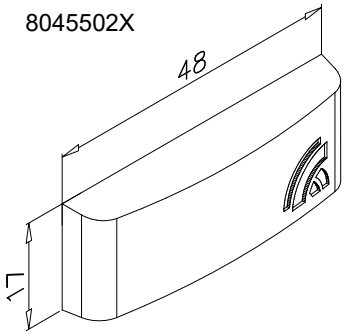

80490042

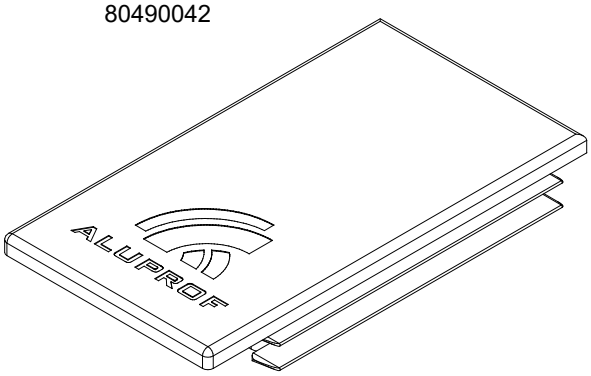

№	
8043504X	HPVC
8045501X	PA
8045502X	PA
80490042	PA

MB-78EI

Wkłady izolacyjne, podkładki.
Insulation inserts, supports
Изоляционные вкладыши, подкладки
Isolatoren, Unterlagen

80462114

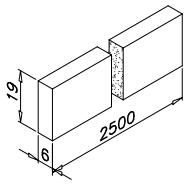

80462115

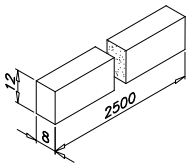

80462116

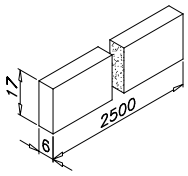

80462117

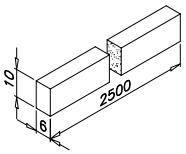

80462108

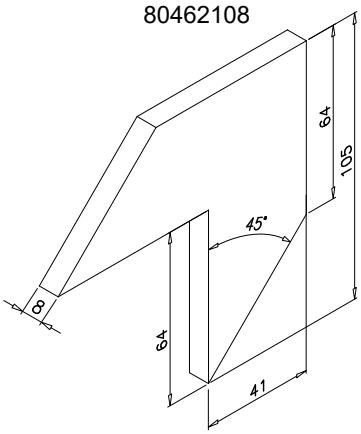

80462127

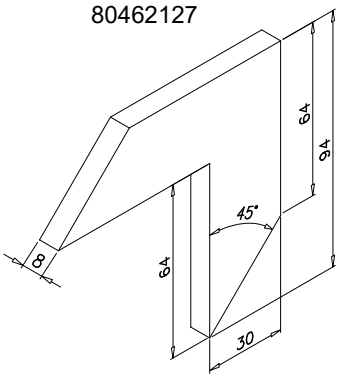

80462126

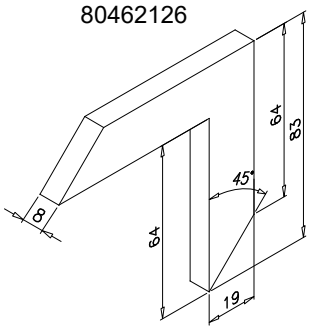

80957034

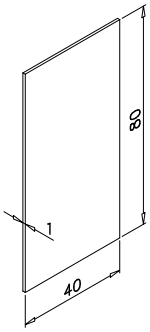

80957035

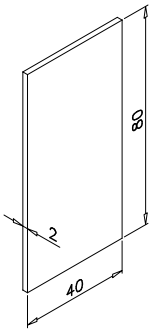

80957037

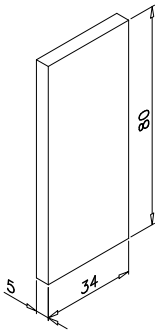

№		№	
80462114	Promatect - H 6	80462126	Promatect - H 8
80462115	Promatect - H 8	80462127	Promatect - H 8
80462116	Promatect - H 6	80957034	Wood
80462117	Promatect - H 6	80957035	Wood
80462108	Promatect - H 8	80957037	Wood

MB-78EI

Wkłady izolacyjne
Insulation inserts
Изоляционные вкладыши
Isolatoren

80462109

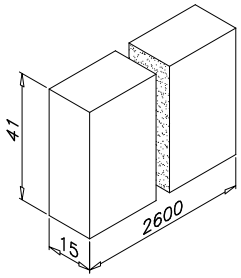

80462112

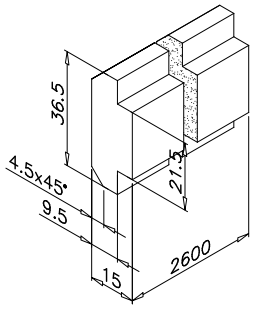

80462113

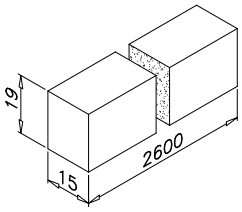

80462118

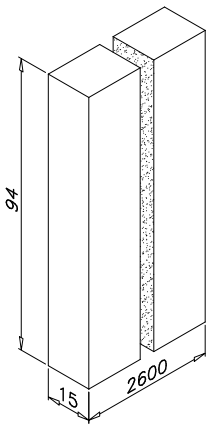

80462119

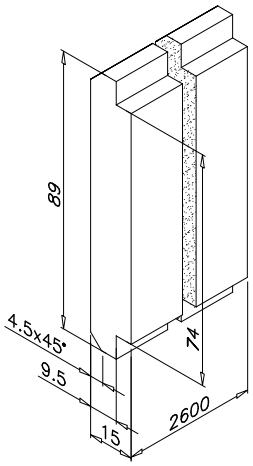

80462177

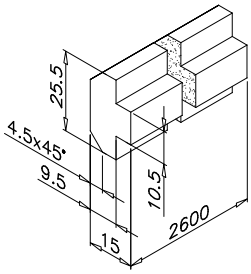

80462178

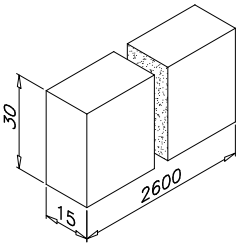

№	
80462109	GKF 15
80462112	GKF 15
80462113	GKF 15
80462118	GKF 15
80462119	GKF 15
80462177	GKF 15
80462178	GKF 15

MB-78EI

Wkłady izolacyjne CI

Insulation inserts CI
Изоляционные вкладыши CI
Isolatoren CI

80462181

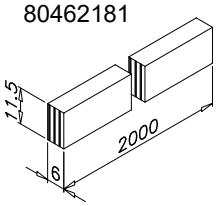

80462182

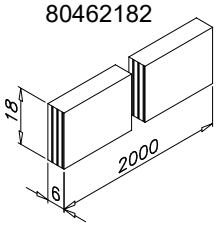

80462183

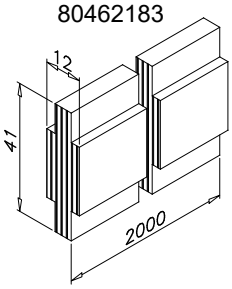

80462184

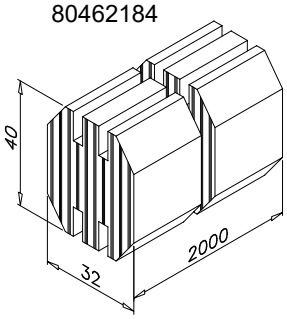

80462191

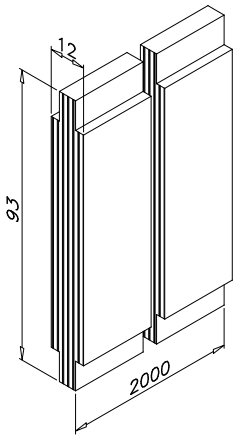

80462192

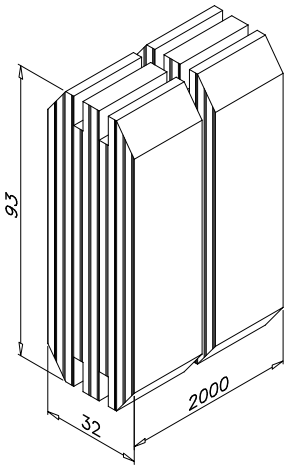

80462193

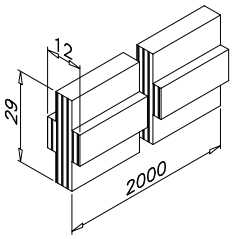

80462189

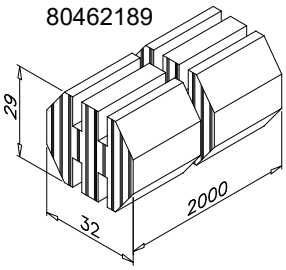

№	
80462181	CI 1
80462182	CI 1
80462183	CI 1
80462184	CI 2
80462189	CI 2
80462191	CI 1
80462192	CI 2
80462193	CI 1

MB-78EI

Elementy stalowe
Steel elements
Стальные детали
Stahlbauteile

80322073

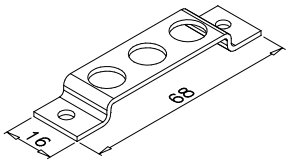

80322086

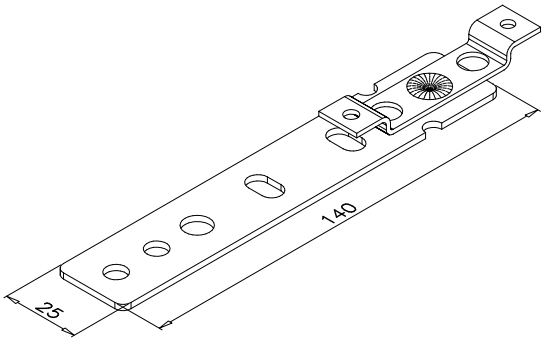

№	
80322073	A2
80322086	A2

MB-78EI

Elementy aluminiowe
Aluminium elements
Алюминиевые детали
Alu-Bauteile

80124270

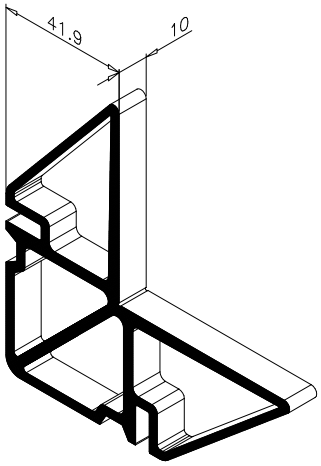

80124271

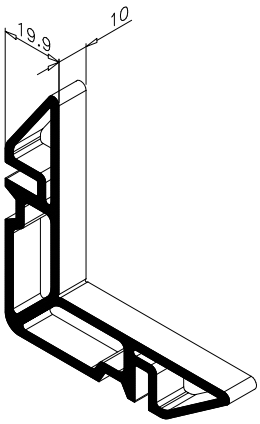

80124322

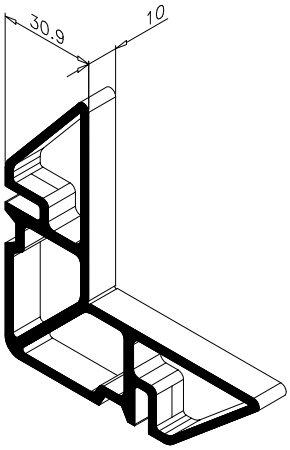

80122211
(80122106+80372710)

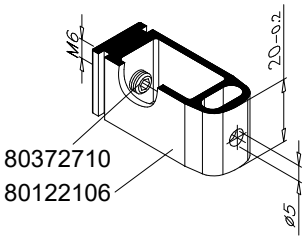

80122213
(80122199+80372710)

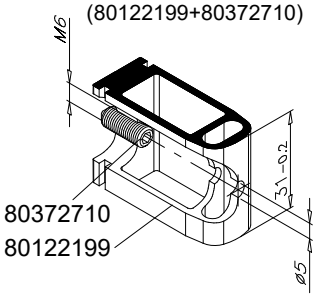

80122214
(80122109+80372710)

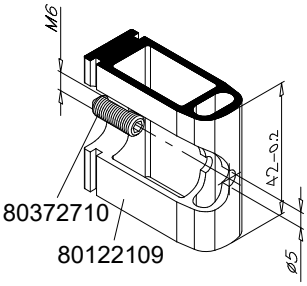

80122215
(80122111+80372710)

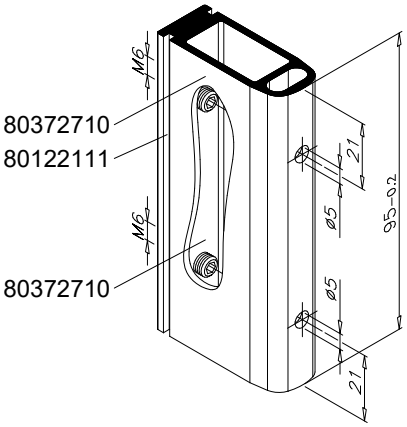

№		
80122211	K4178560	K518142X
80122213	K4178560	K518149X
80122214	K4178560	K518143X
80122215	K4178560	K518145X
80124270	K4310160	K518395X K518143X
80124271	K4310130	K518142X
80124322	K4310150	K518149X

MB-78EI

Elementy złączne
Fixation elements
Соединительные элементы
Verbindungselemente

87222509

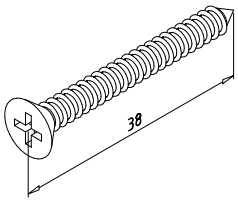

87252506

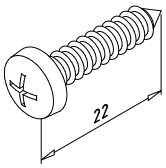

80377106

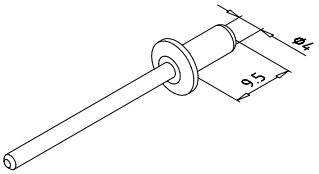

87222506

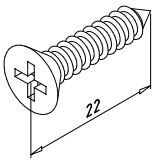

80372710

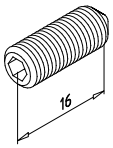

87252203

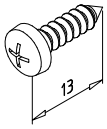

87252503

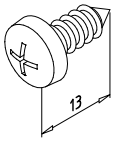

80376014

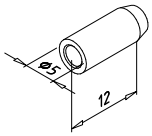

80376015

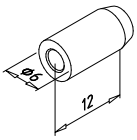

№			N
80372710	A2	M6 x 16	PN/M-82315
80376014	A2	Ø5 x 12	
80376015	A2	Ø6 x 12	
80377106	A2	Ø4 x 9,5	DIN 7337
87222506	A2	4,8 x 22	DIN 7982
87222509	A2	4,8 x 38	DIN 7982
87252203	A2	3,5 x 13	DIN 7981
87252503	A2	4,8 x 13	DIN 7982
87252506	A2	4,8 x 22	DIN 7981

MB-78EI

Przykładowe konstrukcje
Examples of constructions
Примерные конструкции
Konstruktionsbeispiele

Okna/window/окна/Fenster

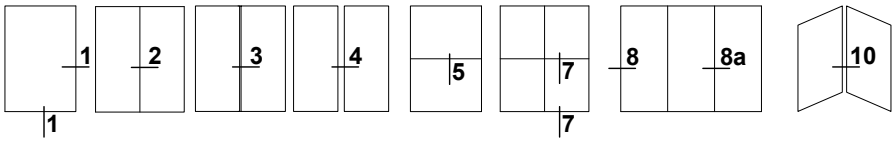

Przekrój Section Сечение Schnitt	Strona/Page Страница/Blatt	
	EI30	EI60
1	08-1-01.00÷08-1-04.00	08-2-01.00÷08-2-04.00
2,2a	08-1-05.00÷08-1-07.00	08-2-05.00÷08-2-07.00
3,3a	08-1-29.00, 08-1-31.00	08-2-29.00, 08-2-31.00
4,4a,4b,4c	08-1-33.00÷08-1-36.00	08-2-33.00÷08-2-36.00
5,5a	08-1-08.00	08-2-08.00
7	08-1-41.00	08-2-41.00
8,8a	08-1-44.00÷08-1-46.00	08-2-44.00÷08-2-46.00
10,10a	08-1-38.00÷08-1-39.00	08-2-38.00÷08-2-39.00

MB-78EI

EW15, EW30, EI15, EI30. Przekrój przez ościeżnicę ścianki stałej

EW15, EW30, EI15, EI30. Horizontal section of fixed wall opening frame
EW15, EW30, EI15, EI30. Сечение коробки глухой панели
EW15, EW30, EI15, EI30. Blendrahmen der Festwand - Schnitt

Skala 1:1

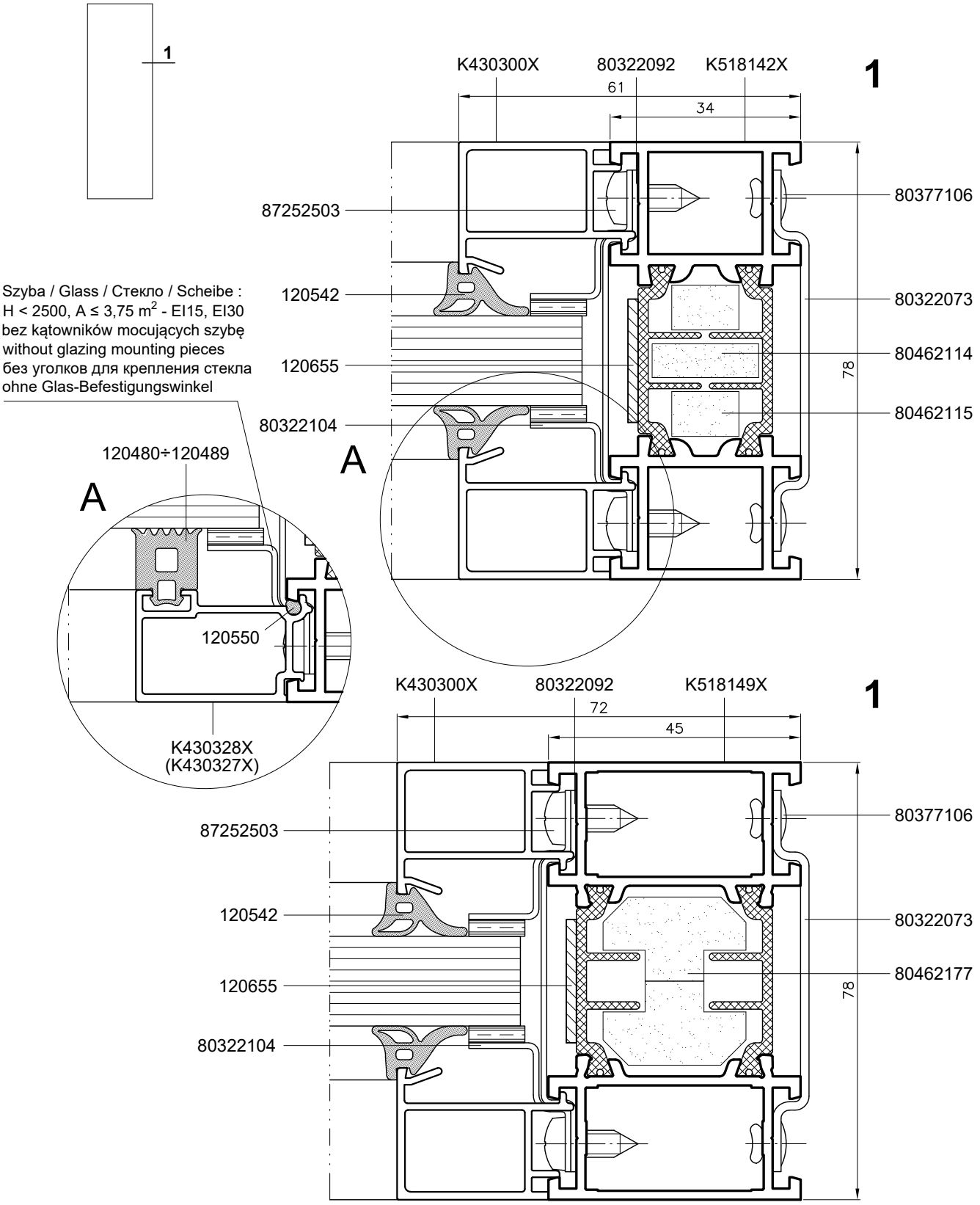

MB-78EI

EW15, EW30, EI15, EI30. Przekrój przez ościeżnicę ścianki stałej

EW15, EW30, EI15, EI30. Horizontal section of fixed wall opening frame
EW15, EW30, EI15, EI30. Сечение коробки глухой панели
EW15, EW30, EI15, EI30. Blendrahmen der Festwand - Schnitt

Skala 1:1

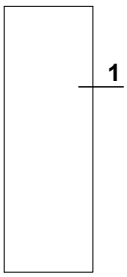

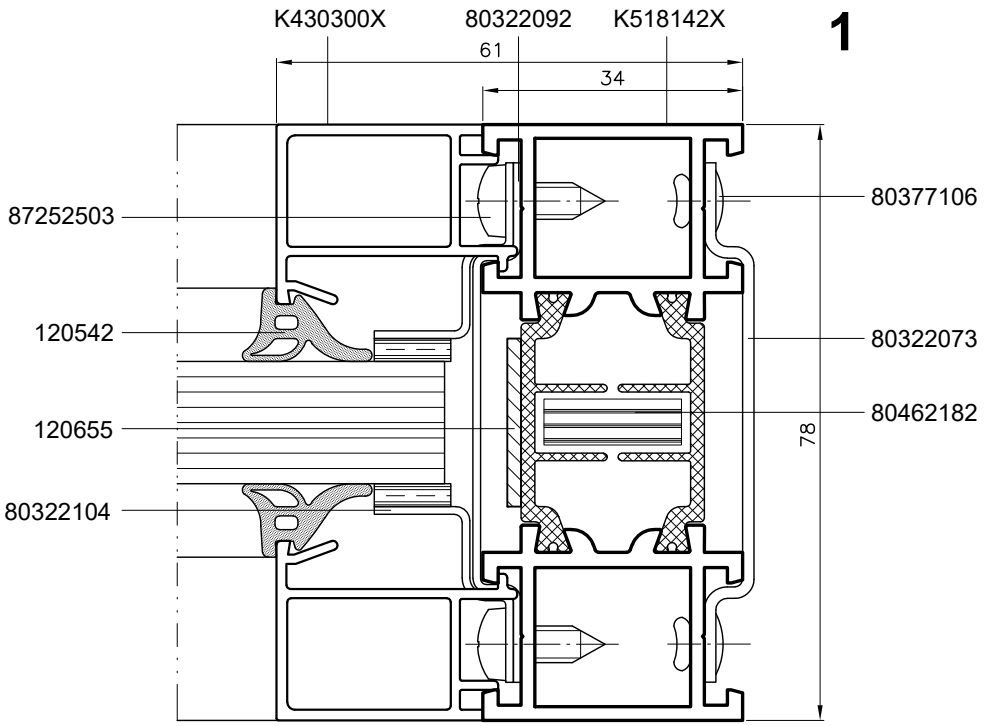

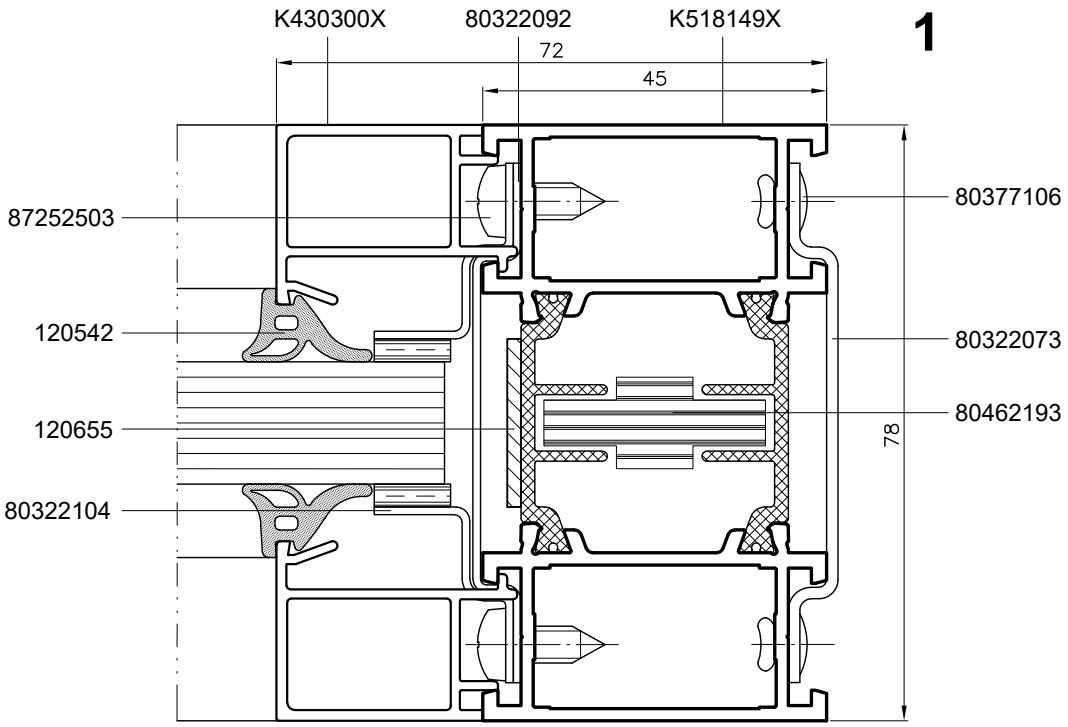

MB-78EI

EW15, EW30, EI15, EI30. Przekrój przez ościeżnicę ścianki stałej

EW15, EW30, EI15, EI30. Horizontal section of fixed wall opening frame
EW15, EW30, EI15, EI30. Сечение коробки глухой панели
EW15, EW30, EI15, EI30. Blendrahmen der Festwand - Schnitt

Skala 1:1

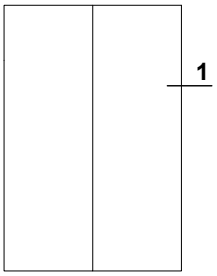

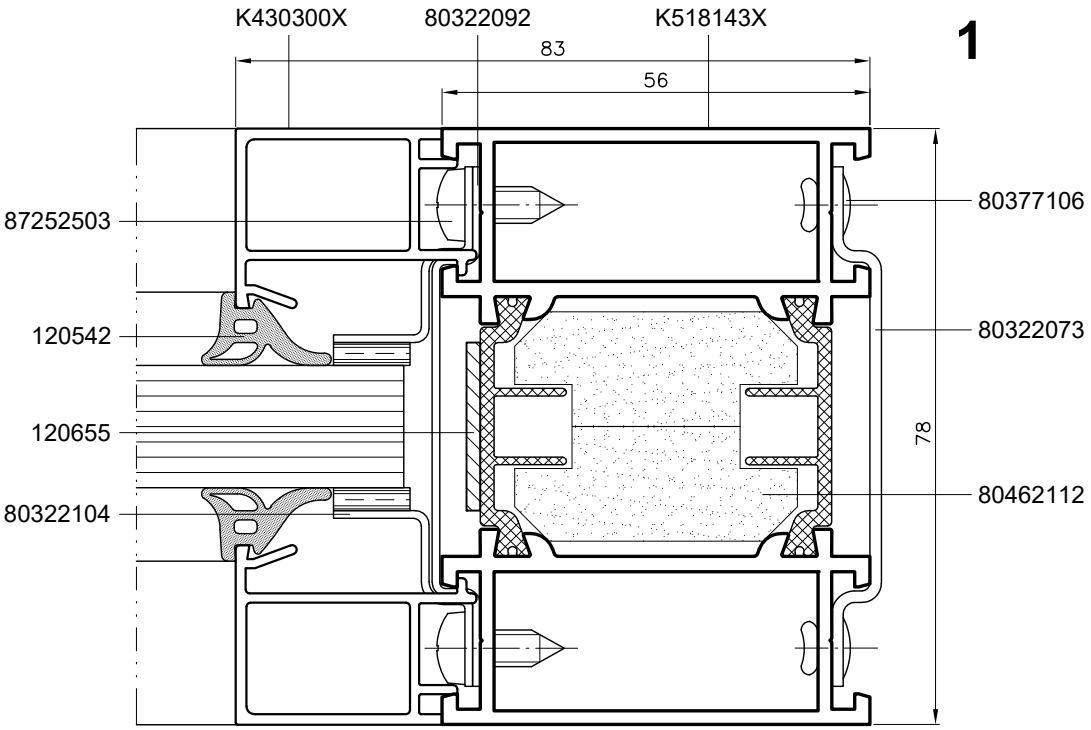

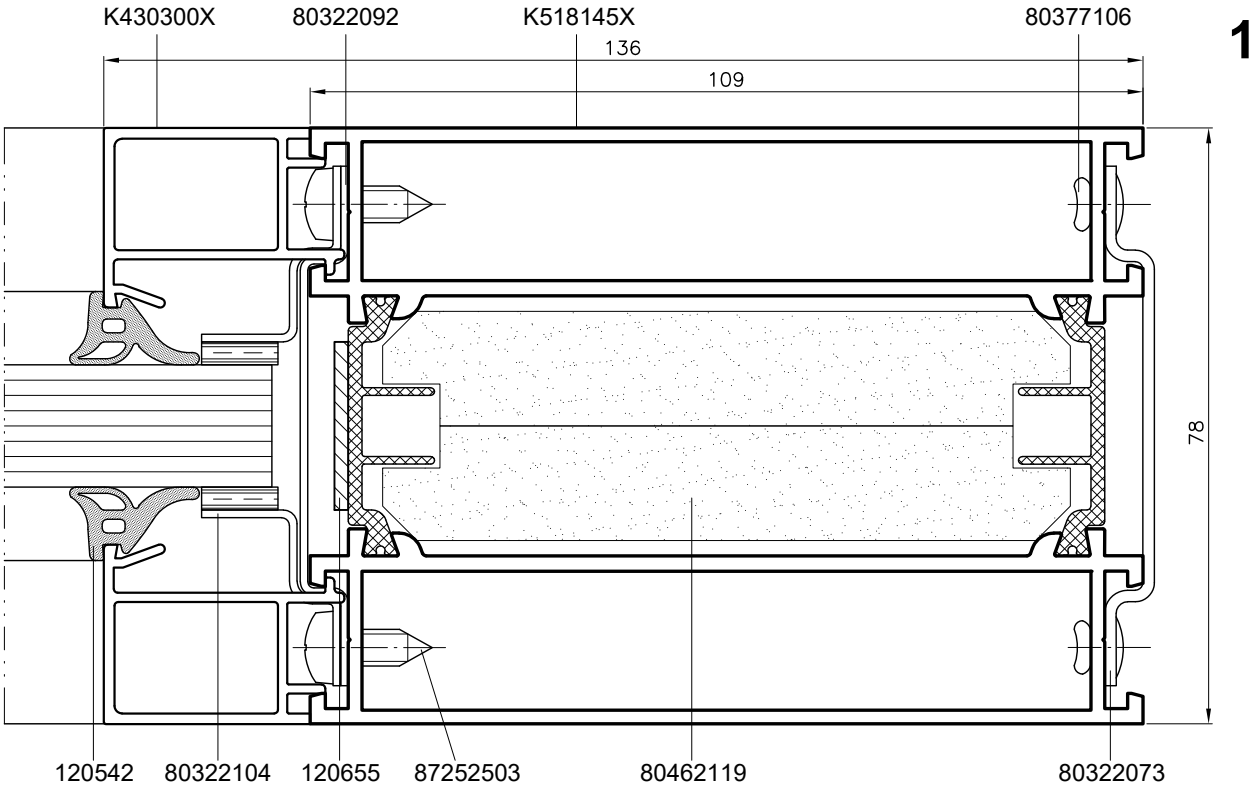

MB-78EI

EW15, EW30, EI15, EI30. Przekrój przez ościeżnicę ścianki stałej

EW15, EW30, EI15, EI30. Horizontal section of fixed wall opening frame
EW15, EW30, EI15, EI30. Сечение коробки глухой панели
EW15, EW30, EI15, EI30. Blendrahmen der Festwand - Schnitt

Skala 1:1

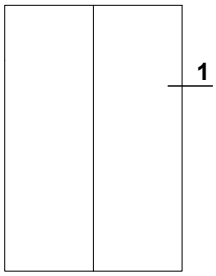

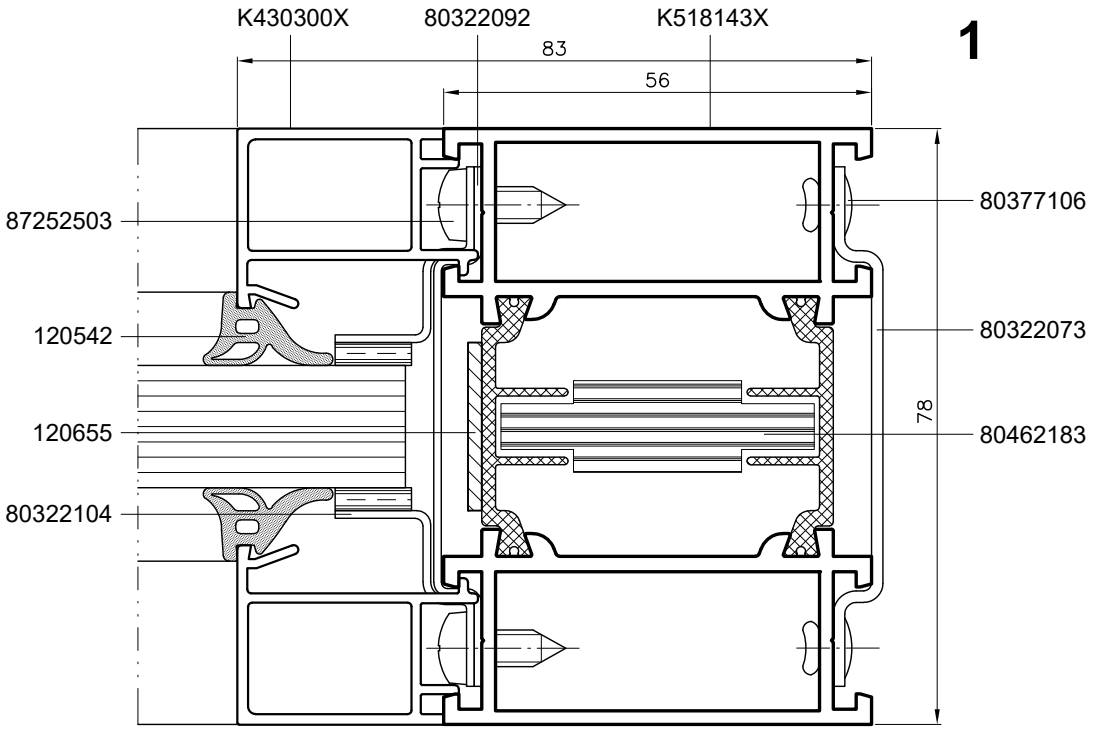

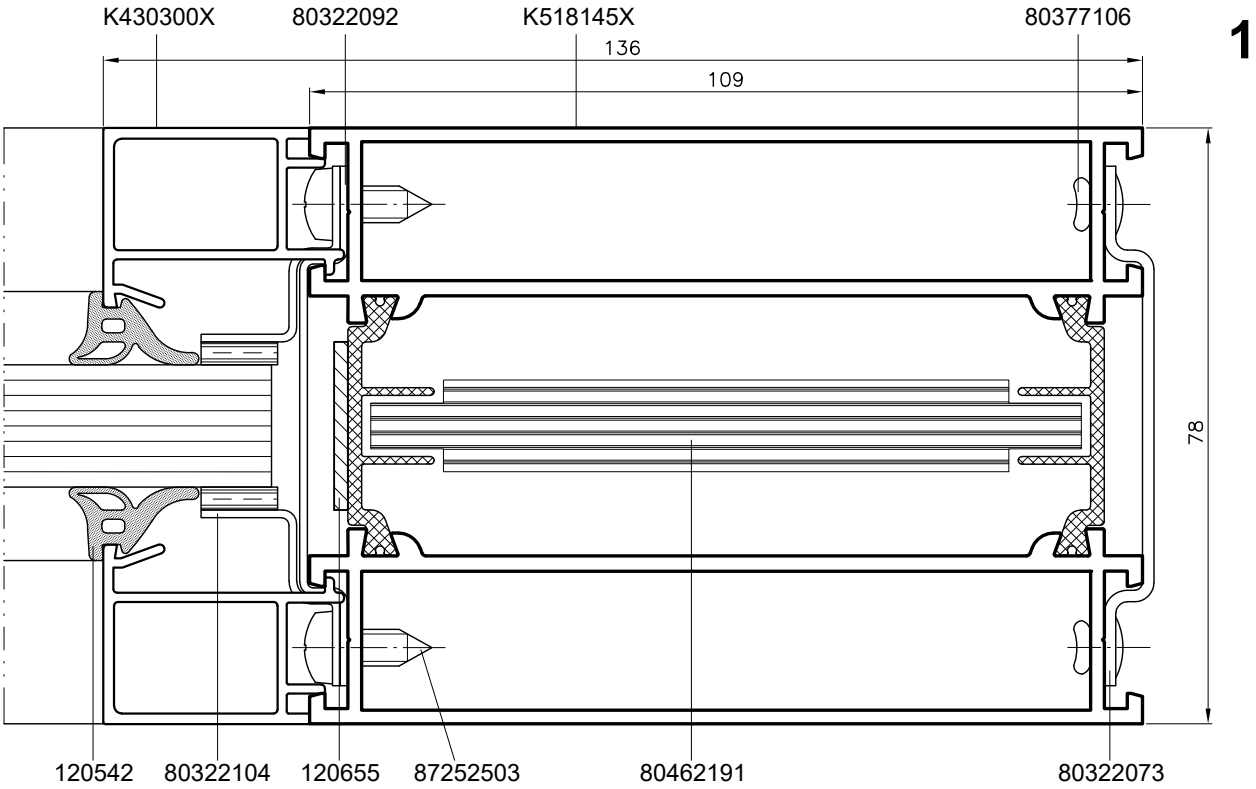

MB-78EI

EW15, EW30, EI15, EI30. Przekrój przez przewiązkę pionową

EW15, EW30, EI15, EI30. Horizontal section of vertical lacing
EW15, EW30, EI15, EI30. Сечение вертикального импоста
EW15, EW30, EI15, EI30. Vertikaler Kämpfer - Schnitt

Skala 1:1

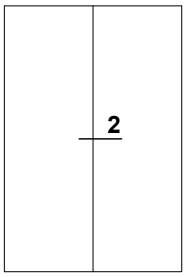

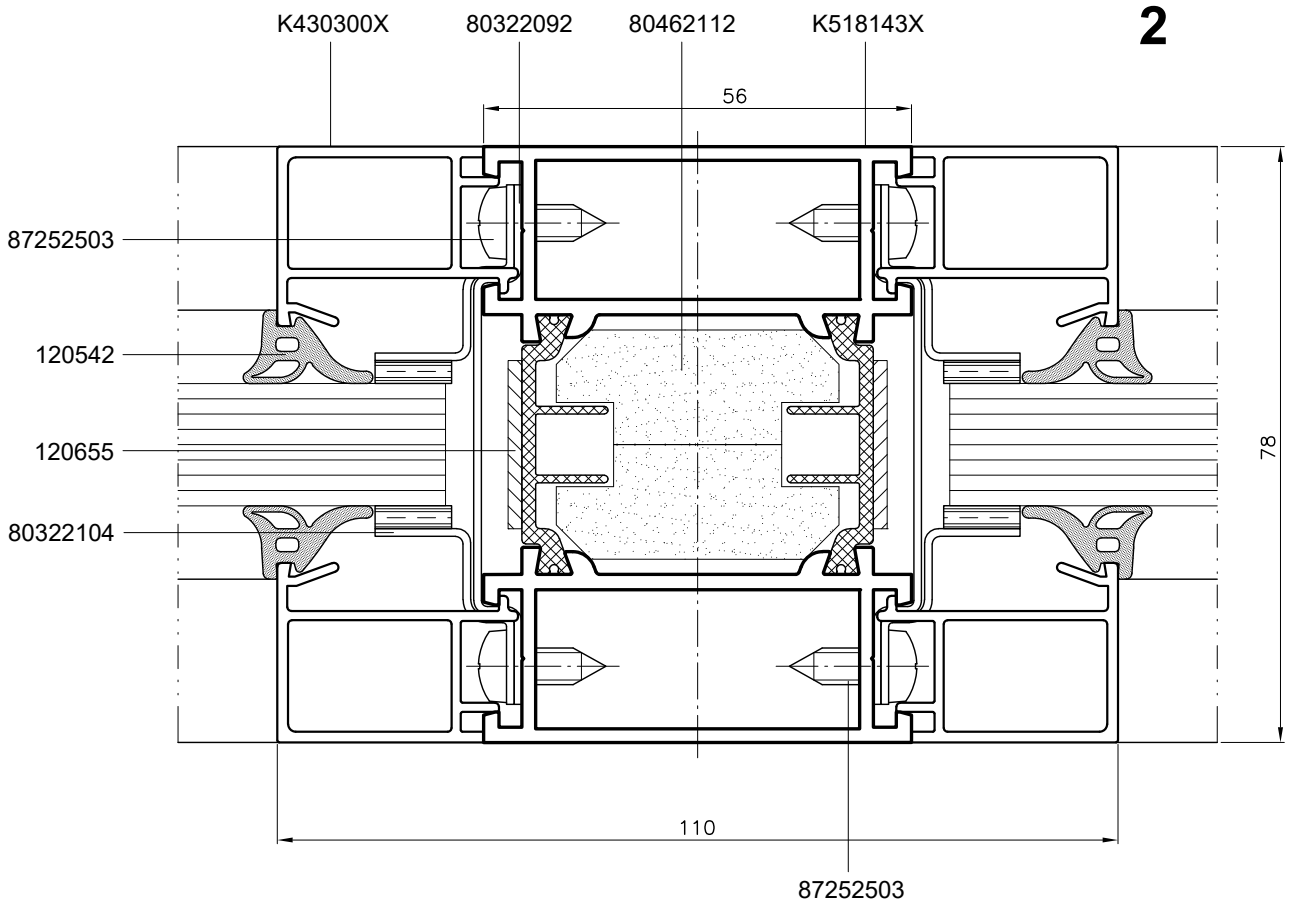

Alternatywnie stosować wkłady CI - dobór wg strony 12-1-03.00.
Alternatively, apply CI inserts - selection as per page 12-1-03.00.
Альтернативно применять вставки CI - подбор согласно странице 12-1-03.00.
Alternativ CI-Einsätze anwenden - Auswahl siehe Seite 12-1-03.00.

MB-78EI

EW15, EW30, EI15, EI30. Przekrój przez przewiązkę wzmocnioną

EW15, EW30, EI15, EI30. Horizontal section of reinforced vertical lacing
EW15, EW30, EI15, EI30. Сечение вертикального упрочненного импоста
EW15, EW30, EI15, EI30. Vertikaler Kämpfer, verstärkt - Schnitt

Skala 1:1

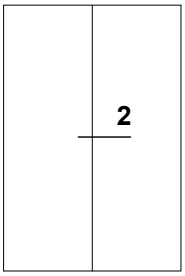

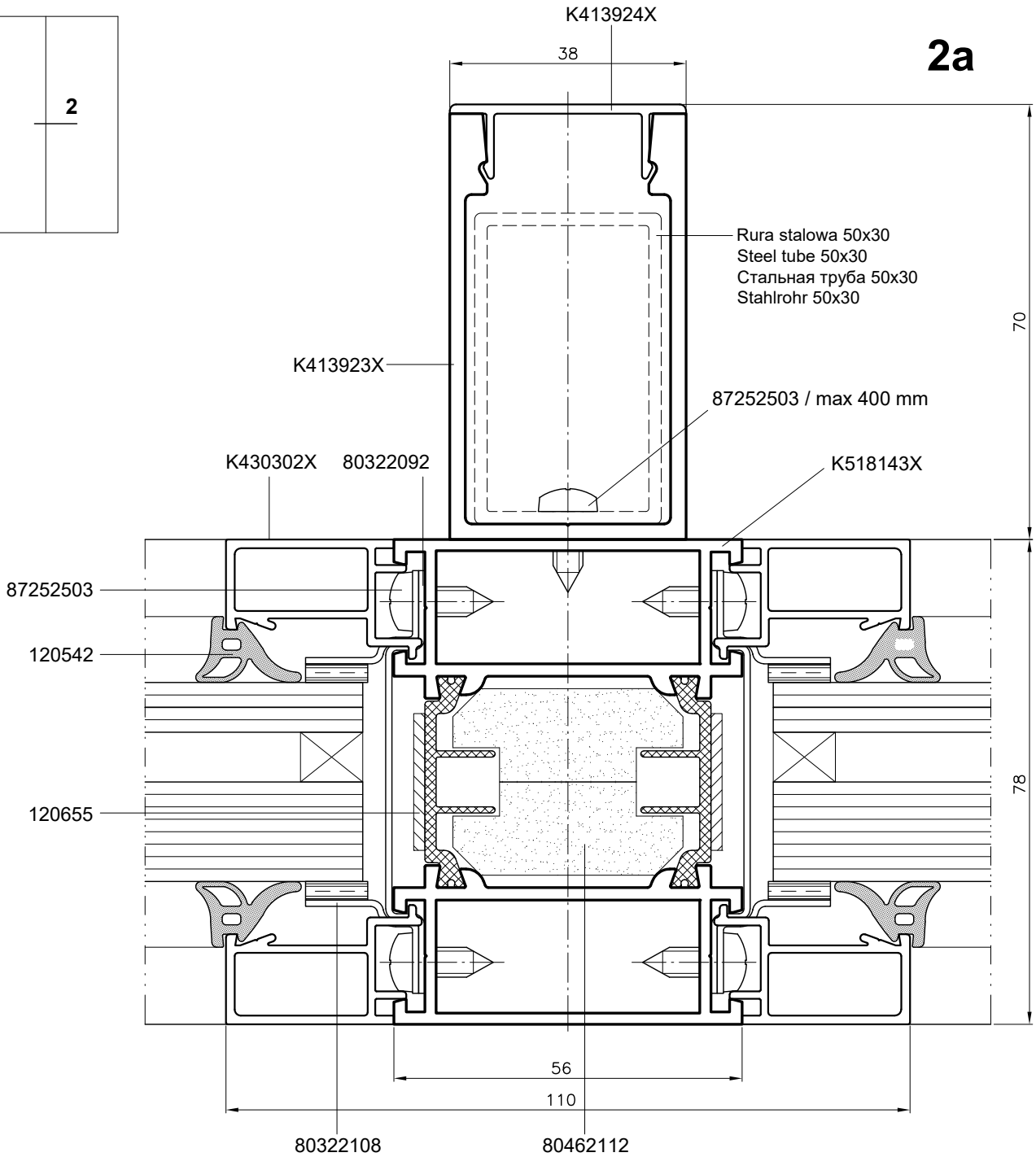

Alternatywnie stosować wkłady CI - dobór wg strony 12-1-03.00.
Alternatively, apply CI inserts - selection as per page 12-1-03.00.
Альтернативно применять вставки CI - подбор согласно странице 12-1-03.00.
Alternativ CI-Einsätze anwenden - Auswahl siehe Seite 12-1-03.00.

MB-78EI

EW15, EW30, EI15, EI30. Przekrój przez przewiązkę wzmocnioną

EW15, EW30, EI15, EI30. Horizontal section of reinforced vertical lacing
EW15, EW30, EI15, EI30. Сечение вертикального упрочненного импоста
EW15, EW30, EI15, EI30. Vertikaler Kämpfer, verstärkt - Schnitt

Skala 1:1

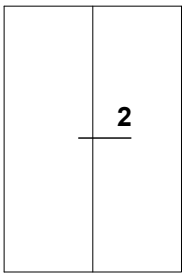

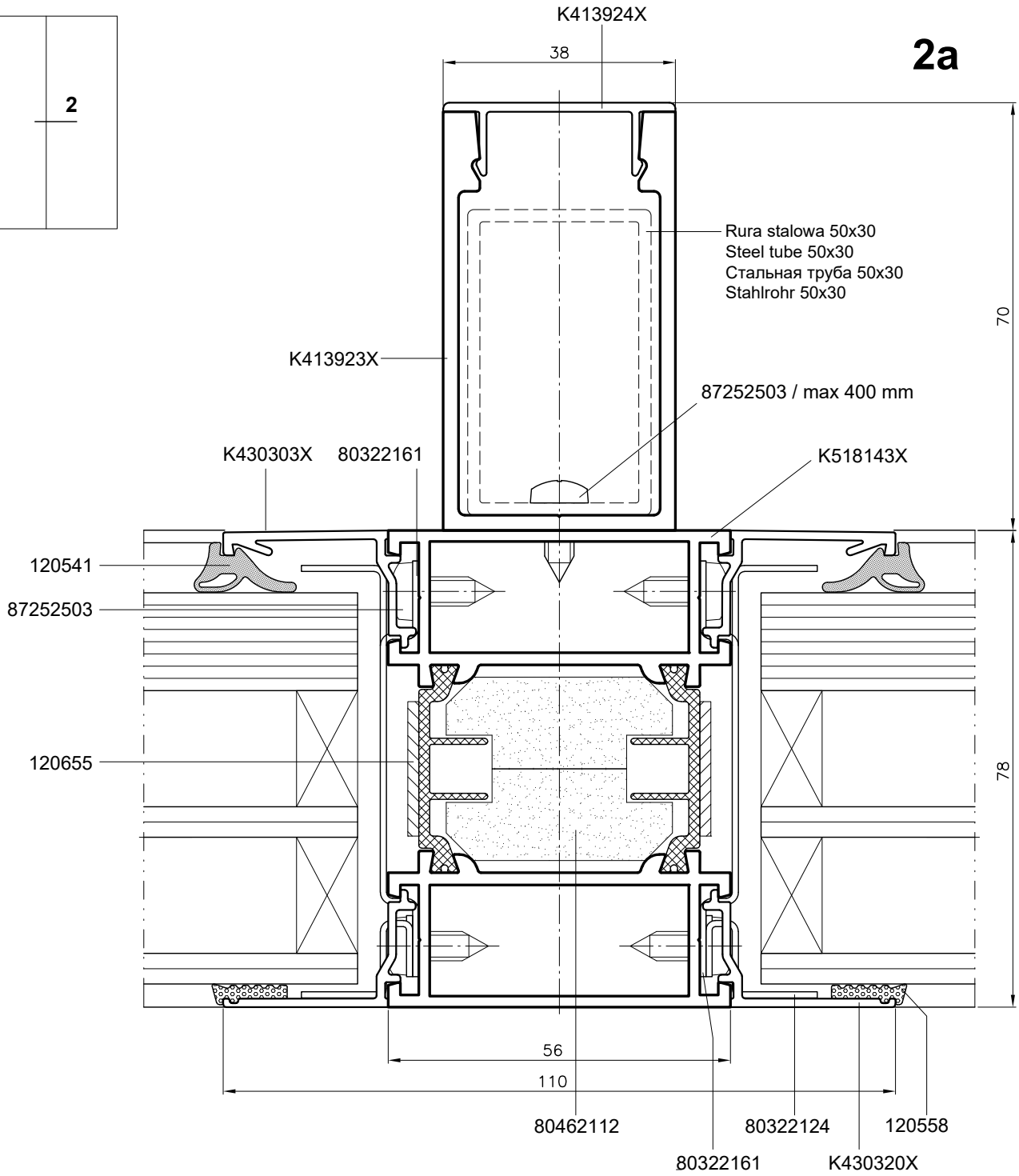

Alternatywnie stosować wkłady CI - dobór wg strony 12-1-03.00.
Alternatively, apply CI inserts - selection as per page 12-1-03.00.
Альтернативно применять вставки CI - подбор согласно странице 12-1-03.00.
Alternativ CI-Einsätze anwenden - Auswahl siehe Seite 12-1-03.00.

MB-78EI

EW15, EW30, EI15, EI30. Przekrój przez przewiązkę poziomą

EW15, EW30, EI15, EI30. Section of horizontal lacing
EW15, EW30, EI15, EI30. Сечение вертикального импоста
EW15, EW30, EI15, EI30. Horizontaler Kämpfer - Schnitt

Skala 1:1

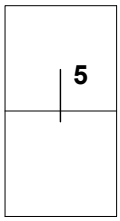

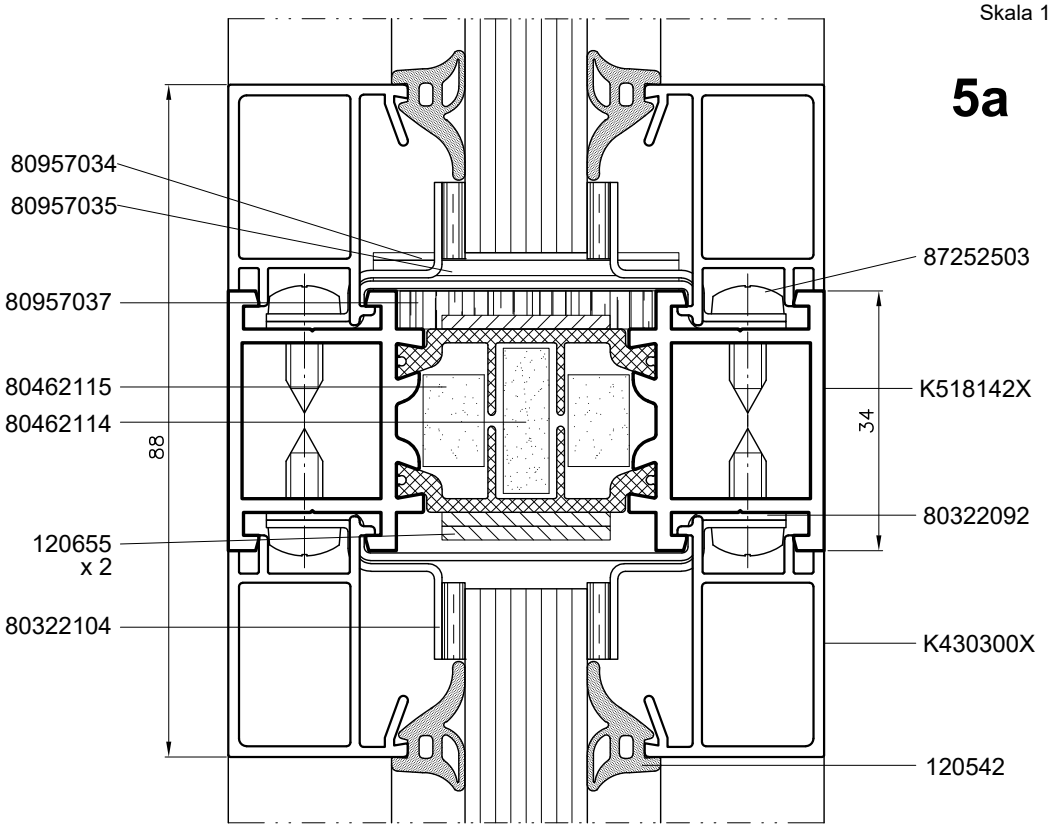

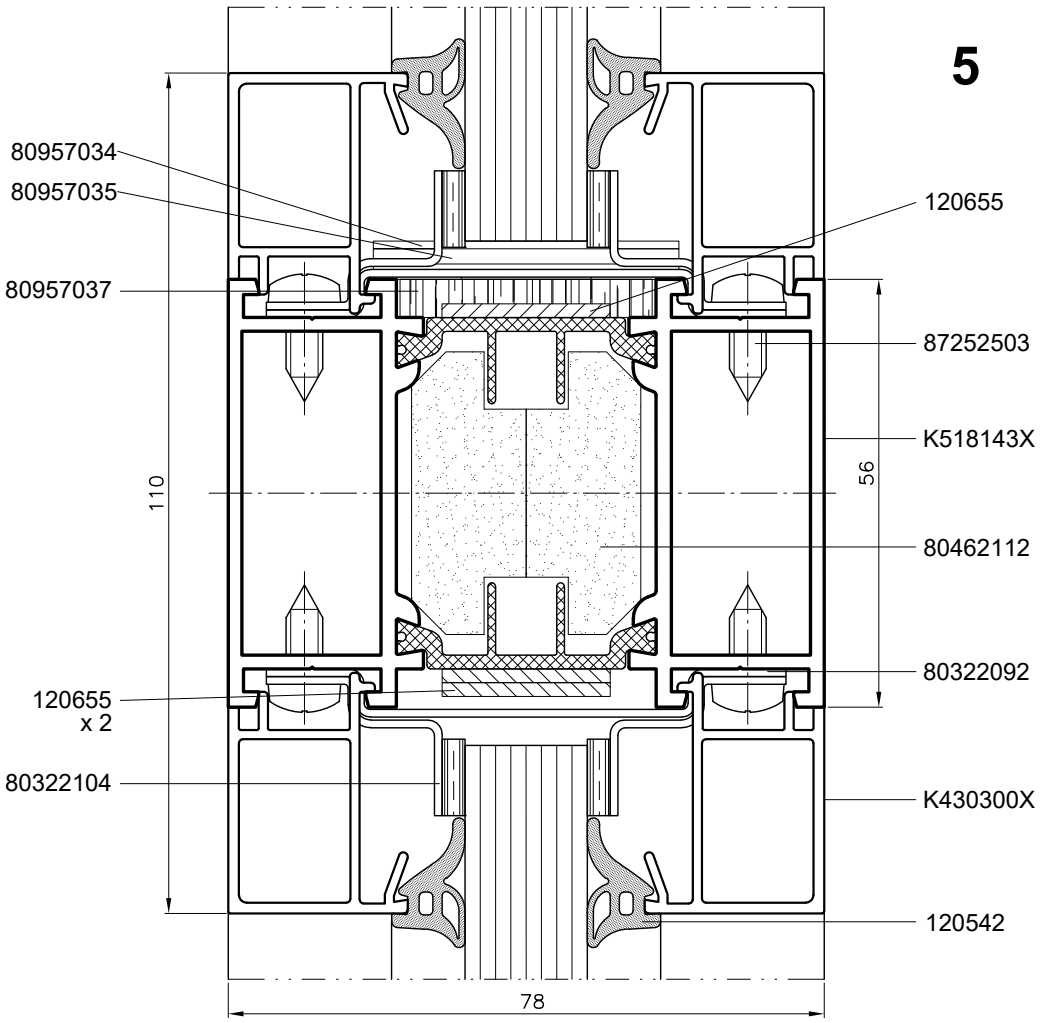

Alternatywnie stosować wkłady CI - dobór wg strony 12-1-03.00.
Alternatively, apply CI inserts - selection as per page 12-1-03.00.
Альтернативно применять вставки CI - подбор согласно странице 12-1-03.00.
Alternativ CI-Einsätze anwenden - Auswahl siehe Seite 12-1-03.00.

MB-78EI

EW15, EW30, EI15, EI30. Przekrój przez połączenie ościeżnic

EW15, EW30, EI15, EI30. Joints of jambs - section
EW15, EW30, EI15, EI30. Сечение соединений коробок
EW15, EW30, EI15, EI30. Blendrahmenverbindung - Schnitt

Skala 1:1

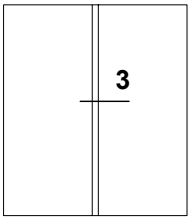

3

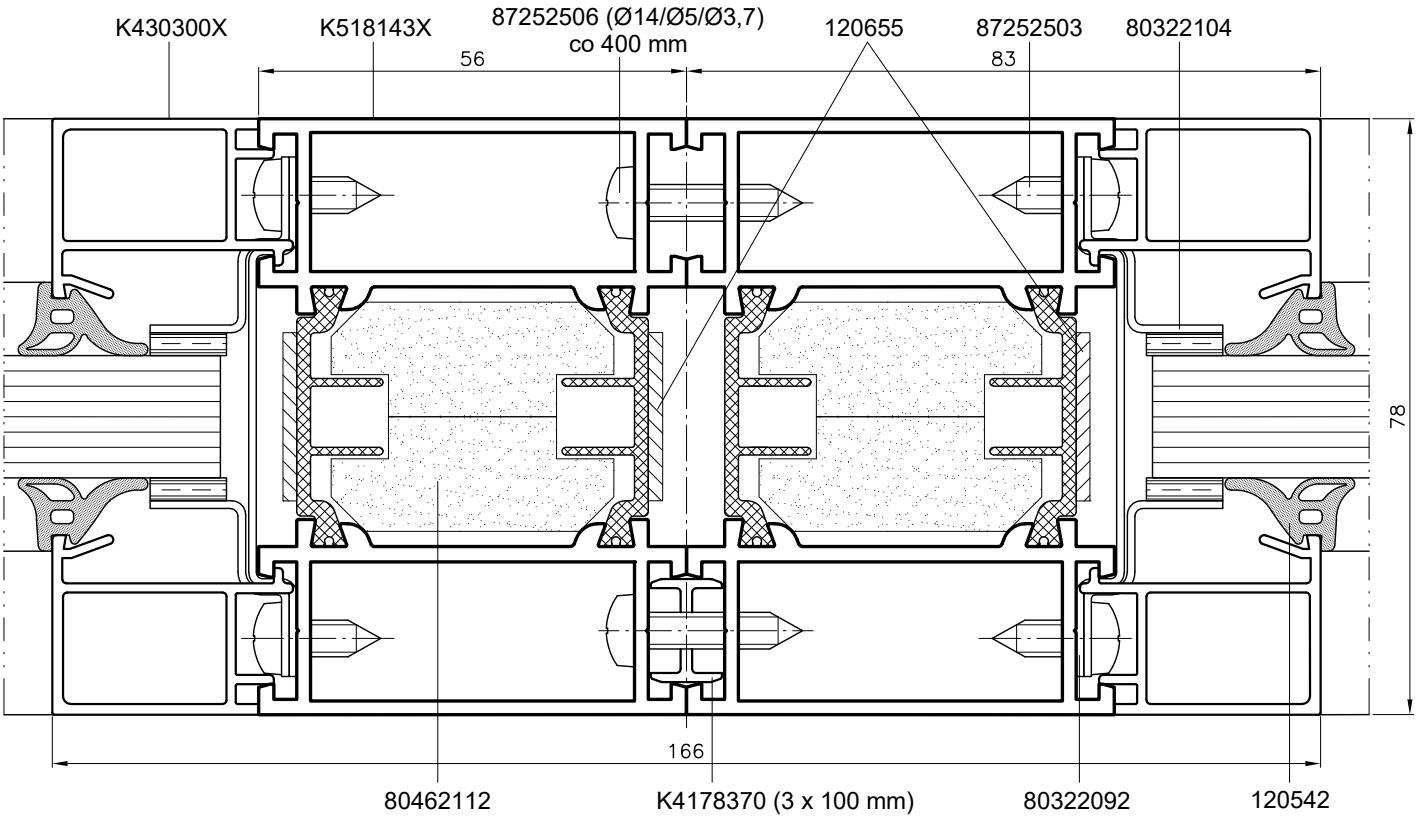

Alternatywnie stosować wkłady CI - dobór wg strony 12-1-03.00.
Alternatively, apply CI inserts - selection as per page 12-1-03.00.
Альтернативно применять вставки CI - подбор согласно странице 12-1-03.00.
Alternativ CI-Einsätze anwenden - Auswahl siehe Seite 12-1-03.00.

MB-78EI

EW15, EW30, EI15, EI30. Przekrój przez ościeżnicę ścianki stałej

EW15, EW30, EI15, EI30. Horizontal section of fixed wall opening frame
EW15, EW30, EI15, EI30. Сечение коробки глухой панели
EW15, EW30, EI15, EI30. Blendrahmen der Festwand - Schnitt

Skala 1:1

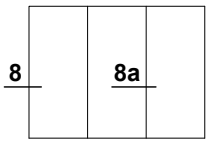

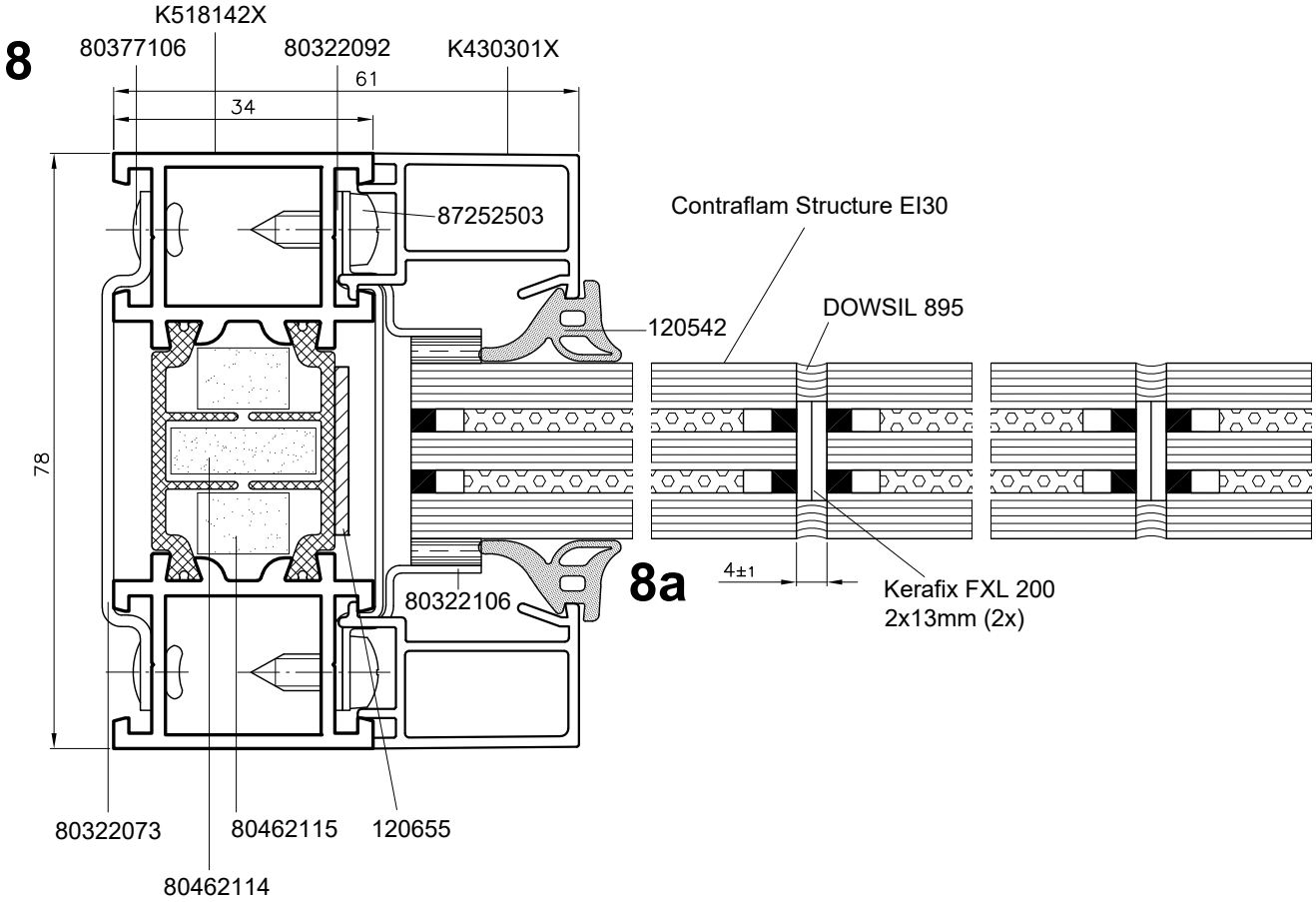

W celu prawidłowego montażu szyb bezszprosowych zaleca się przeprowadzenie szkolenia przez dostawcę szyb.
For the correct installation of the glass to muntin-free glass, it is recommended to have training by the glass supplier.
Для правильной установки безимпостного остекления целесообразно провести обучение поставщиком стекол.
Um die sachgemesse Montage der sprossenfreie Glässer gewerleisten ist notwendig die entsprechende Schulung vom Glasleferant durchzuführen.

MB-78EI

EW15, EW30, EI15, EI30. Przekrój przez ościeżnicę ścianki stałej

EW15, EW30, EI15, EI30. Horizontal section of fixed wall opening frame
EW15, EW30, EI15, EI30. Сечение коробки глухой панели
EW15, EW30, EI15, EI30. Blendrahmen der Festwand - Schnitt

Skala 1:1

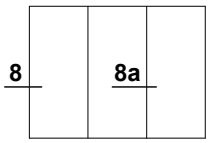

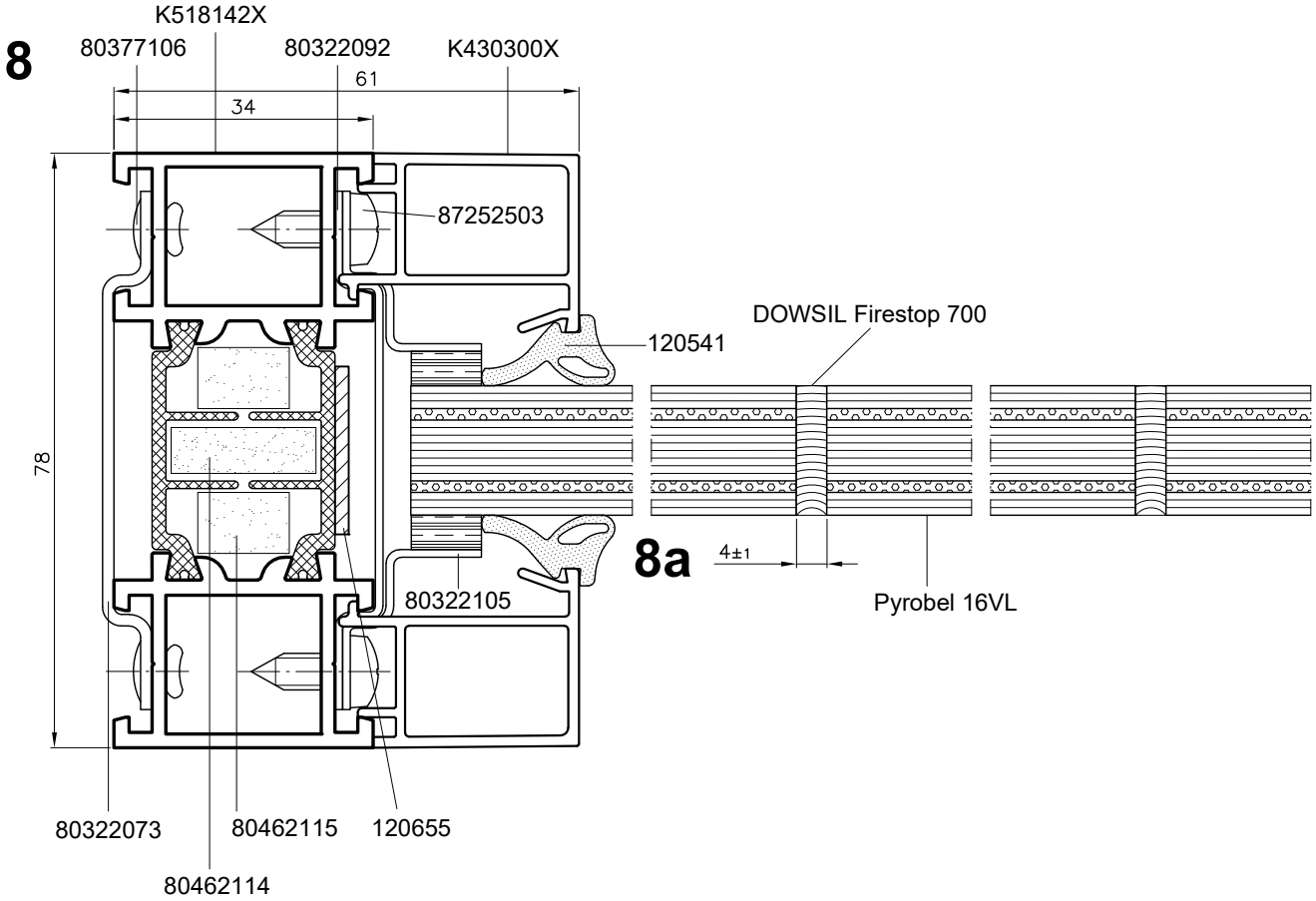

W celu prawidłowego montażu szyb bezszprosowych zaleca się przeprowadzenie szkolenia przez dostawcę szyb.
For the correct installation of the glass to muntin-free glass, it is recommended to have training by the glass supplier.
Для правильной установки безимпостного остекления целесообразно провести обучение поставщиком стекол.
Um die sachgemesse Montage der sprossenfreie Glässer gewerleisten ist notwendig die entsprechende Schulung vom Glasleferant durchzuführen.

MB-78EI

EW15, EW30, EI15, EI30. Przekrój przez ościeżnicę ścianki stałej

EW15, EW30, EI15 EI30. Horizontal section of fixed wall opening frame
EW15, EW30, EI15, EI30. Сечение коробки глухой панели
EW15, EW30, EI45, EI60. Blendrahmen der Festwand - Schnitt

Skala 1:1

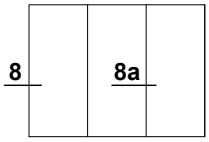

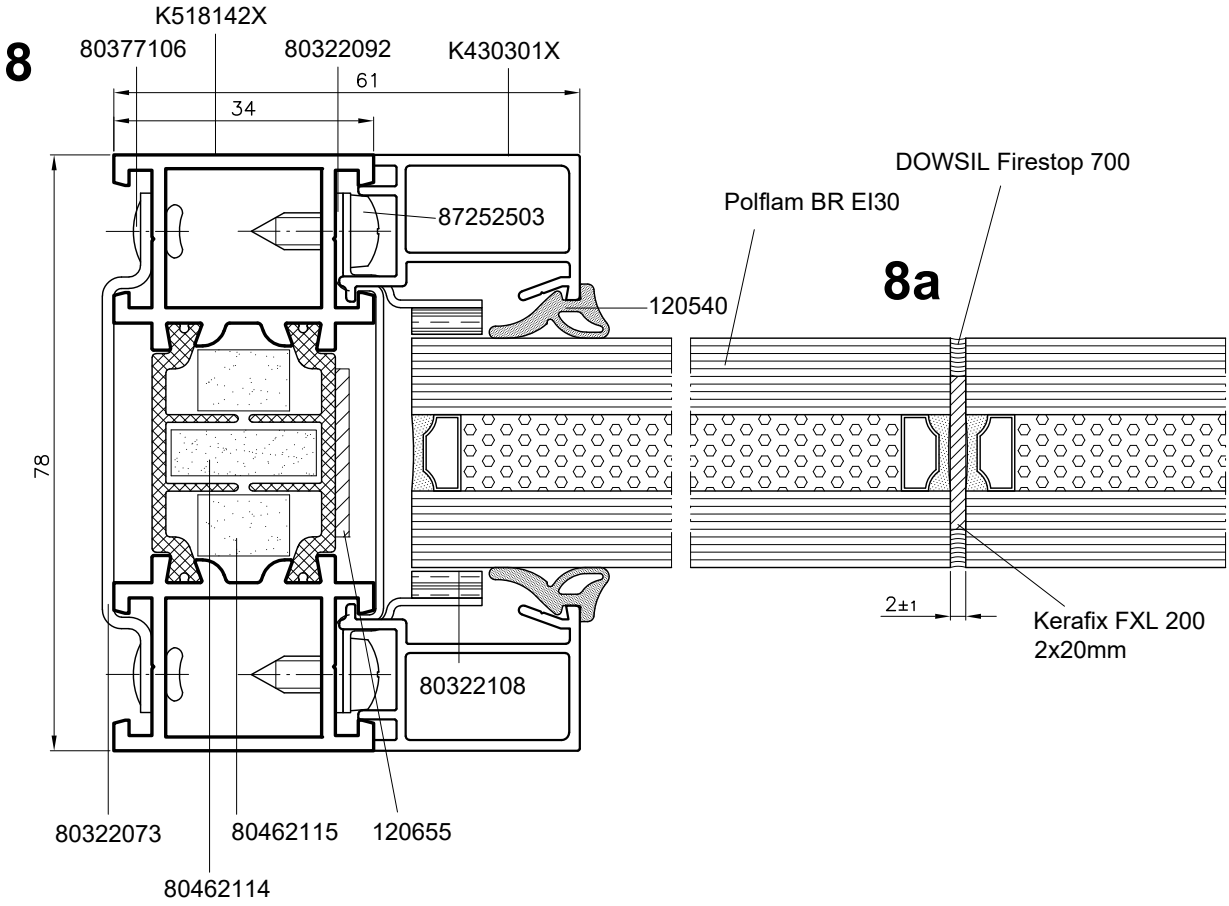

W celu prawidłowego montażu szyb bezszprosowych zaleca się przeprowadzenie szkolenia przez dostawcę szyb.
For the correct installation of the glass to muntin-free glass, it is recommended to have training by the glass supplier.
Для правильной установки безимпостного остекления целесообразно провести обучение поставщиком стекол.
Um die sachgemesse Montage der sprossenfreie Glässer gewerleisten ist notwendig die entsprechende Schulung vom Glasleferant durchzuführen.

MB-78EI

EI45, EW60, EI60. Przekrój przez ościeżnicę ścianki stałej

EI45, EW60, EI60. Horizontal section of fixed wall opening frame
EI45, EW60, EI60. Сечение коробки глухой панели
EI45, EW60, EI60. Blendrahmen der Festwand - Schnitt

Skala 1:1

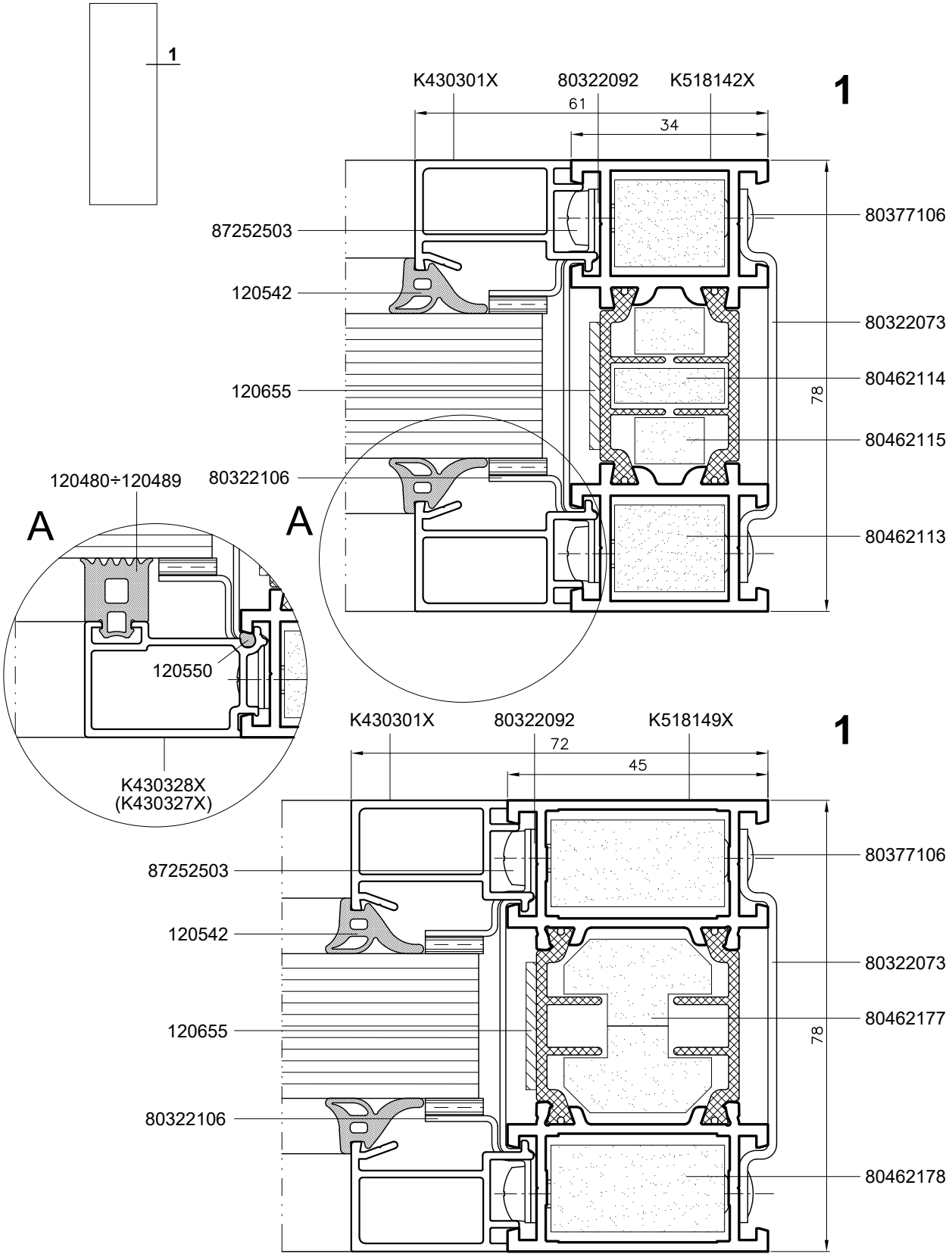

MB-78EI

EI45, EW60, EI60. Przekrój przez ościeżnicę ścianki stałej

EI45, EW60, EI60. Horizontal section of fixed wall opening frame
EI45, EW60, EI60. Сечение коробки глухой панели
EI45, EW60, EI60. Blendrahmen der Festwand - Schnitt

Skala 1:1

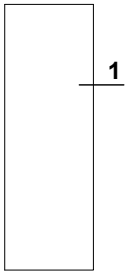

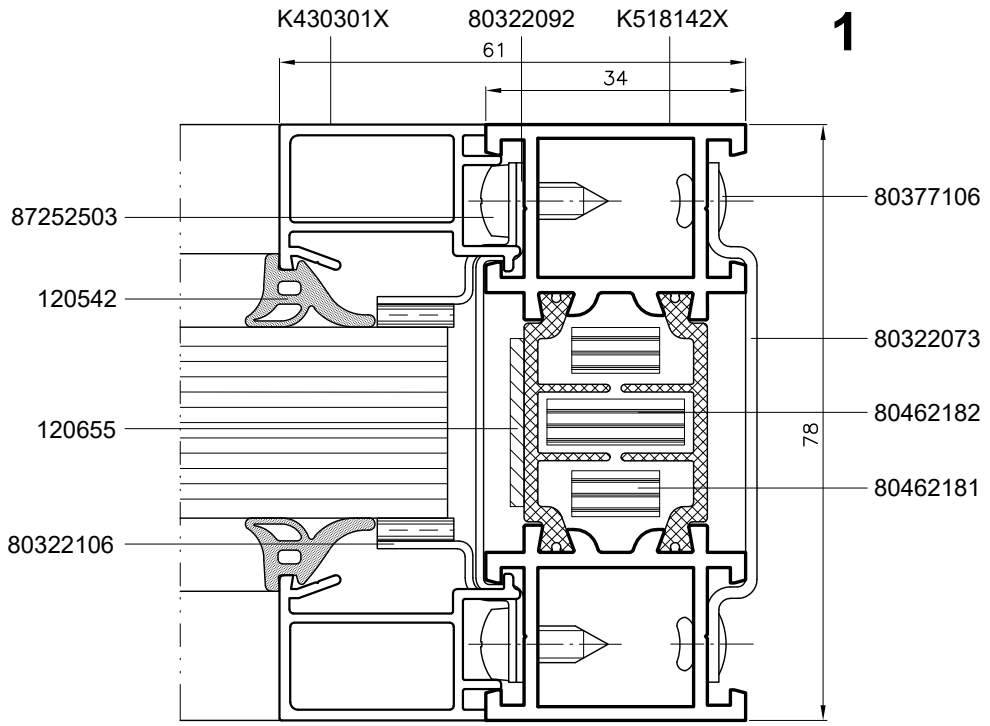

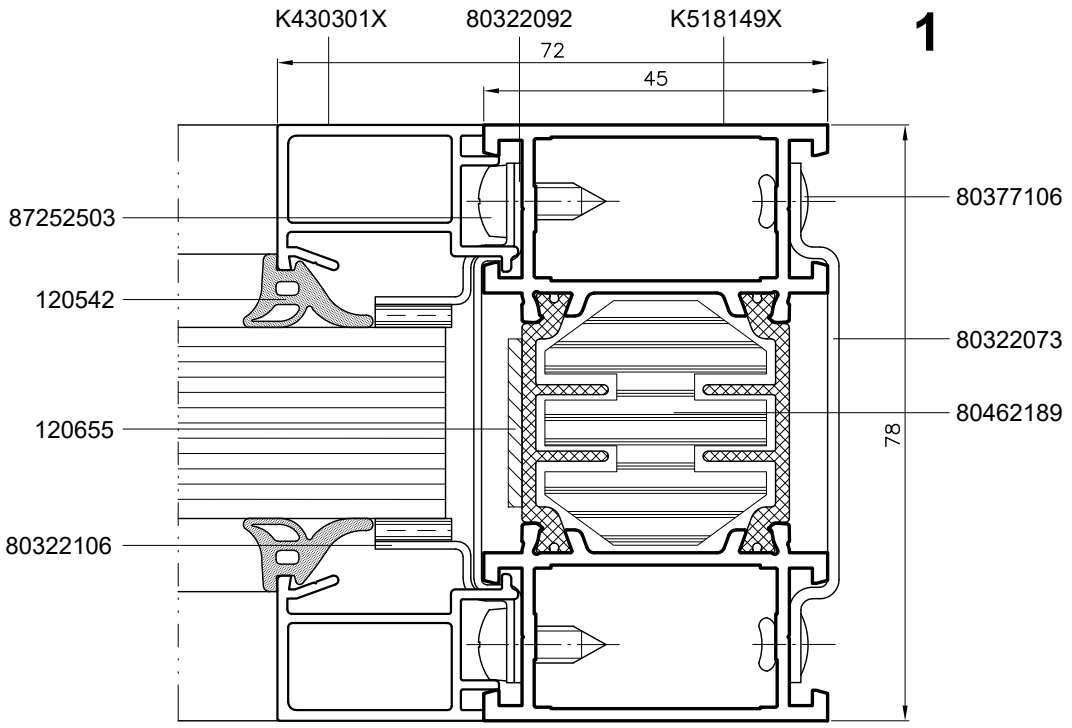

MB-78EI

EI45, EW60, EI60. Przekrój przez ościeżnicę ścianki stałej

EI45, EW60, EI60. Horizontal section of fixed wall opening frame
EI45, EW60, EI60. Сечение коробки глухой панели
EI45, EW60, EI60. Blendrahmen der Festwand - Schnitt

Skala 1:1

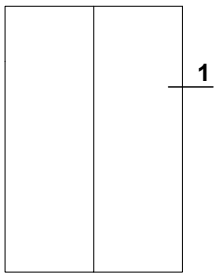

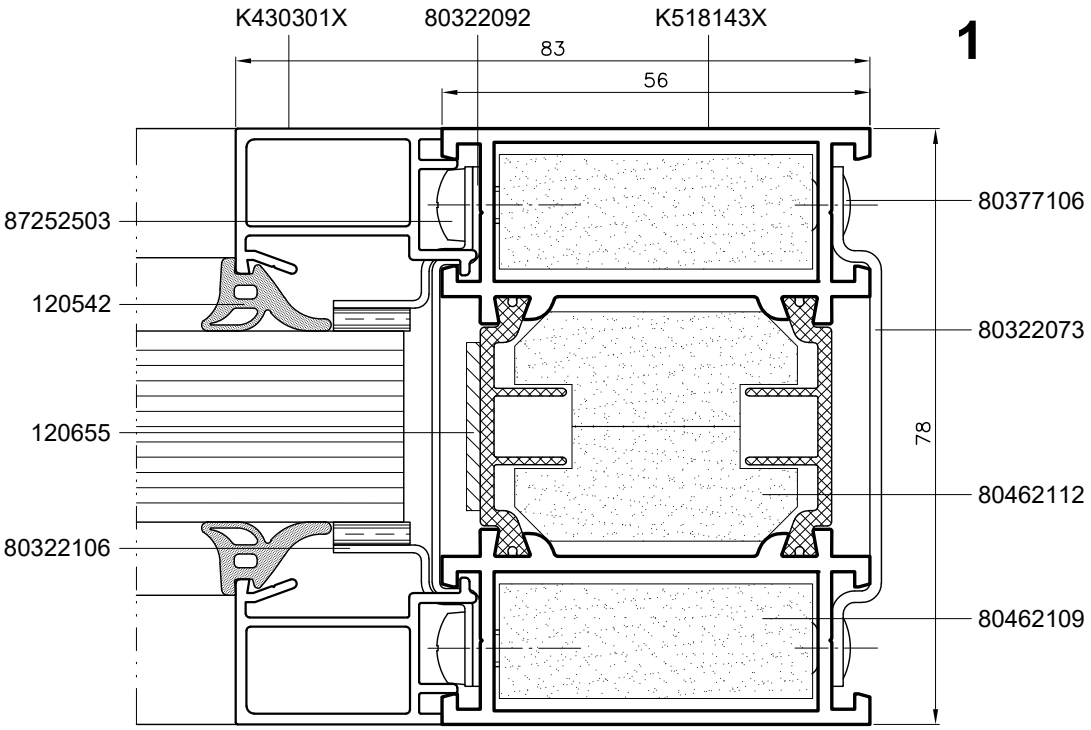

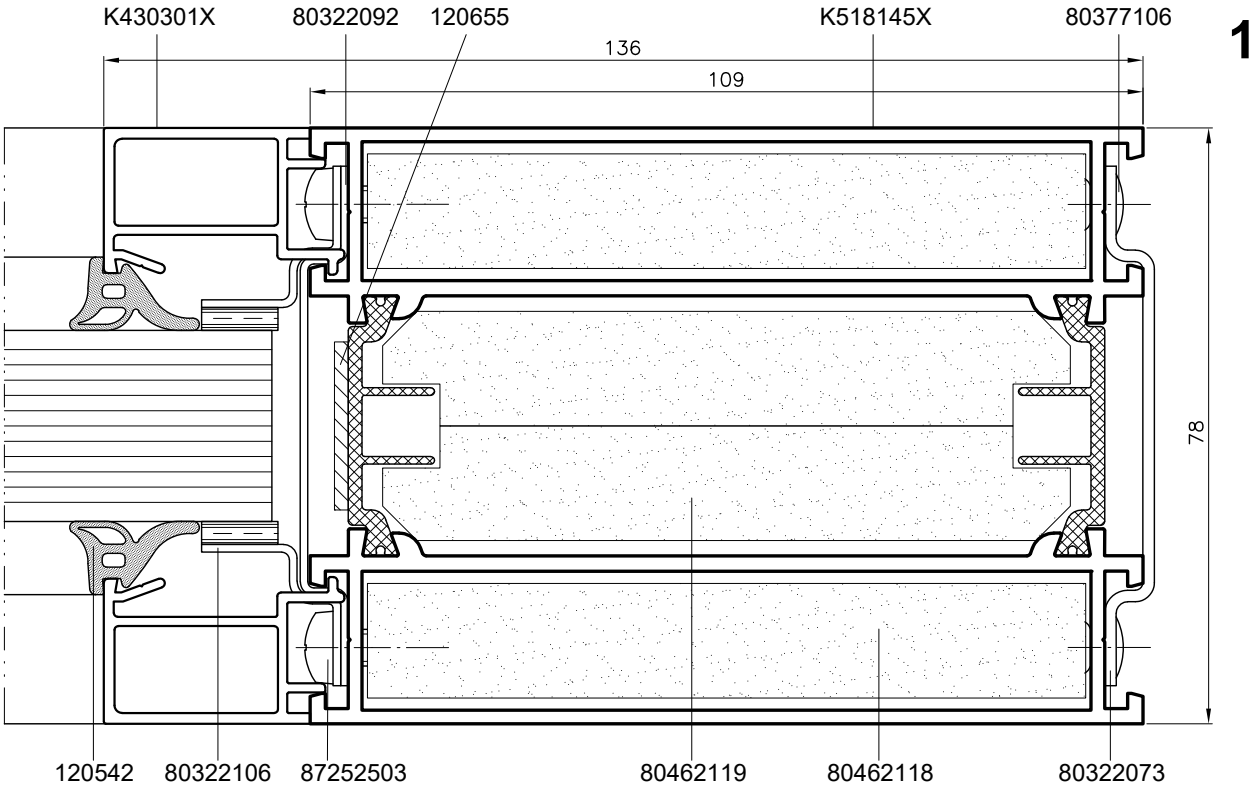

MB-78EI

EI45, EW60, EI60. Przekrój przez ościeżnicę ścianki stałej

EI45, EW60, EI60. Horizontal section of fixed wall opening frame
EI45, EW60, EI60. Сечение коробки глухой панели
EI45, EW60, EI60. Blendrahmen der Festwand - Schnitt

Skala 1:1

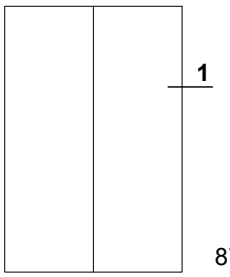

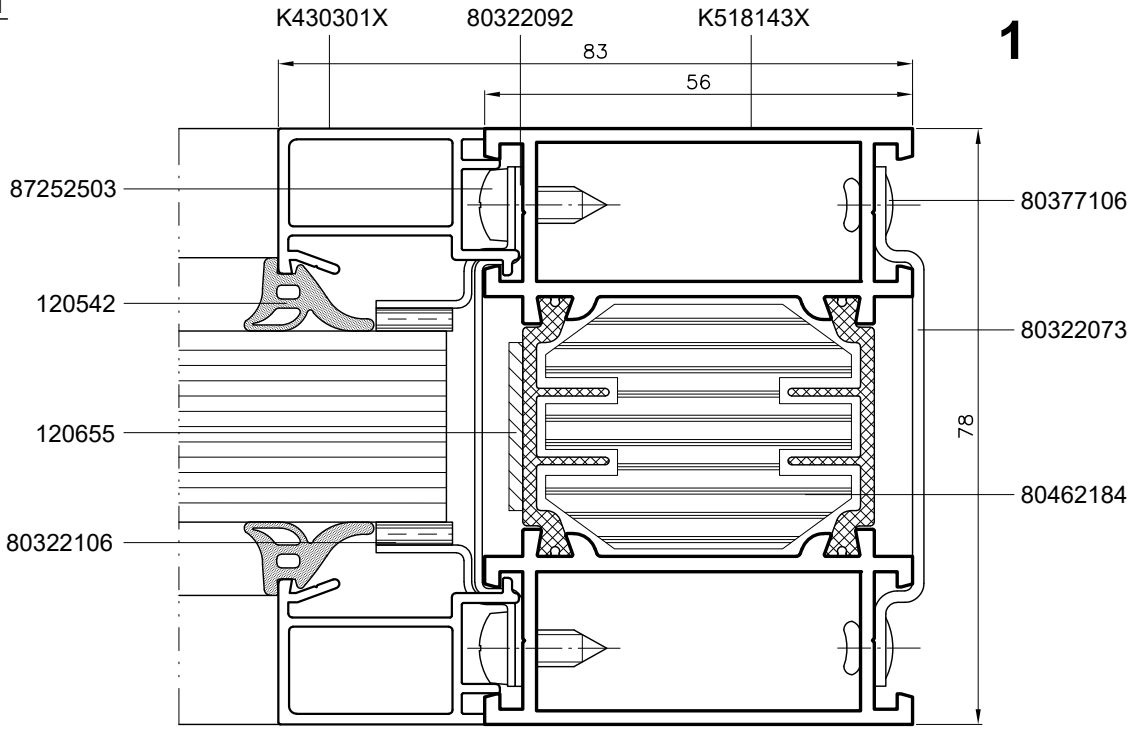

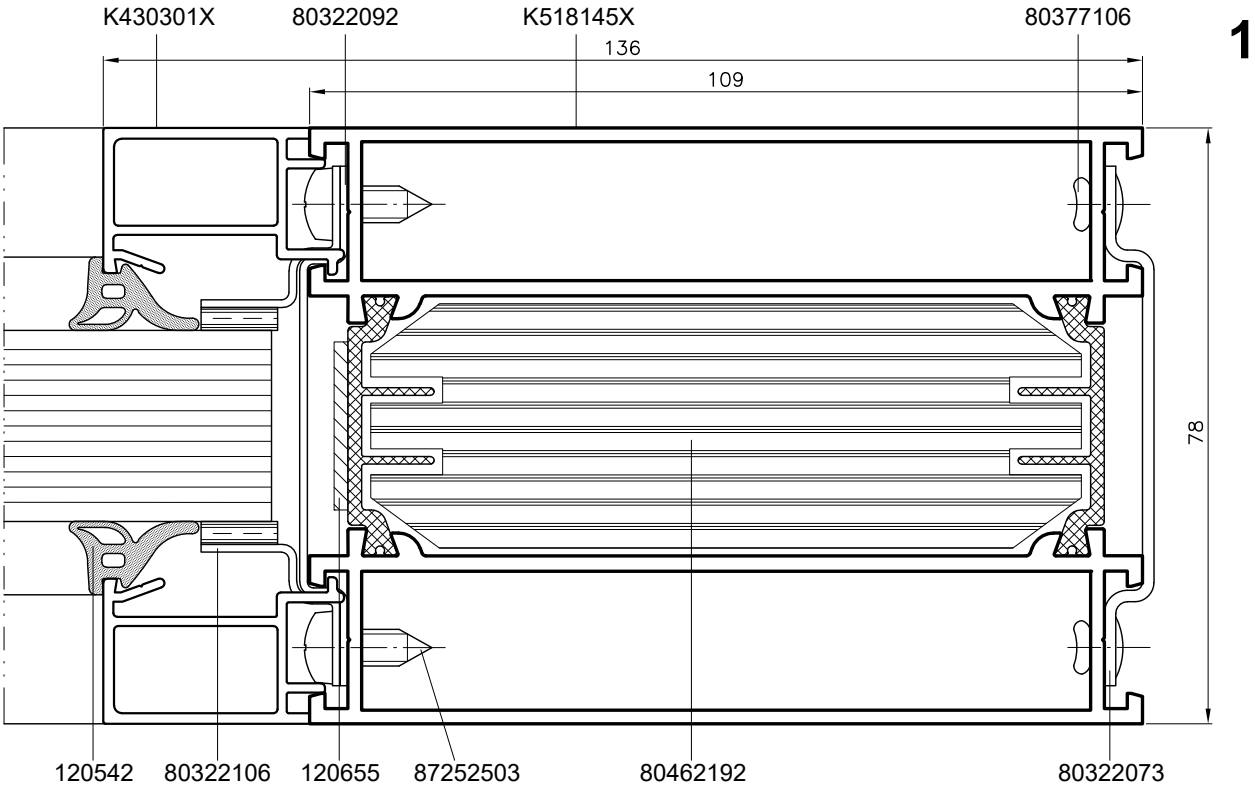

MB-78EI

EI45, EW60, EI60. Przekrój przez przewiązkę pionową

EI45, EW60, EI60. Horizontal section of vertical lacing
EI45, EW60, EI60. Сечение вертикального импоста
EI45, EW60, EI60. Vertikaler Kämpfer - Schnitt

Skala 1:1

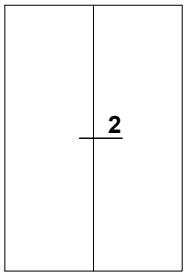

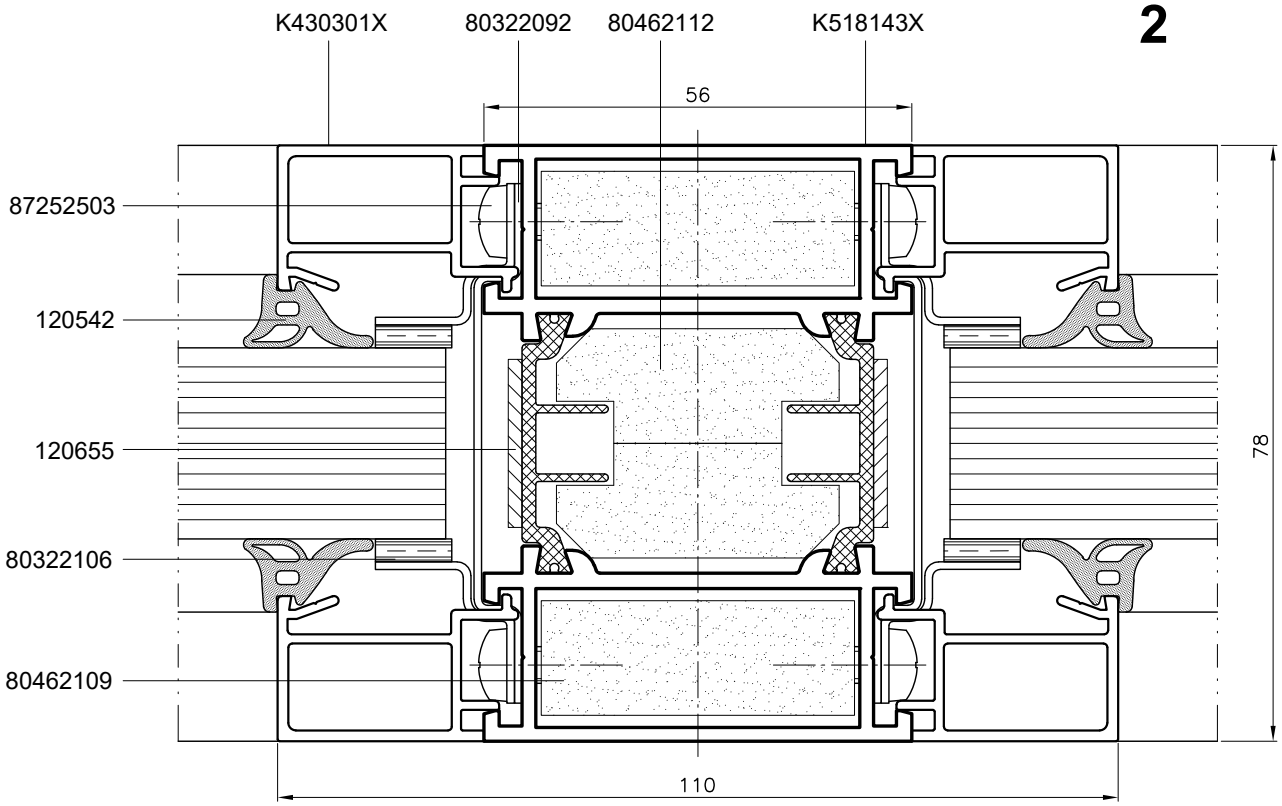

Alternatywnie stosować wkłady CI - dobór wg strony 12-1-04.00.
Alternatively, apply CI inserts - selection as per page 12-1-04.00.
Альтернативно применять вставки CI - подбор согласно странице 12-1-04.00.
Alternativ CI-Einsätze anwenden - Auswahl siehe Seite 12-1-04.00.

MB-78EI

EI45, EW60, EI60. Przekrój przez przewiązkę pionową, wzmocnioną

EI45, EW60, EI60. Horizontal section of reinforced vertical lacing
EI45, EW60, EI60. Сечение вертикального упрочненного импоста
EI45, EW60, EI60. Vertikaler Kämpfer, verstärkt - Schnitt

Skala 1:1

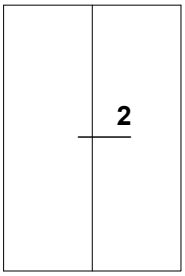

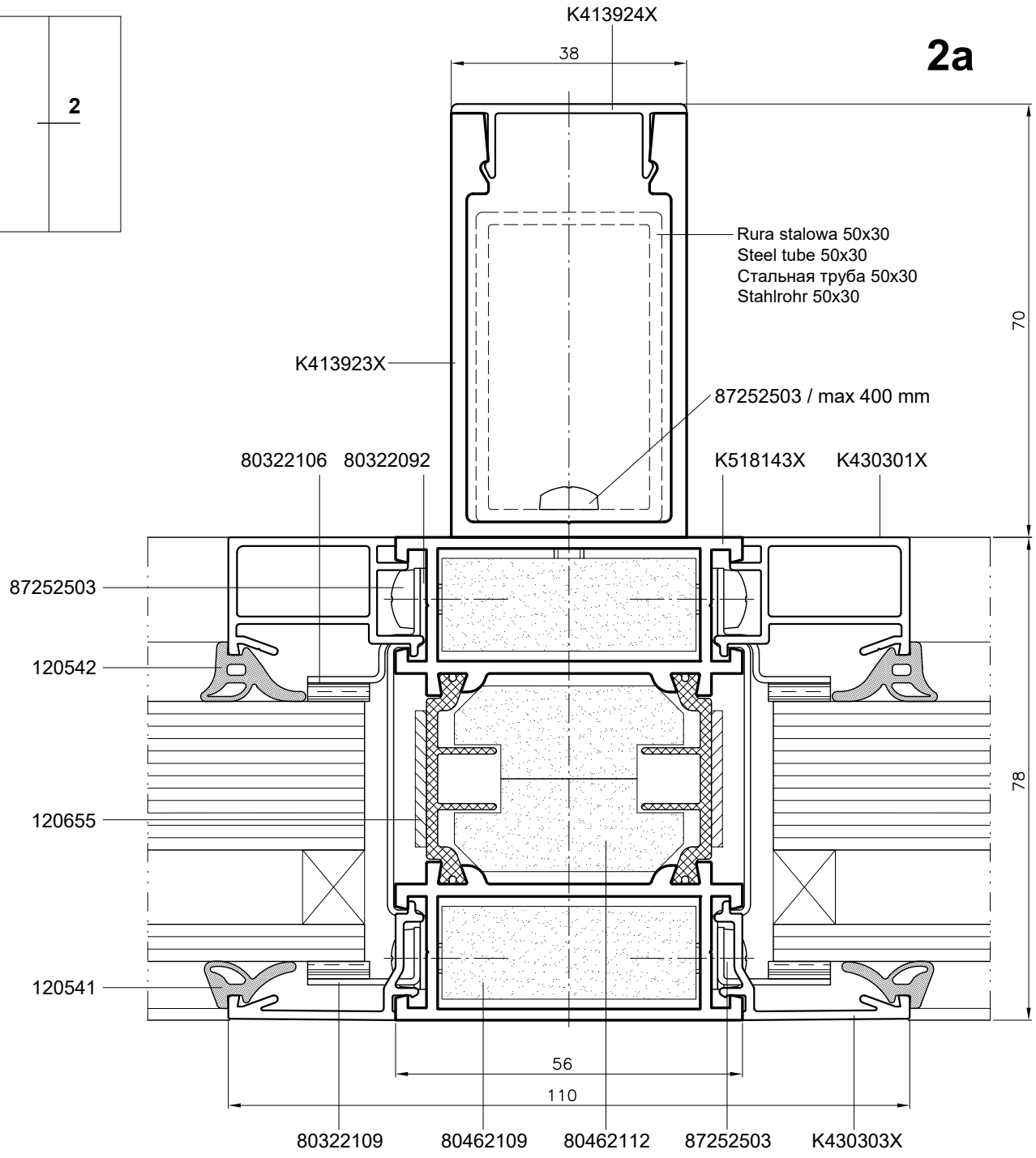

Alternatywnie stosować wkłady CI - dobór wg strony 12-1-04.00.
Alternatively, apply CI inserts - selection as per page 12-1-04.00.
Альтернативно применять вставки CI - подбор согласно странице 12-1-04.00.
Alternativ CI-Einsätze anwenden - Auswahl siehe Seite 12-1-04.00.

MB-78EI

EI45, EW60, EI60. Przekrój przez przewiązkę pionową, wzmocnioną

EI45, EW60, EI60. Horizontal section of reinforced vertical lacing
EI45, EW60, EI60. Сечение вертикального упрочненного импоста
EI45, EW60, EI60. Vertikaler Kämpfer, verstärkt - Schnitt

Skala 1:1

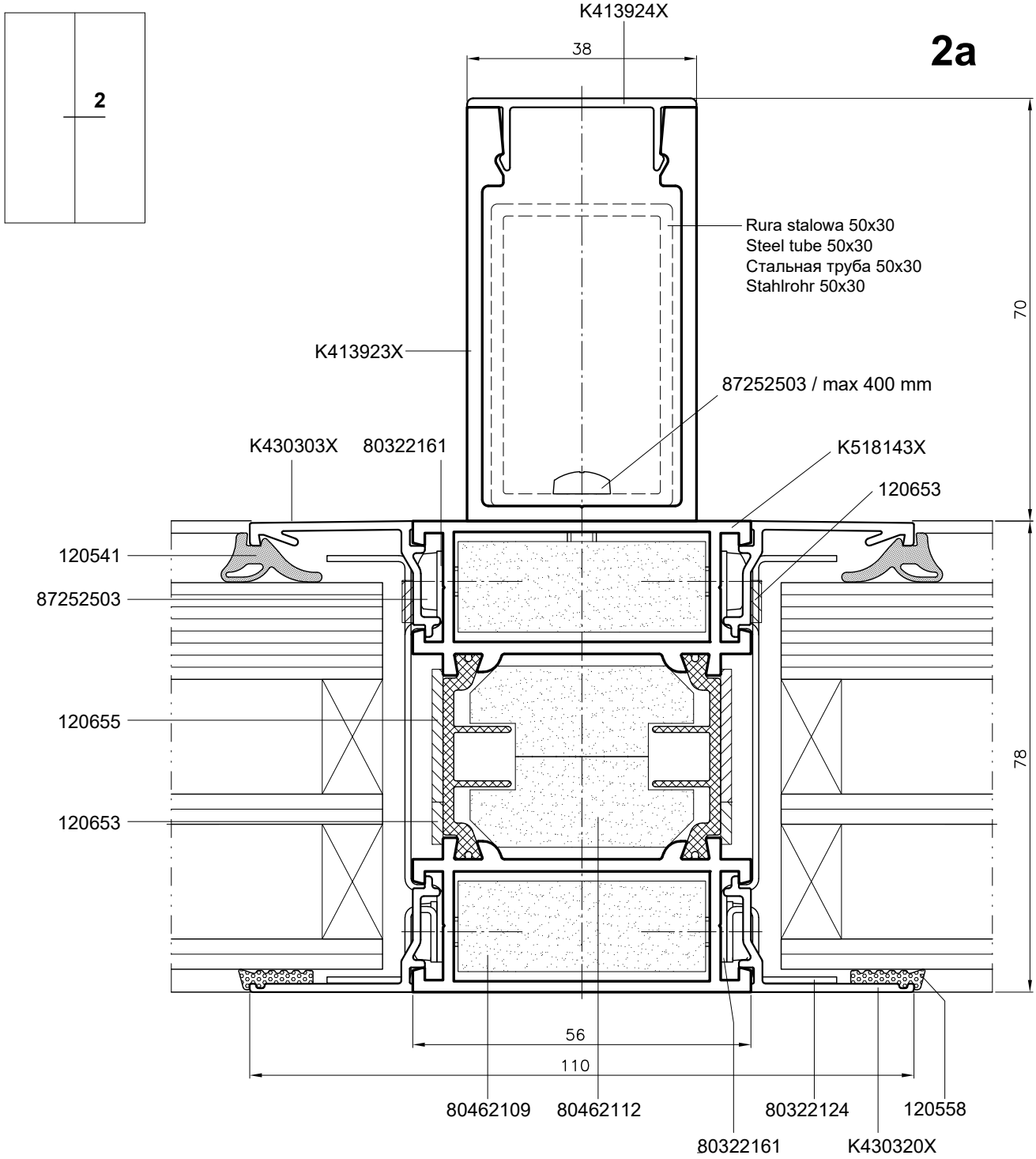

Alternatywnie stosować wkłady CI - dobór wg strony 12-1-04.00.
Alternatively, apply CI inserts - selection as per page 12-1-04.00.
Альтернативно применять вставки CI - подбор согласно странице 12-1-04.00.
Alternativ CI-Einsätze anwenden - Auswahl siehe Seite 12-1-04.00.

MB-78EI

EI45, EW60, EI60. Przekrój przez przewiązkę poziomą

EI45, EW60, EI60. Section of horizontal lacing
EI45, EW60, EI60. Сечение вертикального импоста
EI45, EW60, EI60. Horizontaler Kämpfer - Schnitt

Skala 1:1

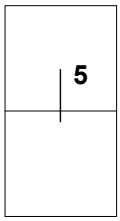

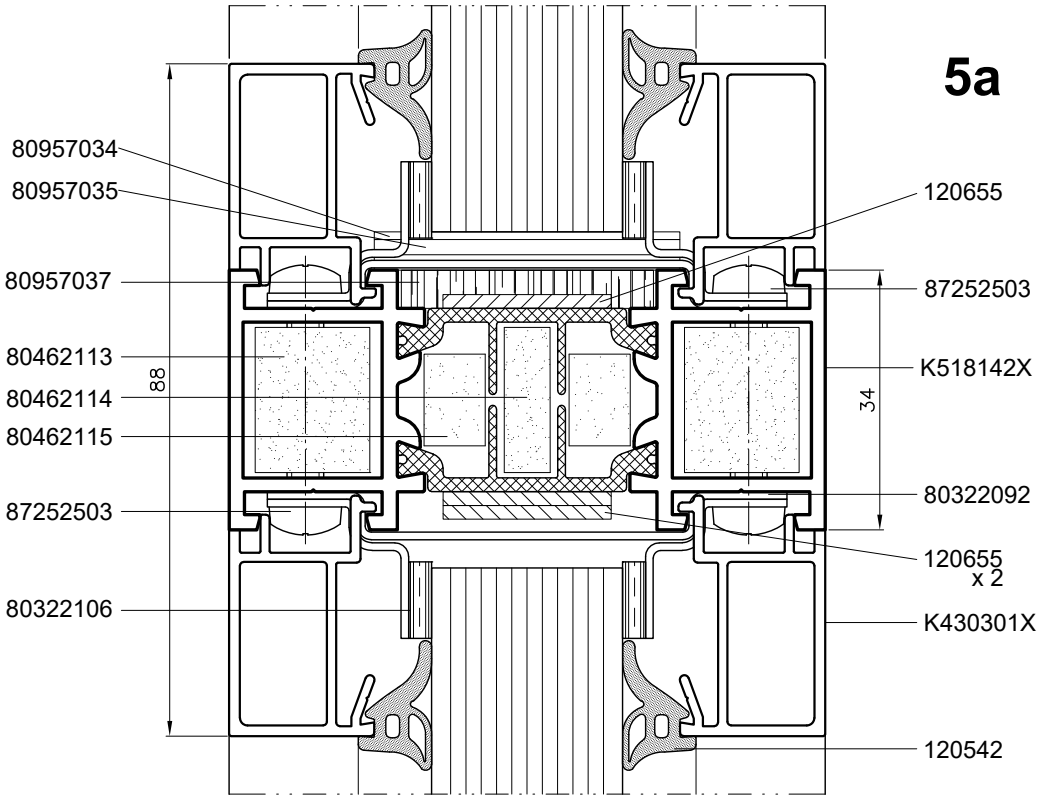

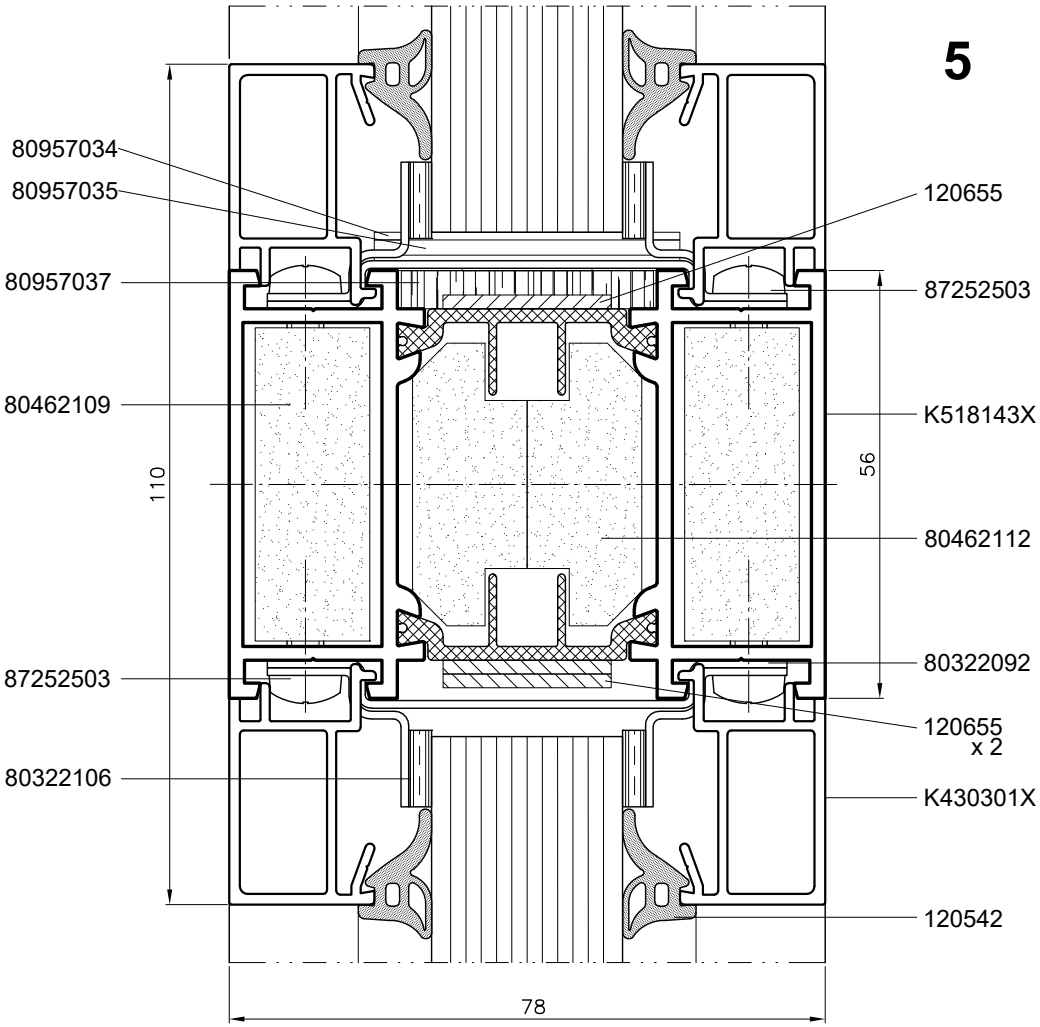

Alternatywnie stosować wkłady CI - dobór wg strony 12-1-04.00.
Alternatively, apply CI inserts - selection as per page 12-10-04.00.
Альтернативно применять вставки CI - подбор согласно странице 12-1-04.00.
Alternativ CI-Einsätze anwenden - Auswahl siehe Seite 12-1-04.00.

MB-78EI

EI45, EW60, EI60. Przekrój przez połączenie ościeżnic

EI45, EW60, EI60. Joints of jambs - section
EI45, EW60, EI60. Сечение соединений коробок
EI45, EW60, EI60. Blendrahmenverbindung - Schnitt

Skala 1:1

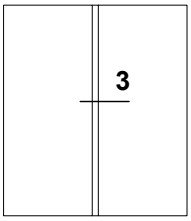

3

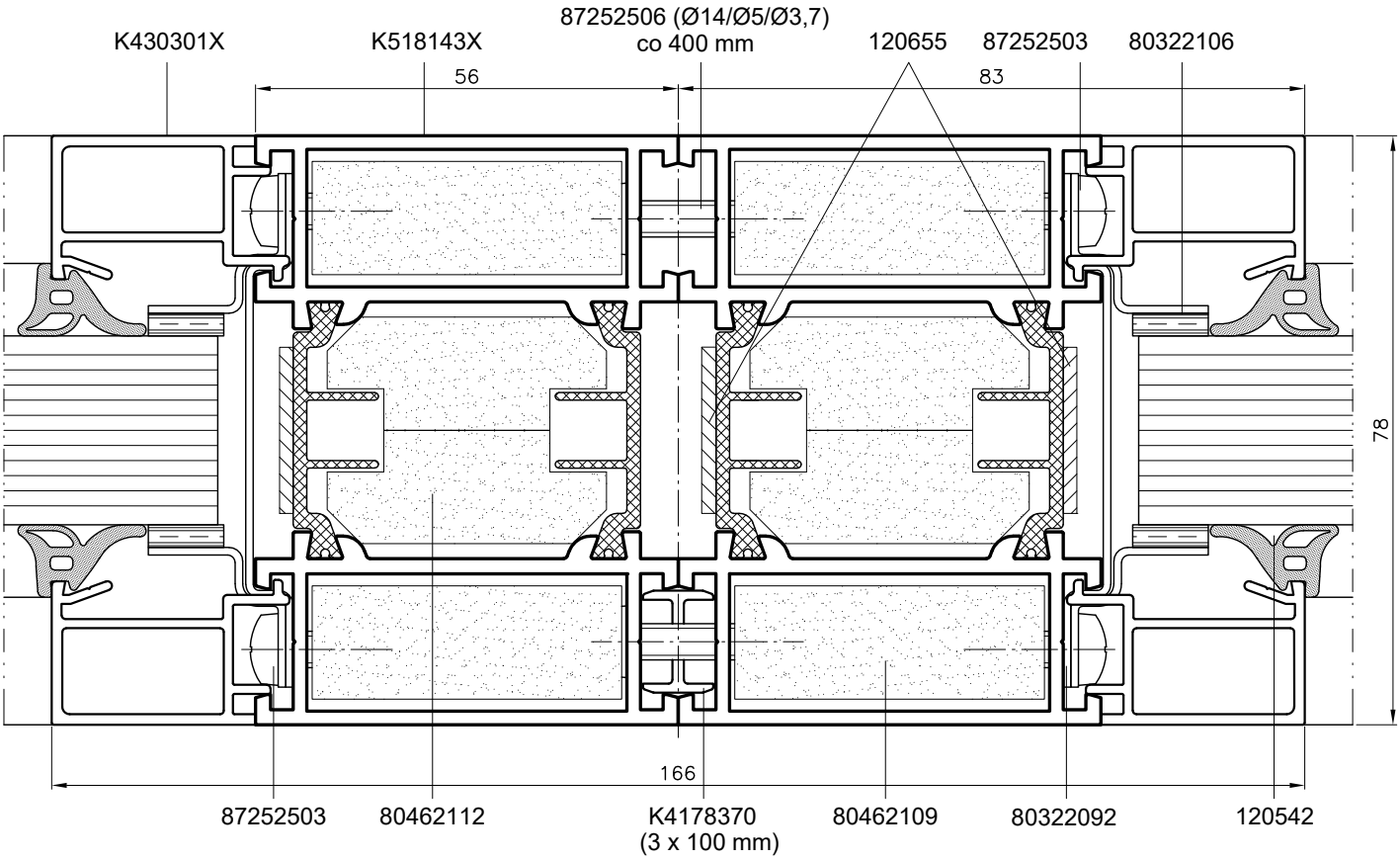

Alternatywnie stosować wkłady CI - dobór wg strony 12-1-04.00.
Alternatively, apply CI inserts - selection as per page 12-1-04.00.
Альтернативно применять вставки CI - подбор согласно странице 12-1-04.00.
Alternativ CI-Einsätze anwenden - Auswahl siehe Seite 12-1-04.00.

MB-78EI

EI45, EI60. Przekrój przez ościeżnicę ścianki stałej

EI45, EI60. Horizontal section of fixed wall opening frame
EI45, EI60. Сечение коробки глухой панели
EI45, EI60. Blendrahmen der Festwand - Schnitt

Skala 1:1

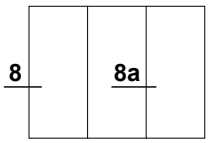

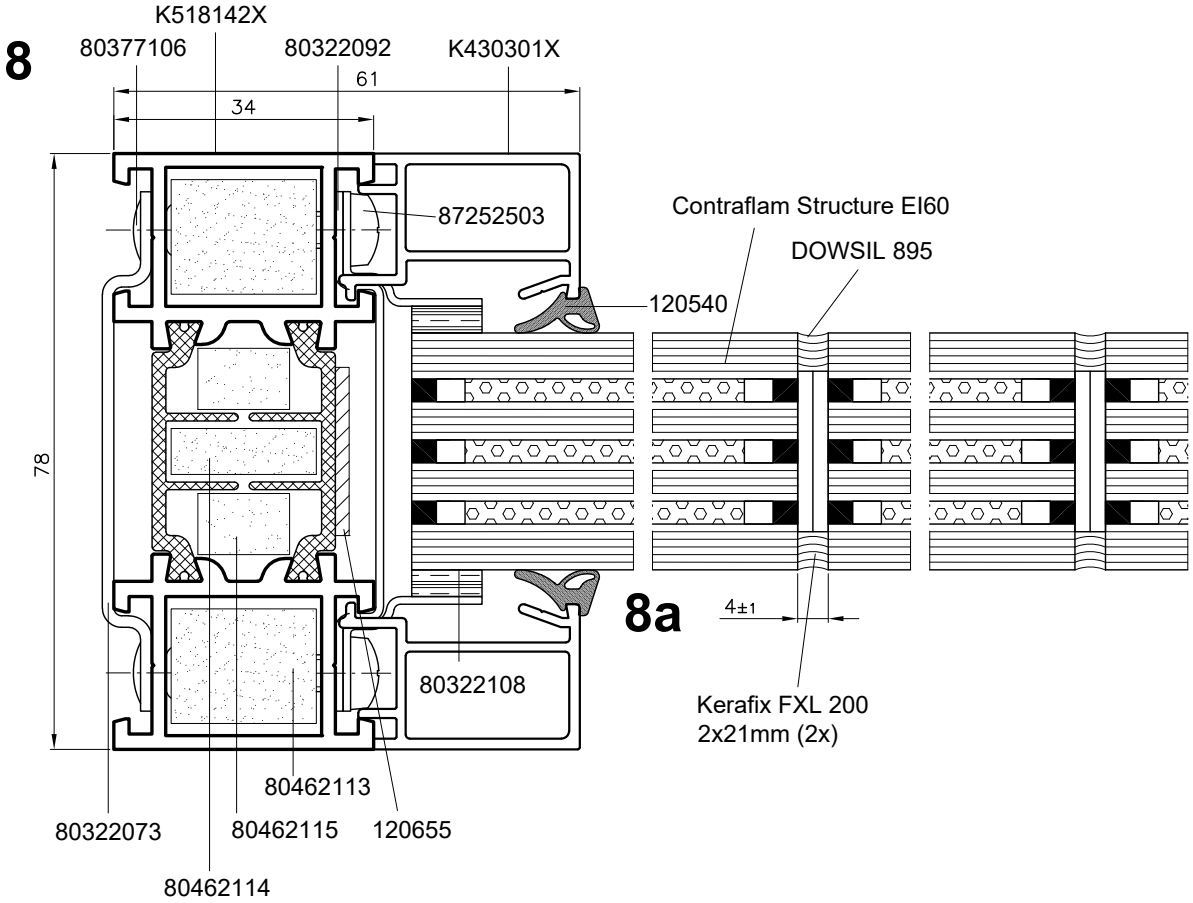

W celu prawidłowego montażu szyb bezszprosowych zaleca się przeprowadzenie szkolenia przez dostawcę szyb.
For the correct installation of the glass to muntin-free glass, it is recommended to have training by the glass supplier.
Для правильной установки безимпостного остекления целесообразно провести обучение поставщиком стекол.
Um die sachgemesse Montage der sprossenfreie Glässer gewerleisten ist notwendig die entsprechende Schulung vom Glasleferant durchzuführen.

MB-78EI

EI45, EI60. Przekrój przez ościeżnicę ścianki stałej

EI45, EI60. Horizontal section of fixed wall opening frame
EI45, EI60. Сечение коробки глухой панели
EI45, EI60. Blendrahmen der Festwand - Schnitt

Skala 1:1

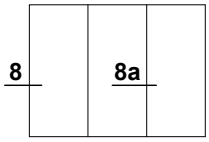

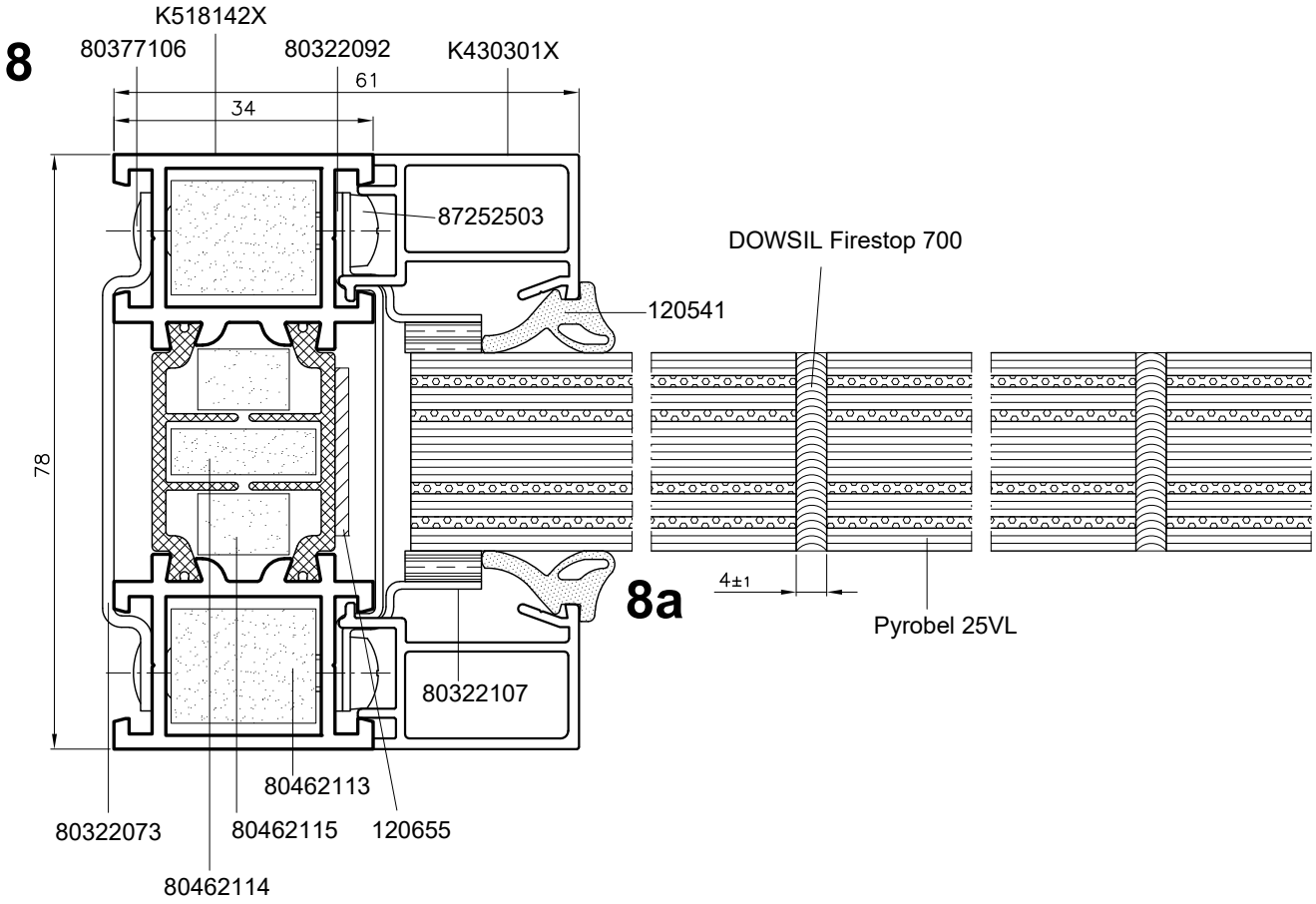

W celu prawidłowego montażu szyb bezszprosowych zaleca się przeprowadzenie szkolenia przez dostawcę szyb.
For the correct installation of the glass to muntin-free glass, it is recommended to have training by the glass supplier.
Для правильной установки безимпостного остекления целесообразно провести обучение поставщиком стекол.
Um die sachgemesse Montage der sprossenfreie Glässer gewerleisten ist notwendig die entsprechende Schulung vom Glasleferant durchzuführen.

MB-78EI

Szklenie
Glazing
Остекление
Verglasung

Przeszklenie przezierne / Transparent fillings

Klasa Type	Producent Manufacturer	Nazwa szyby Glass panel type	Gr. / Thx min. [mm]	Max. wymiar / Max. dimensions [mm] szer. x wysok. widht x height [mm x mm]	Pow. Area [m²]	szer. x wysok. widht x height [mm x mm]	Pow. Area [m²]
EI30	AGC	Pyrobel 16	17,3	1200 x 3000	3,60	1650 x 1200	1,98
		Pyrobel 16 17,3 mm/8-24/ESG 5 or VSG 33.2	30,3	1200 x 3000	3,60	1650 x 1200	1,98
		Pyrobel 16/8-24/ESG 5 or VSG 33.2/8-24/ /ESG 5 or VSG 33.2	43,3	1200 x 3000	3,60	1650 x 1200	1,98
	Polflam	Polflam EI30	20	1500 x 3000	4,50	2200 x 1465	3,22
		Polflam EI30 20 mm/8-24/ESG 5 or VSG 33.2	33	1500 x 3000	4,50	2200 x 1465	3,22
		Polflam EI30 20 mm/8-24/ESG 5 or VSG 33.2 /8-24/ESG 5 or VSG 33.2	46	1500 x 3000	4,50	2200 x 1465	3,22
		Polflam EI30	22	2200 x 4200	8,80	2200 x 4200	8,80
		Polflam EI30 22 mm/8-24/ESG 5 or VSG 33.2	35	2200 x 4200	8,80	2200 x 4200	8,80
		Polflam EI30 22 mm/8-24/ESG 5 or VSG 33.2 /8-24/ESG 5 or VSG 33.2	48	2200 x 4200	8,80	2200 x 4200	8,80
	Vetrotech Saint-Gobain	Contraflam 30	16	1200 x 3000	3,60	2200 x 1200	2,64
		Contraflam 30 16 mm/8-24/ESG 5 or VSG 33.2	29	1200 x 3000	3,60	2200 x 1200	2,64
		Contraflam 30 16 mm/8-24/ESG 5 or VSG 33.2 /8-24/ESG 5 or VSG 33.2	42	1200 x 3000	3,60	2200 x 1200	2,64
	Pyroguard	Pyroguard T-EI30/18-2	18	1470 x 2800	4,12	2200 x 1500	3,30
		Pyroguard T-EI30 /8-24/ESG 5 or VSG 33.2	31	1470 x 2800	4,12	2200 x 1500	3,30
		Pyroguard T-EI30/8-24/ESG 5 or VSG 33.2/ /8-24/ESG 5 or VSG 33.2	44	1470 x 2800	4,12	2200 x 1500	3,30
	Promat	Promaglas	17	1075 x 2300	2,47	2200 x 1320	2,90
		Promaglas/8-24/ESG 5 or VSG 33.2	30	1075 x 2300	2,47	2200 x 1320	2,90
		Promaglas/8-24/ESG 5 or VSG 33.2/8-24/ /ESG 5 or VSG 33.2	43	1075 x 2300	2,47	2200 x 1320	2,90
	Bohamet	Bohflam EI30	15	1200 x 3000	3,60	1200 x 3000	3,60
		Bohflam EI30 15 mm/8-24/ESG 5 or VSG 33.2	28	1200 x 3000	3,60	1200 x 3000	3,60
		Bohflam EI30 15 mm/8-24/ESG 5 or VSG 33.2 /8-24/ESG 5 or VSG 33.2	41	1200 x 3000	3,60	1200 x 3000	3,60
	Glassprof	Glassprof EI30	15	1200 x 3000	3,60	1200 x 3000	3,60
		Glassprof EI30 15 mm/8-24/ESG 5 or VSG 33.2	28	1200 x 3000	3,60	1200 x 3000	3,60
		Glassprof EI30 15 mm/8-24/ESG 5 or VSG 33.2 /8-24/ESG 5 or VSG 33.2	41	1200 x 3000	3,60	1200 x 3000	3,60

Szyby do szklenia bezszprosowego
Transparent fillings - walls with butt jointed glazing

Klasa Type	Producent Manufacturer	Nazwa szyby Glass panel type	Gr. / Thx [mm]	Maksymalny wymiar Maximum dimensions [mm] szer. x wysok. widht x height [mm x mm]	Pow. Area [m²]
EI30	Vetrotech Saint-Gobain	Contraflam Structure EI30	23	1200 x 3000	3,60
	AGC	Pyrobel 16 VL	17	1000 x 2900	2,90
	Polflam	Polflam BR EI30	30	1200 x 3000	3,60

MB-78EI

Szklenie
Glazing
Остекление
Verglasung

Przeszklenie przezierne / Transparent fillings

Klasa Type	Producent Manufacturer	Nazwa szyby Glass panel type	Gr. / Thx min. [mm]	Max. wymiar / Max. dimensions [mm] szer. x wysok. widht x height [mm x mm]	Pow. Area [m²]	szer. x wysok. widht x height [mm x mm]	Pow. Area [m²]
EI60	AGC	Pyrobel 25	26,6	1400 x 3000	4,20	1400 x 3000	4,20
		Pyrobel 25 26,6 mm/8-24/ESG 5 or VSG 33.2	39,6	1400 x 3000	4,20	1400 x 3000	4,20
		Pyrobel 25 26,6 mm/8-24/ESG 5 or VSG 33.2 /8-24/ESG 5 or VSG 33.2	52,6	1400 x 3000	4,20	1400 x 3000	4,20
	Polflam	Polflam EI60	25	1500 x 3000	4,50	2200 x 1440	3,17
		Polflam EI60 25mm/8-24/ESG 5 or VSG 33.2	38	1500 x 3000	4,50	2200 x 1440	3,17
		Polflam EI60 25mm/8-24/ESG 5 or VSG 33.2 /8-24/ESG 5 or VSG 33.2	51	1500 x 3000	4,50	2200 x 1440	3,17
		Polflam EI60	27	2200 x 4200	8,80	2200 x 4200	8,80
		Polflam EI60 27mm/8-24/ESG 5 or VSG 33.2	40	2200 x 4200	8,80	2200 x 4200	8,80
		Polflam EI60 27mm/8-24/ESG 5 or VSG 33.2 /8-24/ESG 5 or VSG 33.2	53	2200 x 4200	8,80	2200 x 4200	8,80
	Vetrotech Saint-Gobain	Contraflam 60	25	1500 x 3000	4,50	2200 x 1500	3,30
		Contraflam 60 25 mm/8-24/ESG 5 or VSG 33.2	38	1500 x 3000	4,50	2200 x 1500	3,30
		Contraflam 60 25mm/8-24/ESG 5 or VSG 33.2 /8-24/ESG 5 or VSG 33.2	51	1500 x 3000	4,50	2200 x 1500	3,30
	Pyroguard	Pyroguard T-EI60	28	1470 x 2800	4,12	1470 x 2800	4,12
		Pyroguard T-EI60/8-24/ESG 5 or VSG 33.2	41	1470 x 2800	4,12	1470 x 2800	4,12
		Pyroguard T-EI60/8-24/ESG 5 or VSG 33.2/ /8-24/ESG 5 or VSG 33.2	54	1470 x 2800	4,12	1470 x 2800	4,12
	Pilkington	Pyrostop	23	1300 x 2400	3,12	1300 x 2400	3,12
		Pyrostop/8-24/ESG 5 or VSG 33.2	36	1300 x 2400	3,12	1300 x 2400	3,12
		Pyrostop/8-24/ESG 5 or VSG 33.2/8-24/ /ESG 5 or VSG 33.2	49	1300 x 2400	3,12	1300 x 2400	3,12
	Bohamet	Bohflam EI60	26	1800 x 3600	5,44	1800 x 3600	5,44
		Bohflam EI60 26 mm/8-24/ESG 5 or VSG 33.2	39	1800 x 3600	5,44	1800 x 3600	5,44
		Bohflam EI60 26 mm/8-24/ESG 5 or VSG 33.2 /8-24/ESG 5 or VSG 33.2	52	1800 x 3600	5,44	1800 x 3600	5,44
	Glassprof	Glassprof EI60	25	1800 x 3600	5,44	1800 x 3600	5,44
		Glassprof EI60 25 mm/8-24/ESG 5 or VSG 33.2	38	1800 x 3600	5,44	1800 x 3600	5,44
		Glassprof EI60 25 mm/8-24/ESG 5 or VSG 33.2 /8-24/ESG 5 or VSG 33.2	51	1800 x 3600	5,44	1800 x 3600	5,44

Szyby do szklenia bezszprosowego
Transparent fillings - walls with butt jointed glazing

Klasa Type	Producent Manufacturer	Nazwa szyby Glass panel type	Gr. / Thx [mm]	Maksymalny wymiar Maximum dimensions [mm] szer. x wysok. widht x height [mm x mm]	Pow. Area [m²]
EI60	Vetrotech Saint-Gobain	Contraflam Structure EI60	31	1200 x 3000	3,60
	AGC	Pyrobel 25 VL	26,6	1000 x 3000	3,00
				1200 x 2900	3,48
	Polflam	Polflam BR EI60	35	1200 x 3000	3,60

MB-78EI

EI15÷EI60. Szklenie - dobór listew przyszybowych i uszczelek EPDM

EI15÷EI60. Glazing - choice of glazing beads and EPDM gaskets
EI15÷EI60. Остекление - подбор штапиков и уплотнителей EPDM
EI15÷EI60. Verglasung - Auswahl von Glasleisten und EPDM-Dichtungen

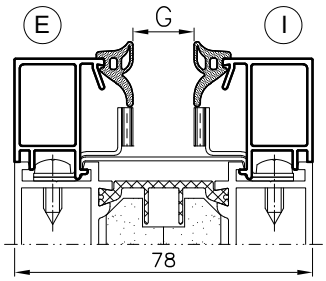

Skala 1:2

	E			I			E	I
	120542 / 120449	120541 / 120451	120540 / 120452	120540 / 120452	120541 / 120451	120542 / 120449		
8 ≤ G ≤ 10		●			●		K430304X	K430304X
10 < G ≤ 13			●	●				
13 < G ≤ 16	●					●	K430300X	K430300X
16 < G ≤ 19		●			●			
19 < G ≤ 22			●	●				
22 < G ≤ 25	●					●	K430301X	K430301X
25 < G ≤ 28		●			●			
28 < G ≤ 31			●	●				
31 < G ≤ 32	●					●	K430302X	K430302X
32 < G ≤ 34		●		●			K430303X	K430304X
34 < G ≤ 36		●				●	K430303X	K430300X
36 < G ≤ 38		●			●			
38 < G ≤ 40		●				●	K430303X	K430301X
40 < G ≤ 42		●			●			
42 < G ≤ 44		●		●				
44 < G ≤ 45			●	●				
47 ≤ G ≤ 49		●		●			K430303X	K430302X

E - strona zewnętrzna zabudowy.
E - external part of assembly.
E - внешняя сторона застройки.
E - Außenseite der Konstruktion.

I - strona wewnętrzna zabudowy.
I - internal part of assembly.
I - внутренняя сторона застройки.
I - Innenseite der Konstruktion.

MB-78EI

EI15÷EI60. Szklenie - dobór kątowników stal. i uszcz. ceramicznych

EI15÷EI60. Glazing - choice of steel profiles and ceramic gaskets
EI15÷EI60. Остекление - подбор стал.угловых проф. и керамических уплотнителей
EI15÷EI60. Verglasung - Auswahl von Stahlprofilen und keramischen Dichtungen

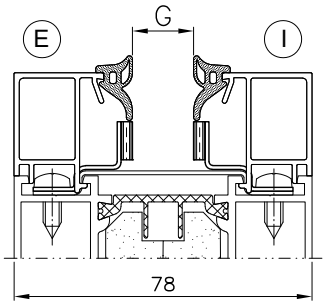

Skala 1:2

Kątowniki szklenia - komplet
Glazing angle sections - a set
Профили остекления - набор
Glashaltewinkel - Satz

	E	I
8 ≤ G ≤ 12	80322103 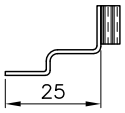	80322103 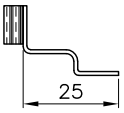
12 < G ≤ 16	80322104 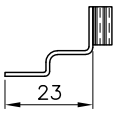	80322104 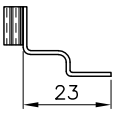
16 < G ≤ 20	80322105 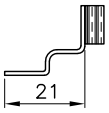	80322105 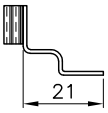
20 < G ≤ 24	80322106 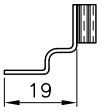	80322106 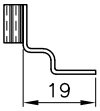
24 < G ≤ 28	80322107 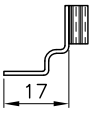	80322107 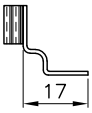
28 < G ≤ 32	80322108 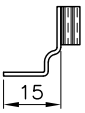	80322108 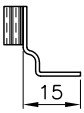
32 < G ≤ 34	80322109 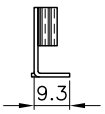	80322103 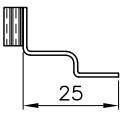
34 < G ≤ 36	80322109 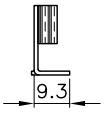	80322104 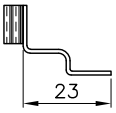
36 < G ≤ 38	80322109 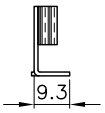	80322105 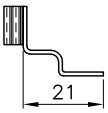
38 < G ≤ 40	80322109 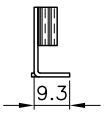	80322106 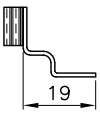
40 < G ≤ 42	80322109 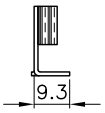	80322107 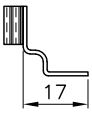
42 < G ≤ 45	80322109 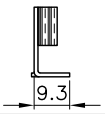	80322108 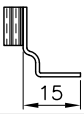
47 ≤ G ≤ 49	80322109 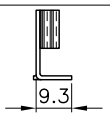	80322128 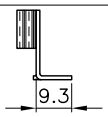

MB-78EI

EI15÷EI60. Szklenie - dobór podkładek podszybowych

EI15÷EI60. Glazing - selection of under-pane glazing washers
EI15÷EI60. Остекление - подбор подкладок под стеклопакеты
EI15÷EI60. Verglasung - Auswahl von Glasunterlagen

1:2

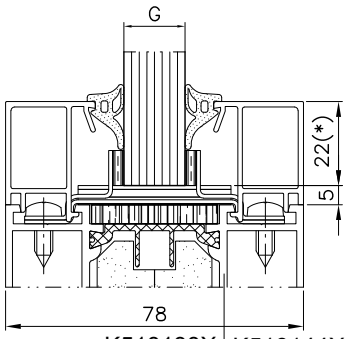

K518138X–K518144X
K518142X–K518145X
K518143X–K518149X

(*) - Rozwiązanie alternatywne 23mm.
(*) - Alternative solution 23mm.
(*) - Альтернативное решение 23mm.
(*) - Alternative Ausführung 23mm.

8 ≤ G ≤ 49

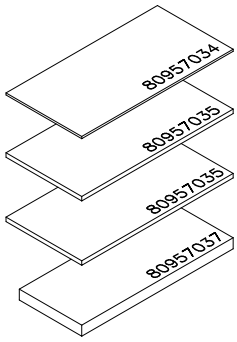

Rozmieszczenie podkładek nośnych i regulacyjnych.
Spacing of main and regulating washers.
Размещение несущих и регулирующих подкладок.
Anordnung von Glasauflagen und Einstellunterlagen.

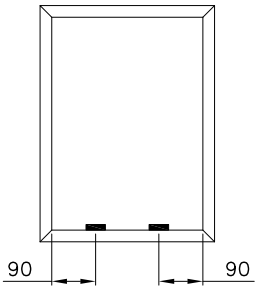

Szklenie okien powinno być wykonywane na stanowisku gwarantującym zachowanie prostopadłości kształtowników w narożach. W miejscach pokazanych na powyższych schematach zakładamy podkładki podszybowe (80957035, 80957037). Wkładamy szybę i przy użyciu podkładki regulacyjnej (80957034) blokujemy szybę ustalając ostatecznie jej położenie (odległość krawędzi szyby od skrzydła powinna być równa na wszystkich bokach i wynosić 5 mm (*4 mm)). Następnie kolejno przykręcamy odpowiednio dobrane kątowniki przyszybowe i zatrzaskujemy listwy przyszybowe zgodnie z tabelami szklenia. Końcową czynnością jest wsunięcie pomiędzy szybę a listwy dociskowe uszczelki wewnętrznej (120540, 120541, 120542 lub 120449, 120451, 120452 dobranej zależnie od potrzeb).

Glazing should be performed at the stand which ensures maintaining corner perpendicularity of profiles. Place glazing washers(80957035, 80957037) in the spots as shown in the diagrams above. Place the pane and block it with regulating washer (80957034), fixing its final position (the distance between the pane edge and the sash should be 5 mm (*4 mm), equal on all sides). Then, successively screw in properly selected glass profiles and clasp glazing beads as per the glazing table.The final activity to be done is insertion interior gaskets (120540, 120541, 120542 or 120449, 120451, 120452) between the pane and sash stop, selected as required.

Остекление окон должно быть выполнено на таком месте работы, которое обеспечивает сохранение перпендикулярности профилей в углах. В точках, указанных на представленных выше схемах, устанавливаем подкладки под стеклопакеты (80957035, 80957037). Потом устанавливаем стекло и с помощью регулировочных подкладок (80957034) фиксируем его, устанавливая его в окончательном размещение (расстояние кромок стекла от створки должно быть одинаковое со всех сторон и составлять 5 мм (*4 мм)). Потом поочередно привинчиваем соответственно подобранные угловые штапики под остекление и защелкиваем, в соответствии с таблицами остекления, планки. В последнем шагу, между стекло и прижимный профиль вставляем внутренний уплотнитель (120540, 120541, 120542 или 120449, 120451, 120452 подобранный в зависимости от потребностей).

Die Verglasungsarbeiten sind auf einem Arbeitsplatz auszuführen, der die Erhaltung der Rechtwinkligkeit von Profilen in den Ecken gewährt. Zuerst werden in den auf den oberen Schemen gezeigten Stellen Glasunterlagen (80957035, 80957037) montiert. Die Glasscheibe wird eingelegt und mit den Einstellunterlagen (80957034) blockiert und endgültig positioniert (der Abstand des Glasrandes vom Flügel soll an allen Rändern gleich sein und 5 mm (*4 mm) betragen). Anschließend werden entsprechend ausgewählte Glasprofile festgeschraubt und die gemäß den Verglasungstabellen ausgewählten Glasleisten eingeschnappt. Der letzte Arbeitsgang ist das Einschieben einer Innendichtung (120540, 120541, 120542 oder 120449, 120451, 120452 nach Bedarf ausgewählt) zwischen die Scheibe und die Anpreßleisten.

MB-78EI

EI15÷EI60. Szklenie - dobór podkładek podszybowych

EI15÷EI60. Glazing - selection of under-pane glazing washers
EI15÷EI60. Остекление - подбор подкладок под стеклопакеты
EI15÷EI60. Verglasung - Auswahl von Glasunterlagen

1:2

Rozmieszczenie podkładek nośnych i regulacyjnych.
Spacing of main and regulating washers.
Размещение несущих и регулирующих подкладок.
Anordnung von Glasauflagen und Einstellunterlagen.

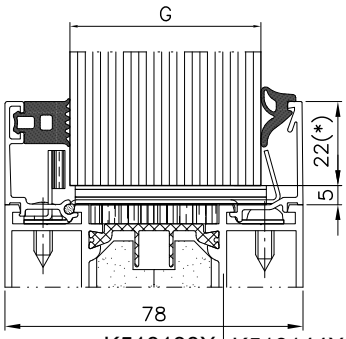

K518138X÷K518144X
K518142X÷K518145X
K518143X÷K518149X

(*) - Rozwiązanie alternatywne 23mm.
(*) - Alternative solution 23mm.
(*) - Альтернативное решение 23mm.
(*) - Alternative Ausführung 23mm.

49 ≤ G ≤ 65

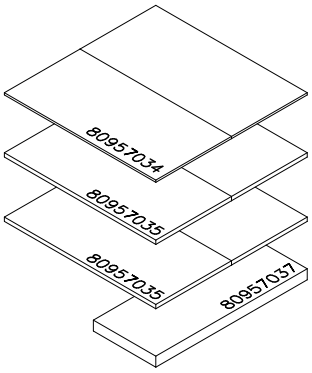

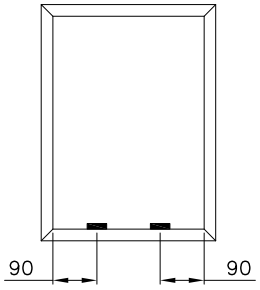

Szklenie okien powinno być wykonywane na stanowisku gwarantującym zachowanie prostopadłości kształtowników w narożach. W miejscach pokazanych na powyższych schematach zakładamy podkładki podszybowe (80957035, 80957037). Wkładamy szybę i przy użyciu podkładki regulacyjnej (80957034) blokujemy szybę ustalając ostatecznie jej położenie (odległość krawędzi szyby od skrzydła powinna być równa na wszystkich bokach i wynosić 5 mm (*4 mm)). Następnie kolejno przykręcamy odpowiednio dobrane kątowniki przyszybowe i zatrzaskujemy listwy przyszybowe zgodnie z tabelami szklenia. Końcową czynnością jest wsunięcie pomiędzy szybę a listwy dociskowe uszczelki wewnętrznej (120540, 120541, 120542 lub 120449, 120451, 120452 dobranej zależnie od potrzeb).

Glazing should be performed at the stand which ensures maintaining corner perpendicularity of profiles. Place glazing washers(80957035, 80957037) in the spots as shown in the diagrams above. Place the pane and block it with regulating washer (80957034), fixing its final position (the distance between the pane edge and the sash should be 5 mm (*4 mm), equal on all sides). Then, successively screw in properly selected glass profiles and clasp glazing beads as per the glazing table.The final activity to be done is insertion interior gaskets (120540, 120541, 120542 or 120449, 120451, 120452) between the pane and sash stop, selected as required.

Остекление окон должно быть выполнено на таком месте работы, которое обеспечивает сохранение перпендикулярности профилей в углах. В точках, указанных на представленных выше схемах, устанавливаем подкладки под стеклопакеты (80957035, 80957037). Потом устанавливаем стекло и с помощью регулировочных подкладок (80957034) фиксируем его, устанавливая его в окончательном размещение (расстояние кромок стекла от створки должно быть одинаковое со всех сторон и составлять 5 мм (*4 мм)). Потом поочередно привинчиваем соответственно подобранные угловые штапики под остекление и защелкиваем, в соответствии с таблицами остекления, планки. В последнем шагу, между стекло и прижимный профиль вставляем внутренний уплотнитель (120540, 120541, 120542 или 120449, 120451, 120452 подобранный в зависимости от потребностей).

Die Verglasungsarbeiten sind auf einem Arbeitsplatz auszuführen, der die Erhaltung der Rechtwinkligkeit von Profilen in den Ecken gewährt. Zuerst werden in den auf den oberen Schemen gezeigten Stellen Glasunterlagen (80957035, 80957037) montiert. Die Glasscheibe wird eingelegt und mit den Einstellunterlagen (80957034) blockiert und endgültig positioniert (der Abstand des Glasrandes vom Flügel soll an allen Rändern gleich sein und 5 mm (*4 mm) betragen). Anschließend werden entsprechend ausgewählte Glasprofile festgeschraubt und die gemäß den Verglasungstabellen ausgewählten Glasleisten eingeschnappt. Der letzte Arbeitsgang ist das Einschieben einer Innendichtung (120540, 120541, 120542 oder 120449, 120451, 120452 nach Bedarf ausgewählt) zwischen die Scheibe und die Anpreßleisten.

MB-78EI

EI15÷EI60. Szklenie - przykładowy dobór element. dla szyby 16 mm

EI15÷EI60. Glazing - a sample of selection of elements for the 16 mm pane

EI15÷EI60. Остекление - пример подбора деталей для стеклопакета 16 мм

EI15÷EI60. Verglasung - Auswahl von Teilen für Glasscheibe 16 mm (Beispiel)

EI15÷EI60

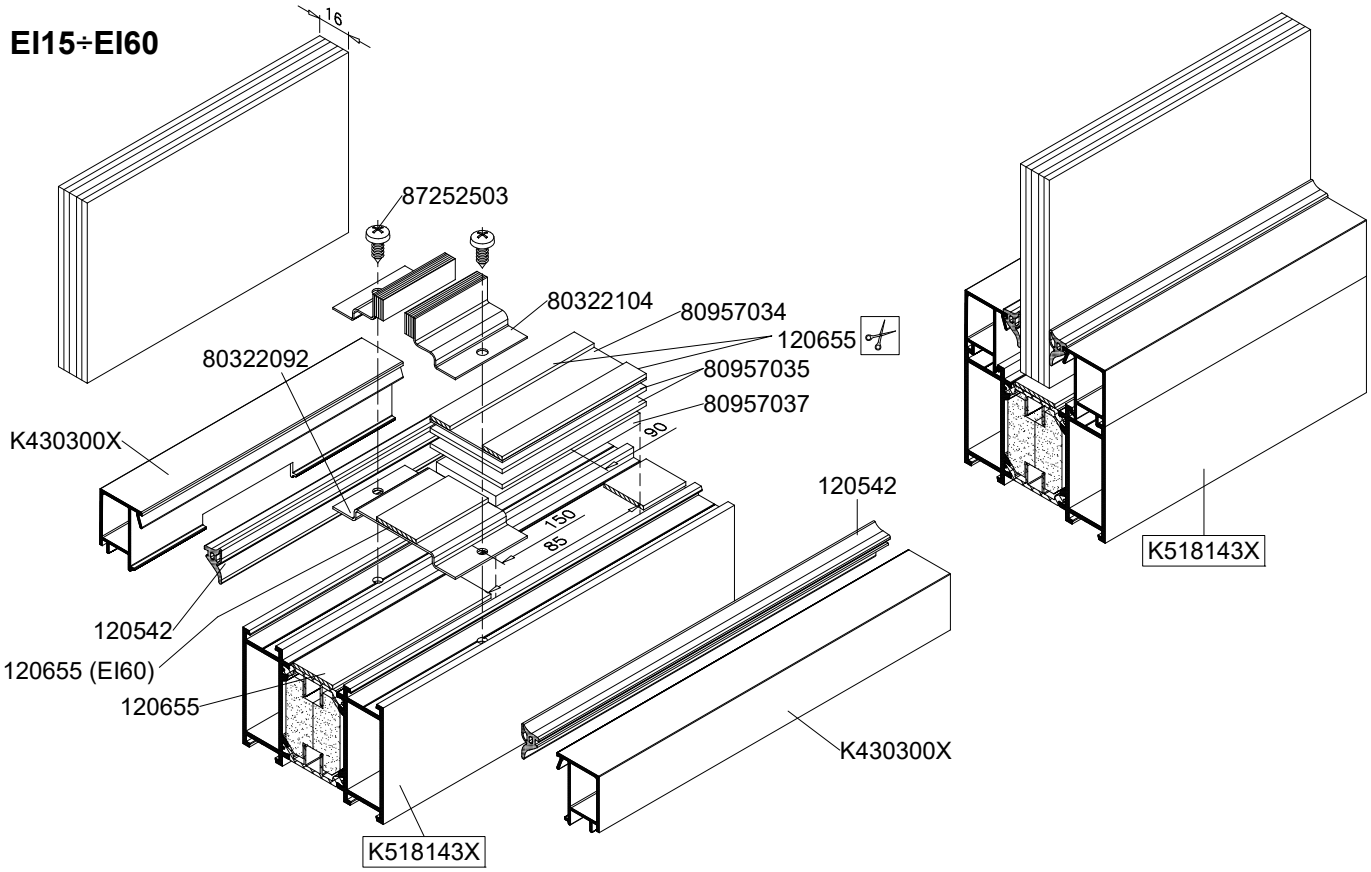

MB-78EI

EI15÷EI60. Szklenie - przykładowy dobór element. dla szyby 16 mm

EI15÷EI60. Glazing - a sample of selection of elements for the 16 mm pane

EI15÷EI60. Остекление - пример подбора деталей для стеклопакета 16 мм

EI15÷EI60. Verglasung - Auswahl von Teilen für Glasscheibe 16 mm (Beispiel)

EI15÷EI60

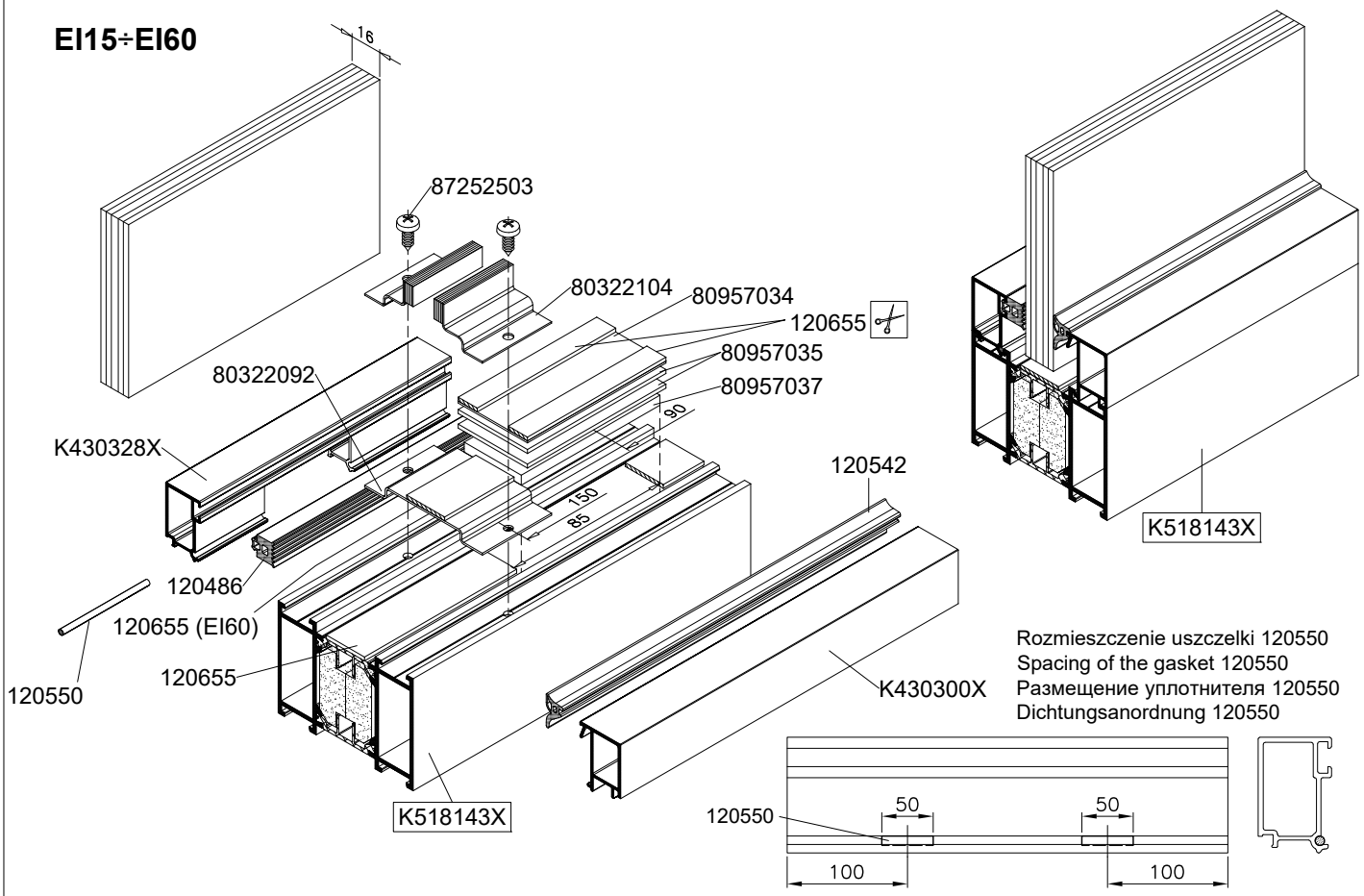

MB-78EI

EI15÷EI60. Szklenie - przykładowy dobór element. dla szyby 50 mm

EI15÷EI60. Glazing - a sample of selection of elements for the 50 mm pane

EI15÷EI60. Остекление - пример подбора деталей для стеклопакета 50 мм

EI15÷EI60. Verglasung - Auswahl von Teilen für Glasscheibe 50 mm (Beispiel)

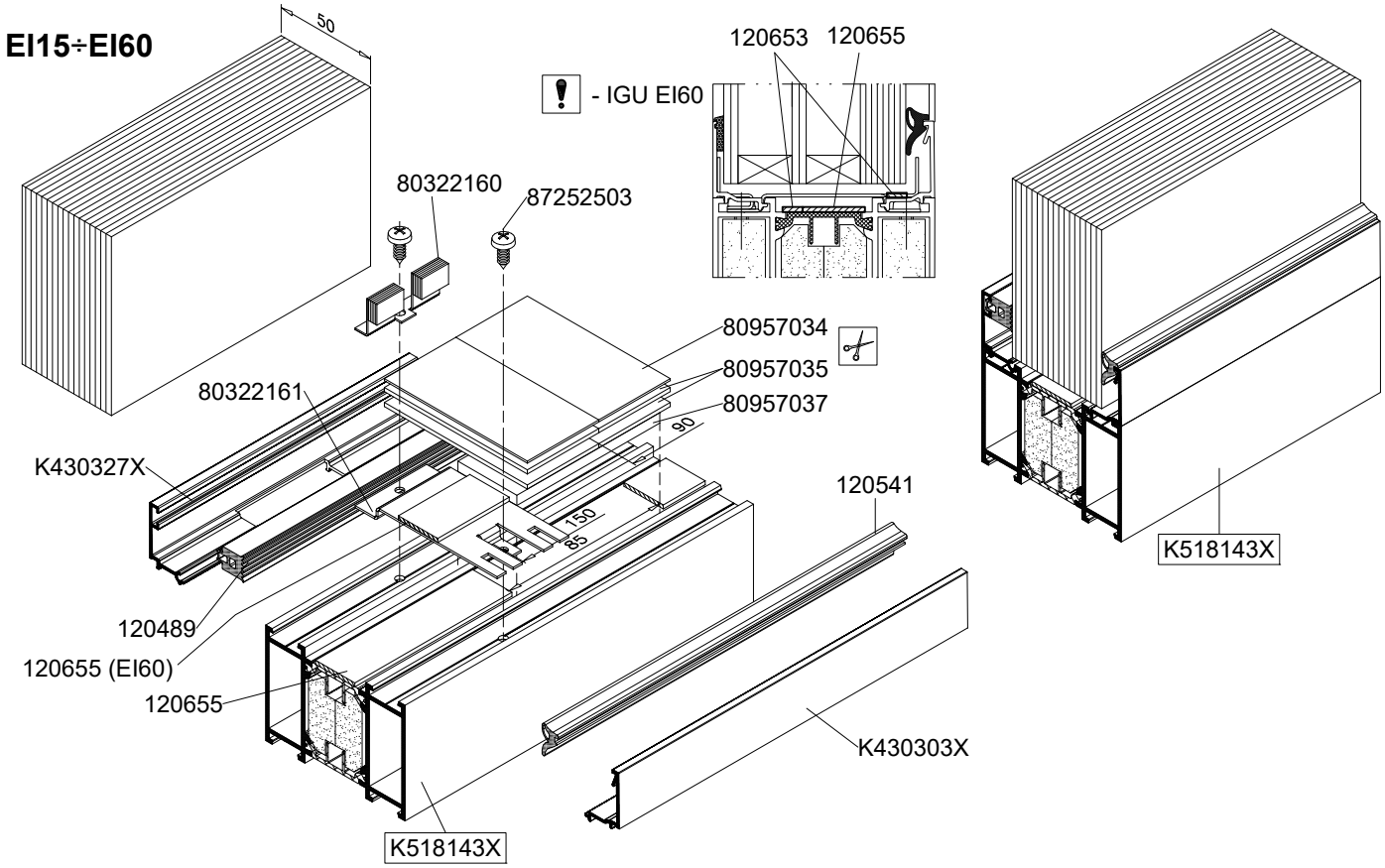

MB-78EI

EI15÷EI60. Szklenie - przykładowy dobór element. dla szyby 63 mm

EI15÷EI60. Glazing - a sample of selection of elements for the 63 mm pane

EI15÷EI60. Остекление - пример подбора деталей для стеклопакета 63 мм

EI15÷EI60. Verglasung - Auswahl von Teilen für Glasscheibe 63 mm (Beispiel)

EI15÷EI60

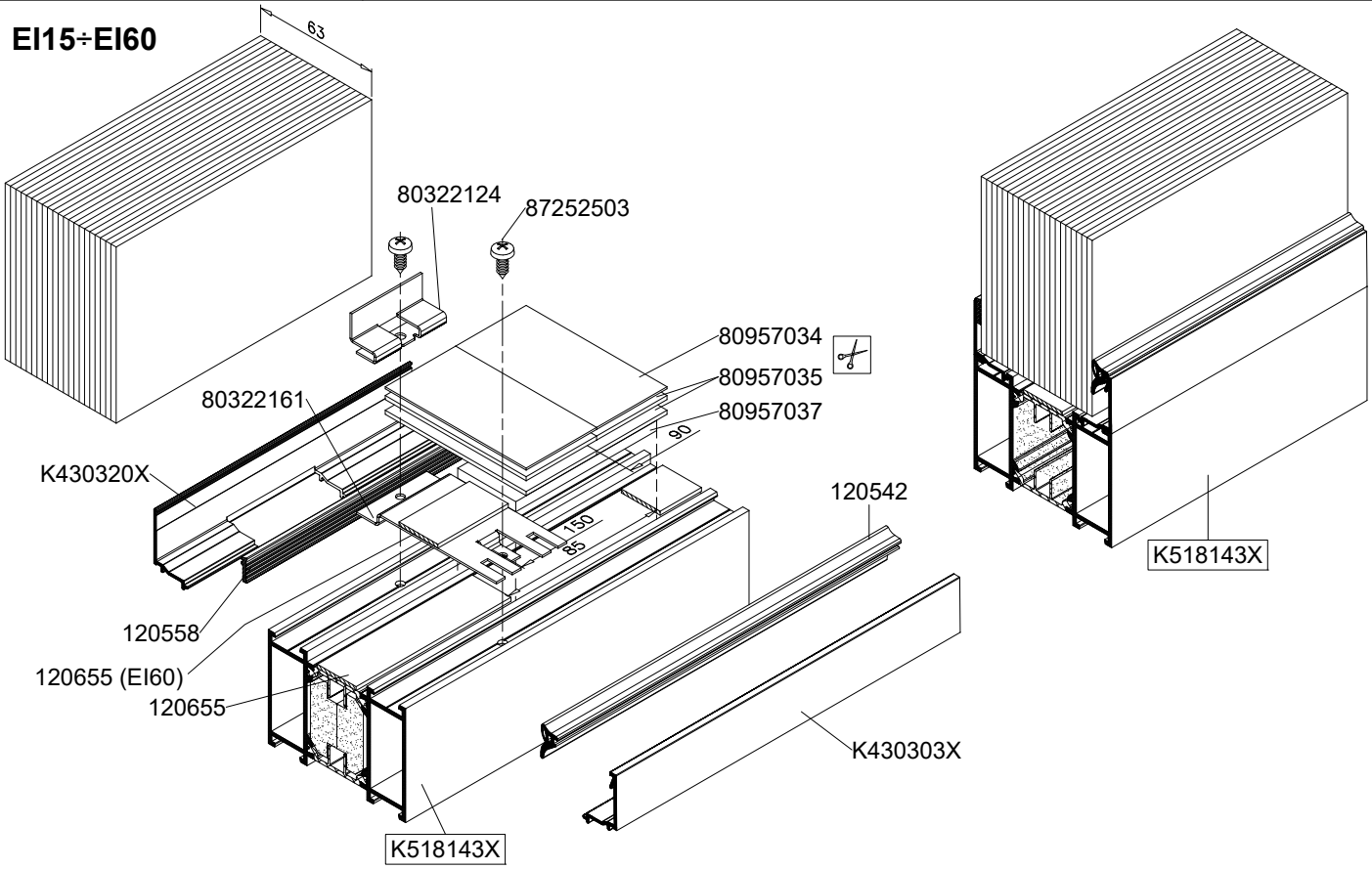

MB-78EI

EI15÷EI60. Szklenie - zabudowy zewnętrzne - uszczelnienie

EI15÷EI60. Glazing - external assemblies - caulk

EI15÷EI60. Остекление - внешних застройках - конопатить

EI15÷EI60. Verglasung - Außenkonstruktionen auszuführen - abtichten

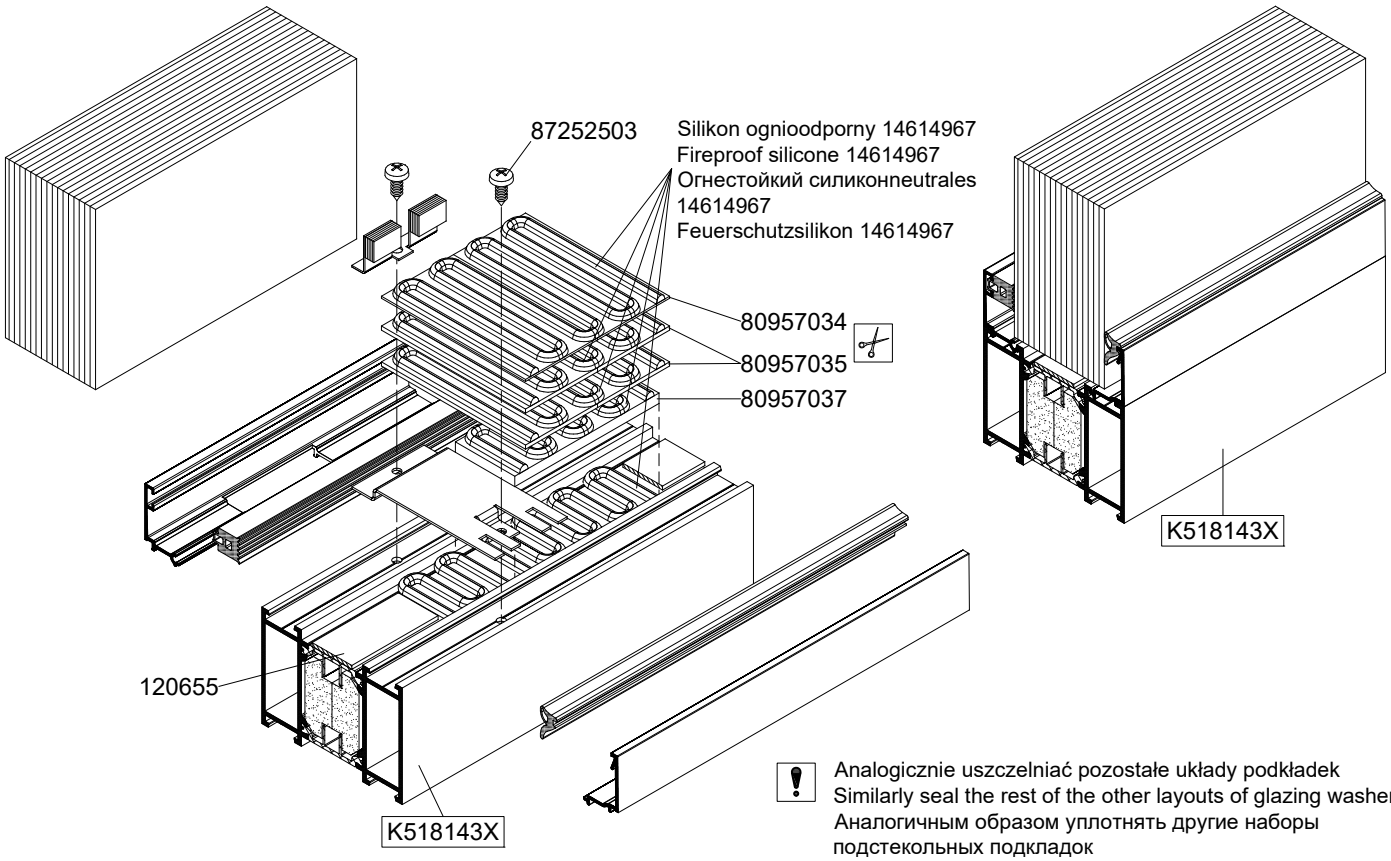

Analogicznie uszczelniać pozostałe układy podkładek
Similarly seal the rest of the other layouts of glazing washers
Аналогичным образом уплотнять другие наборы подстекольных подкладок
Die weitere Glasklotzkonfigurationen auf die gleichen Weise abdichten.

MB-78EI

Przykład zabudowy - osadzenie okna zewnętrznego

External window installation - an example of assembly
Пример застройки - заделка наружного окна
Einbaumöglichkeiten - Einbau eines Außenfensters

Skala 1:1

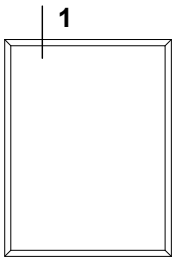

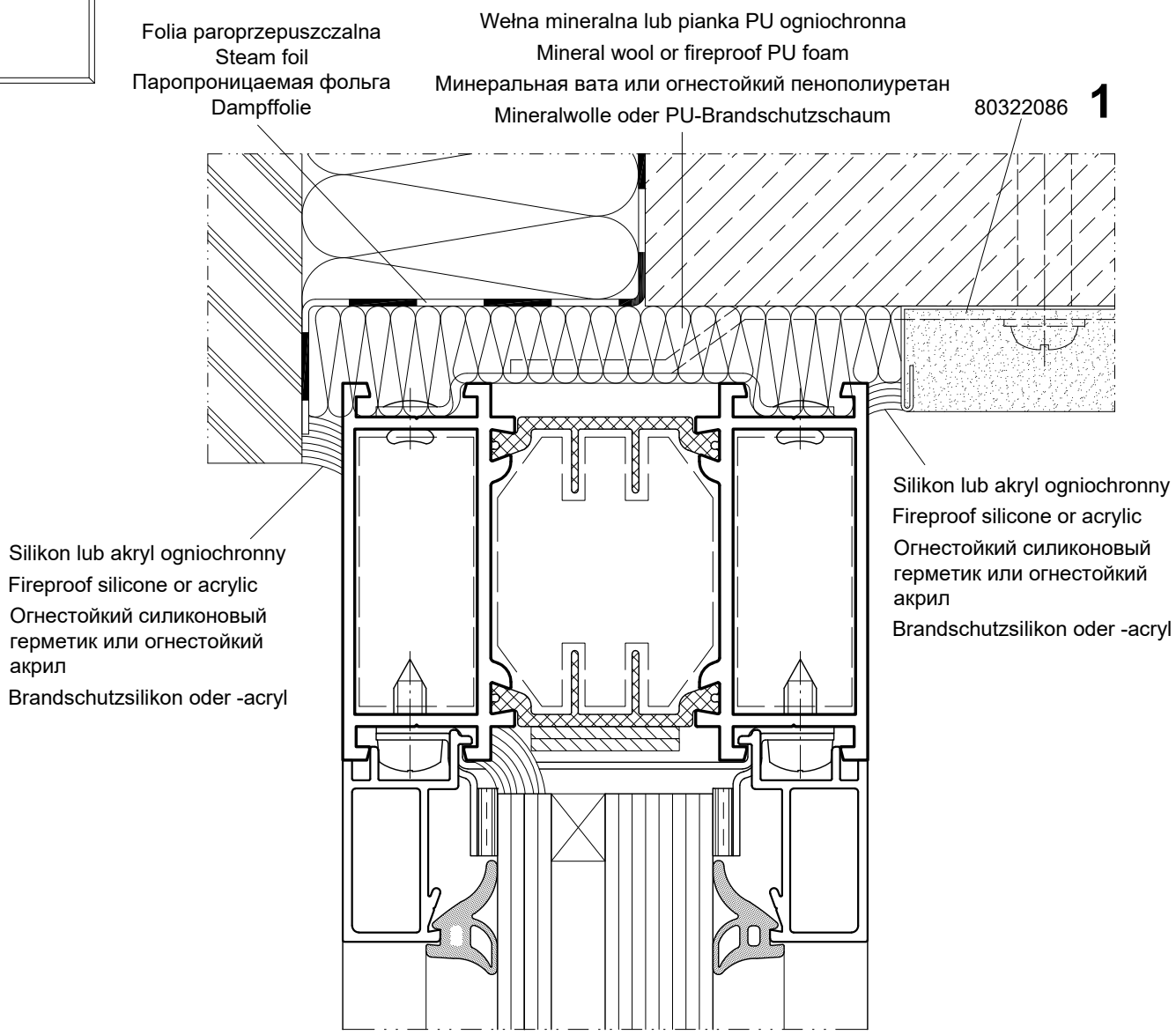

Przykład osadzenia poprzeczki górnej drzwi zewnętrznych z docieplenie m.
Setting the top rail in insulated external door - an example.
Пример заделки верхнего импоста наружных теплозащитных дверей.
Einbau des oberen Querträgers der wärmegedämmten Außentür - Beispiel.

MB-78EI

Przykład zabudowy - osadzenie okna zewnętrznego

External window installation - an example of assembly
Пример застройки - заделка наружного окна
Einbaumöglichkeiten - Einbau eines Außenfensters

Skala 1:1

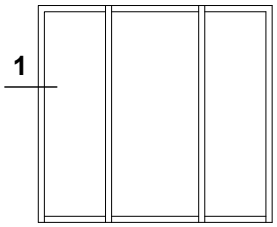

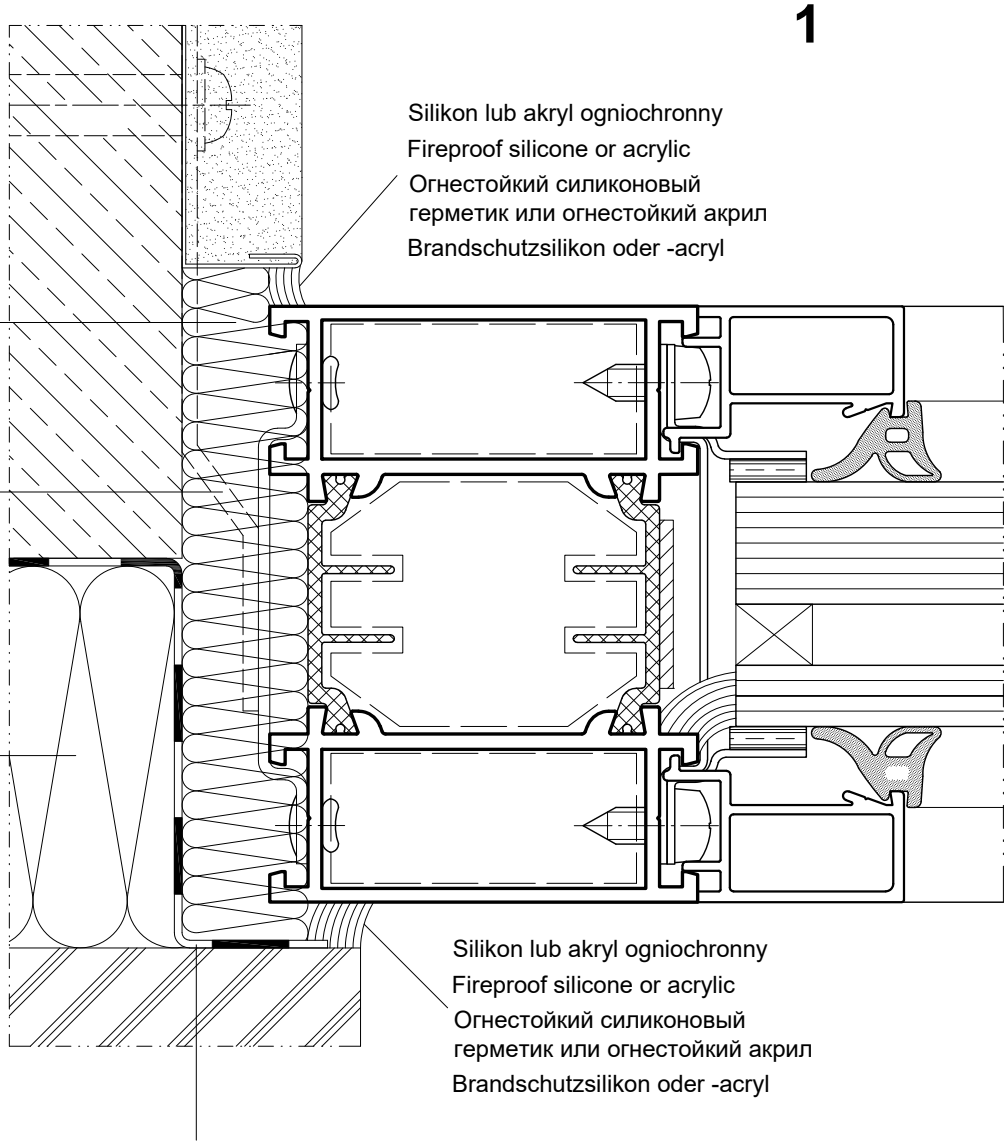

Przykład osadzenia okna zewnętrznego z docieplenieem.
Installation of insulated external window - an example.
Пример заделки порога наружного окна с теплоизоляцией.
Einbau eines wärmegedämmten Außenfensters - Beispiel.

MB-78EI

Przykład zabudowy - osadzenie okna zewnętrznego

External window installation - an example of assembly
Пример застройки - заделка наружного окна
Einbaumöglichkeiten - Einbau eines Außenfensters

Skala 1:1

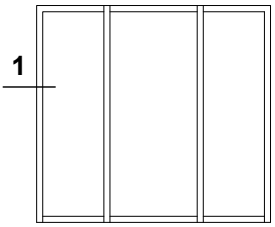

1

Wełna mineralna lub pianka PU ogniochronna
Mineral wool or fireproof PU foam
Минеральная вата или огнестойкий пенополиуретан
Mineralwolle oder PU-Brandschutzschaum

80322086

Wełna mineralna
Mineral wool
Минеральная вата
Mineralwolle

Silikon lub akryl ogniochronny
Fireproof silicone or acrylic
Огнестойкий силиконовый герметик или огнестойкий акрил
Brandschutzsilikon oder -acryl

Silikon lub akryl ogniochronny
Fireproof silicone or acrylic
Огнестойкий силиконовый герметик или огнестойкий акрил
Brandschutzsilikon oder -acryl

Folia paroprzepuszczalna
Steam foil
Паропроницаемая фольга
Dampfdiffusionsfolie

Materiał ognioochronny EI60 pod konstrukcje EI30 lub materiał ognioochronny EI90 pod konstrukcje EI60.
EI60 fire-retardant material for EI30 structures or EI90 fire-retardant material for EI60 structures. Материал огнезащитный класса EI60 для конструкций EI30 или материал огнезащитный класса EI90 для конструкций EI60.
Baustoff mit der EI 60 - Feuerwiederstandklasse für die EI30 - Konstruktion und Baustoff mit der EI 90 - Feuerwiederstandklasse für die EI60 - Konstruktion

!

Przykład osadzenia okna zewnętrznego z dociepleniem.
Installation of insulated external window - an example.
Пример заделки порога наружного окна с теплоизоляцией.
Einbau eines wärmegedämmten Außenfensters - Beispiel.

MB-78EI

Przykład zabudowy - osadzenie okna zewnętrznego

External window installation - an example of assembly
Пример застройки - заделка наружного окна
Einbaumöglichkeiten - Einbau eines Außenfensters

Skala 1:1

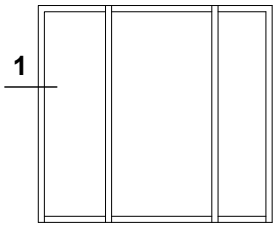

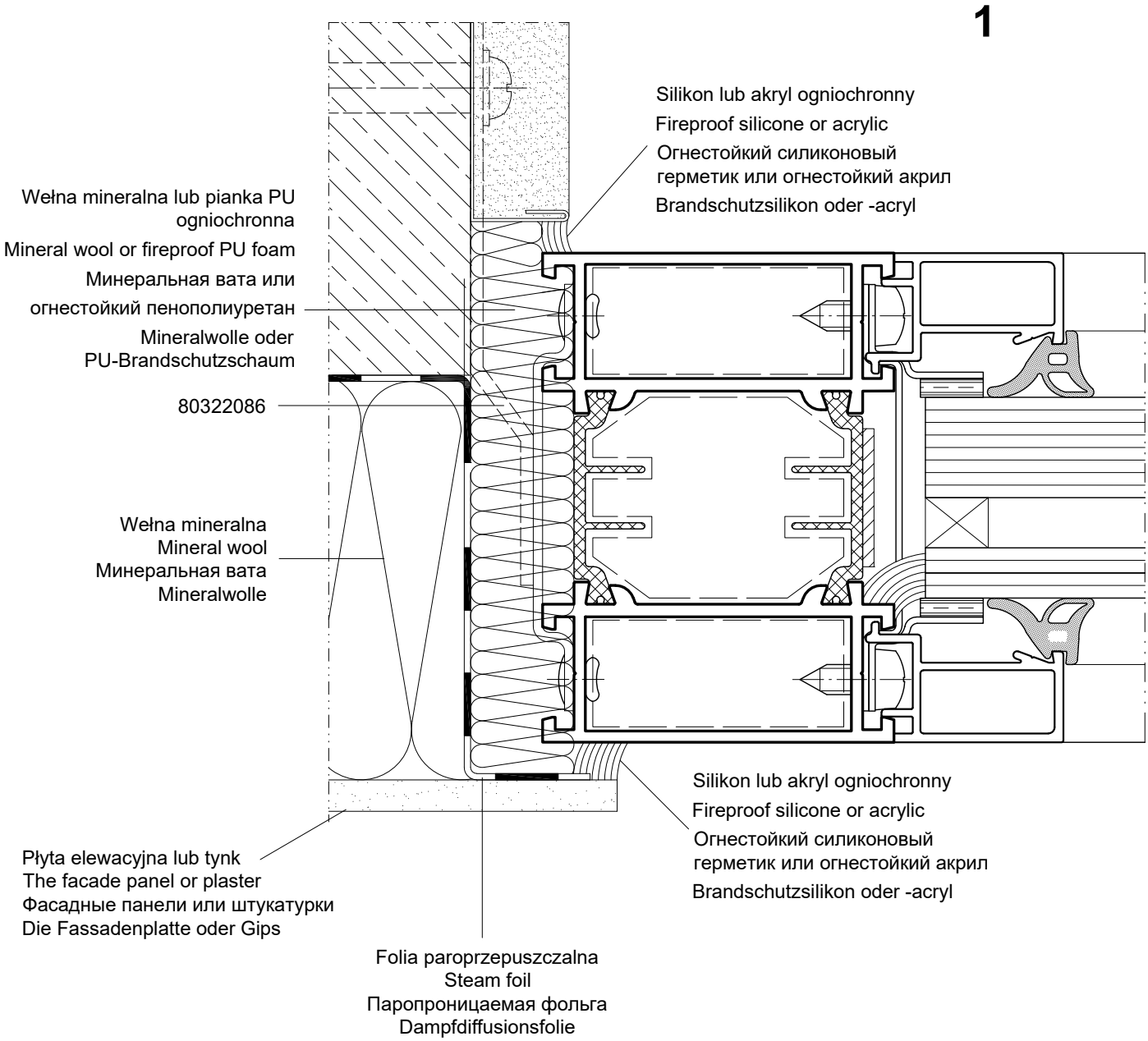

Przykład osadzenia okna zewnętrznego z docieplenie m.
Installation of insulated external window - an example.
Пример заделки порога наружного окна с теплоизоляцией.
Einbau eines wärmegedämmten Außenfensters - Beispiel.

MB-78EI

Przykład zabudowy - osadzenie okna wewnętrznego

An example of assembly - bottom setting of the window
Пример заделки внутреннего окна
Einbaumöglichkeiten - Einbau des Innenfensters

Skala 1:1

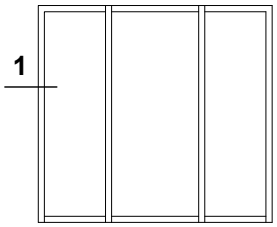

Silikon lub akryl ogniochronny
Fireproof silicone or acrylic
Огнестойкий силиконовый герметик или огнестойкий акрил
Brandschutzsilikon oder -acryl

1

Podkładka ognioodporna
Fireproof washer
Огнестойкая подкладка
Brandsichere Unterlage

Wełna mineralna lub pianka PU ogniochronna
Mineral wool or fireproof PU foam
Минеральная вата или огнестойкий пенополиуретан
Mineralwolle oder PU-Brandschutzschaum

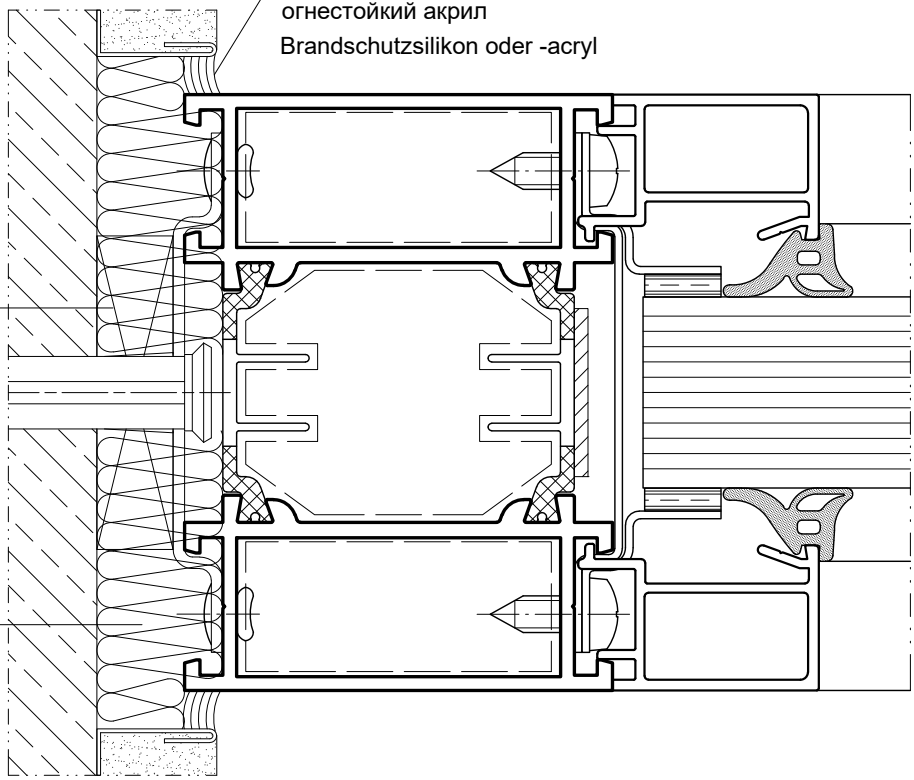

1a

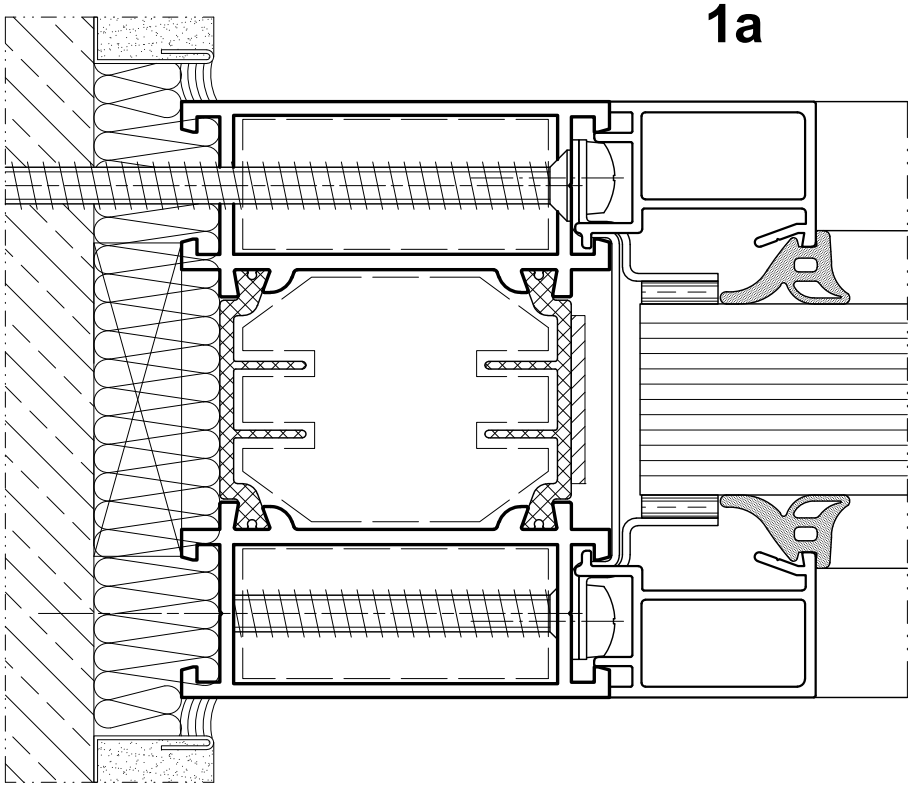

Przykład osadzenia okna wewnętrznego.
An example of internal window installation.
Пример заделки внутреннего окна.
Einbau des Innenfensters - Beispiel.

MB-78EI

Przykład zabudowy - osadzenie dolne okna

An example of assembly - bottom setting of the window
Пример застройки - нижняя заделка окна
Einbaumöglichkeiten - unteres Fensteranschlagen

Skala 1:1

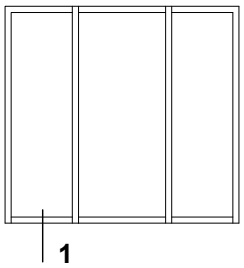

1

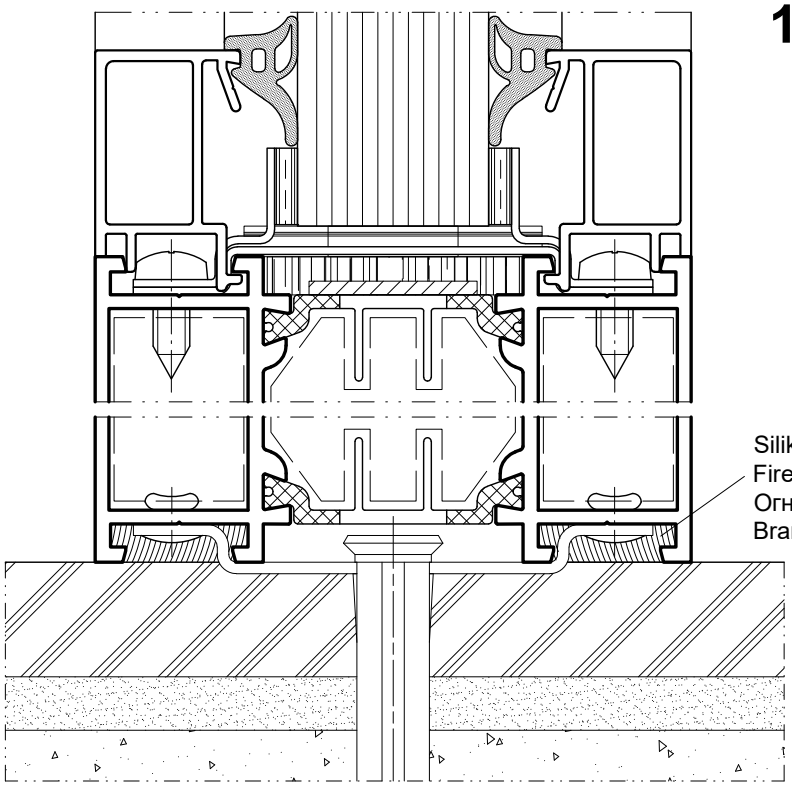

1a

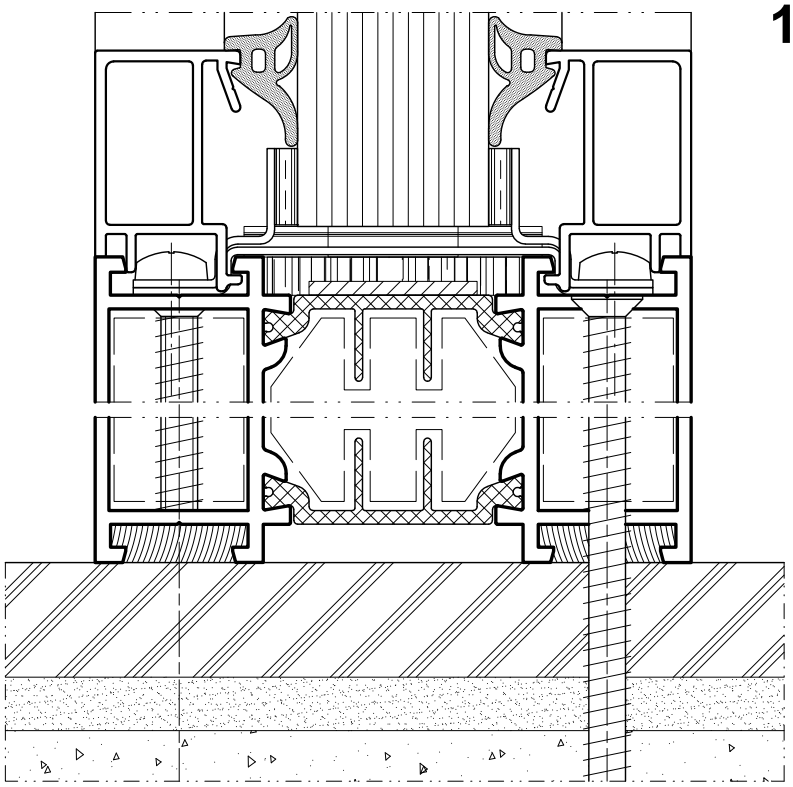

Przykład osadzenia okna wewnętrznego.
An example of internal window installation.
Пример заделки внутреннего окна.
Einbau des Innenfensters - Beispiel.

MB-78EI

Przykład zabudowy do ścian szkieletowych z płyt GKF

An example of the GKF framework walls assembly
Пример застройки к каркасным стенам из плит GKF
Einbaumöglichkeiten für Fachwerkwände aus GFK-Platten

Skala 1:1

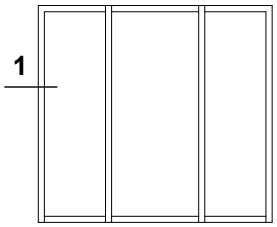

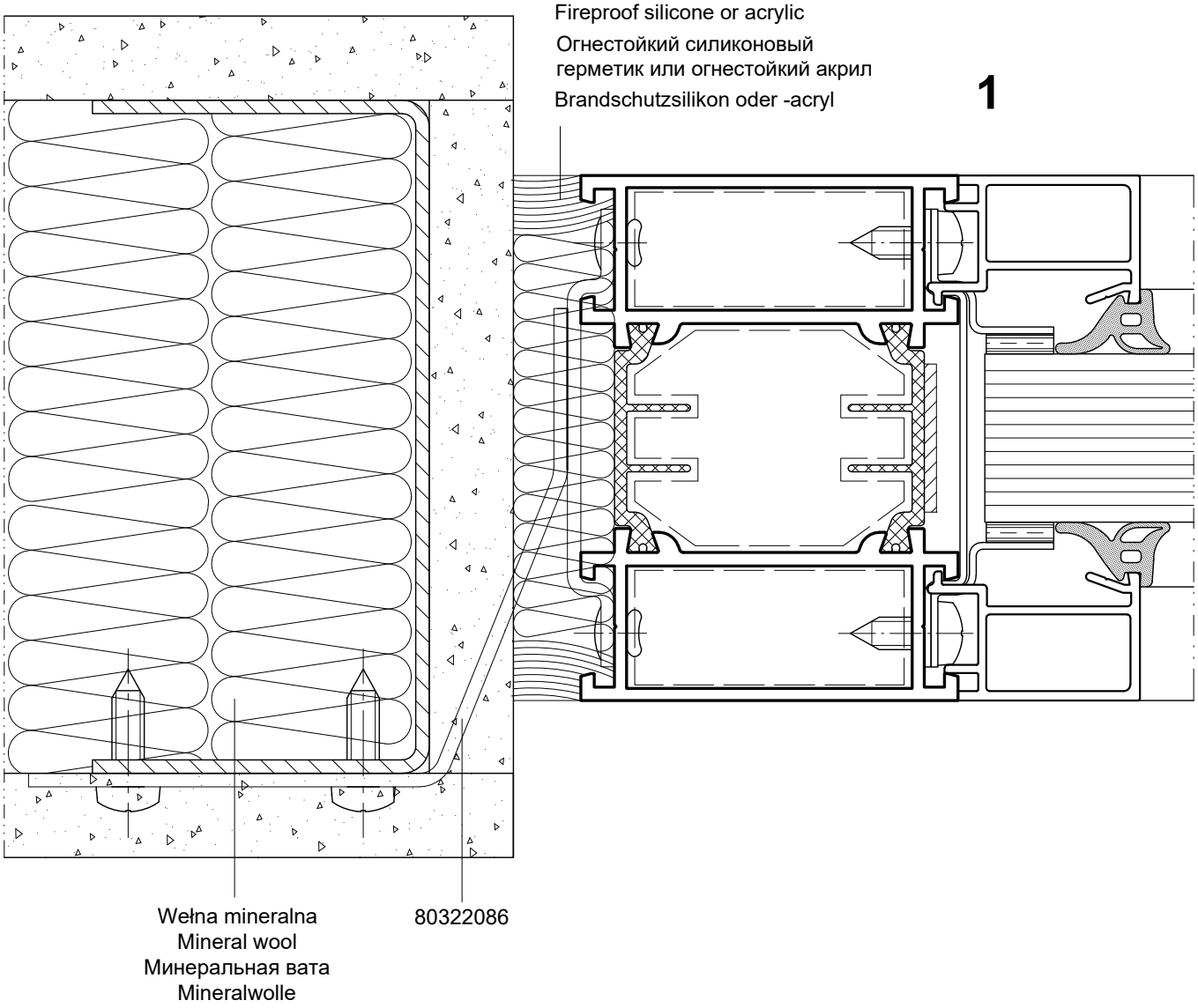

Przykład osadzenia okna wewnętrznego. Wybrania pod kotwe w płycie GKF uzupełnić gipsem.
An example of internal window installation. The chamber in GKF panel bored to hold an anchor should be filled with plaster.
Пример заделки внутреннего окна. Отверстия под анкер в плите GKF дополнить гипсом.
Einbau des Innenfensters - Beispiel. Aussparungen für den Anker in der GFK-Platte mit Gips füllen.

MB-78EI

Przykład zabudowy do ścian szkieletowych z płyt GKF

An example of the GKF framework walls assembly
Пример застройки к каркасным стенам из плит GKF
Einbaumöglichkeiten für Fachwerkwände aus GFK-Platten

Skala 1:1

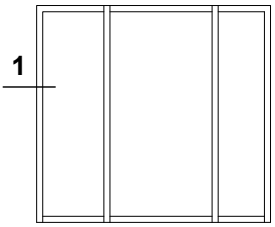

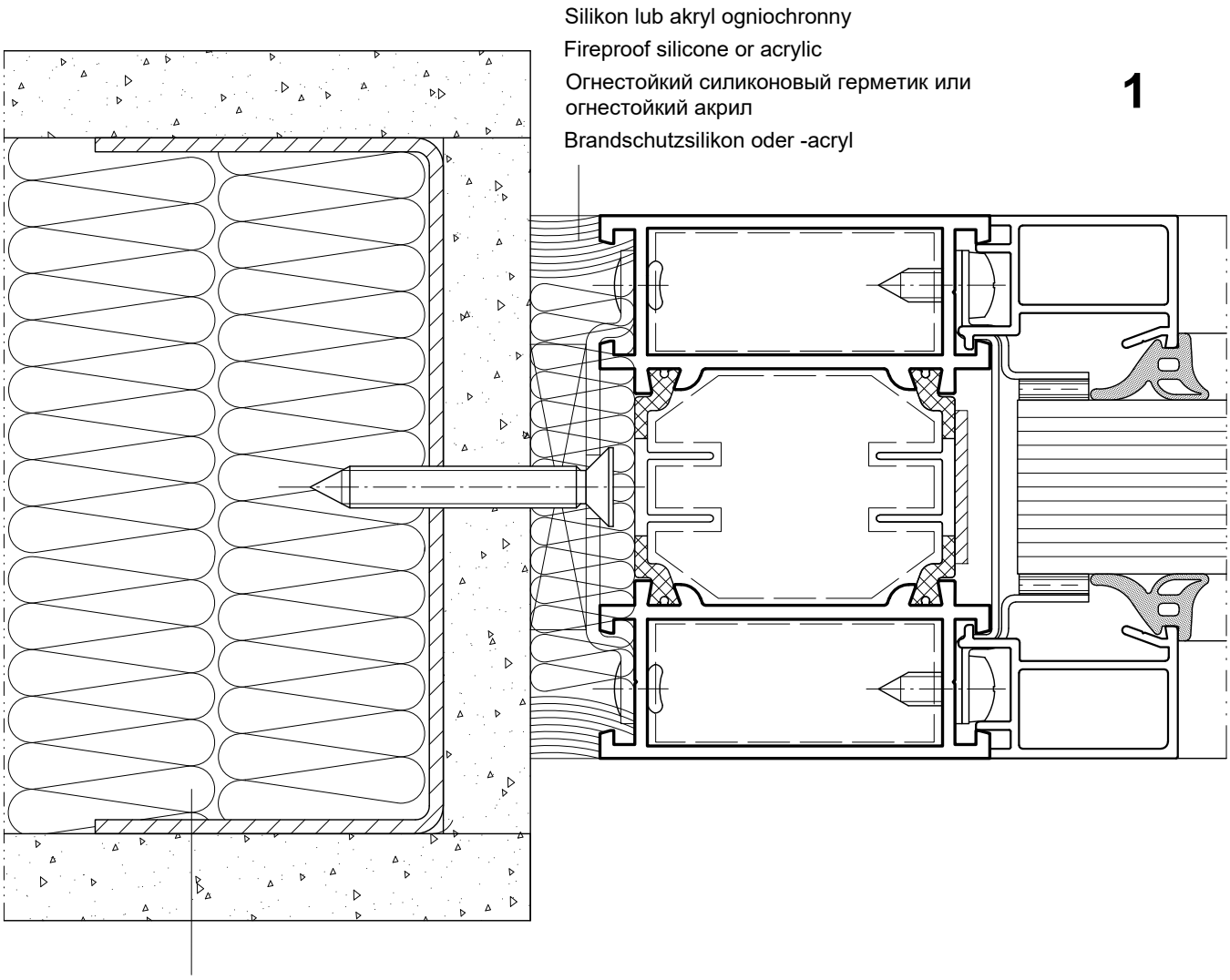

Przykład osadzenia okna wewnętrznego.
An example of internal window installation. .
Пример заделки внутреннего окна.
Einbau des Innenfensters - Beispiel.

MB-78EI

Przykład zabudowy do ścian szkieletowych z płyt GKF

An example of the GKF framework walls assembly
Пример застройки к каркасным стенам из плит GKF
Einbaumöglichkeiten für Fachwerkwände aus GFK-Platten

Skala 1:1

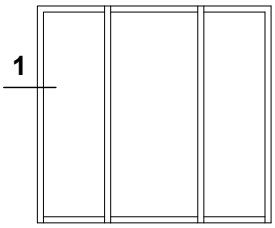

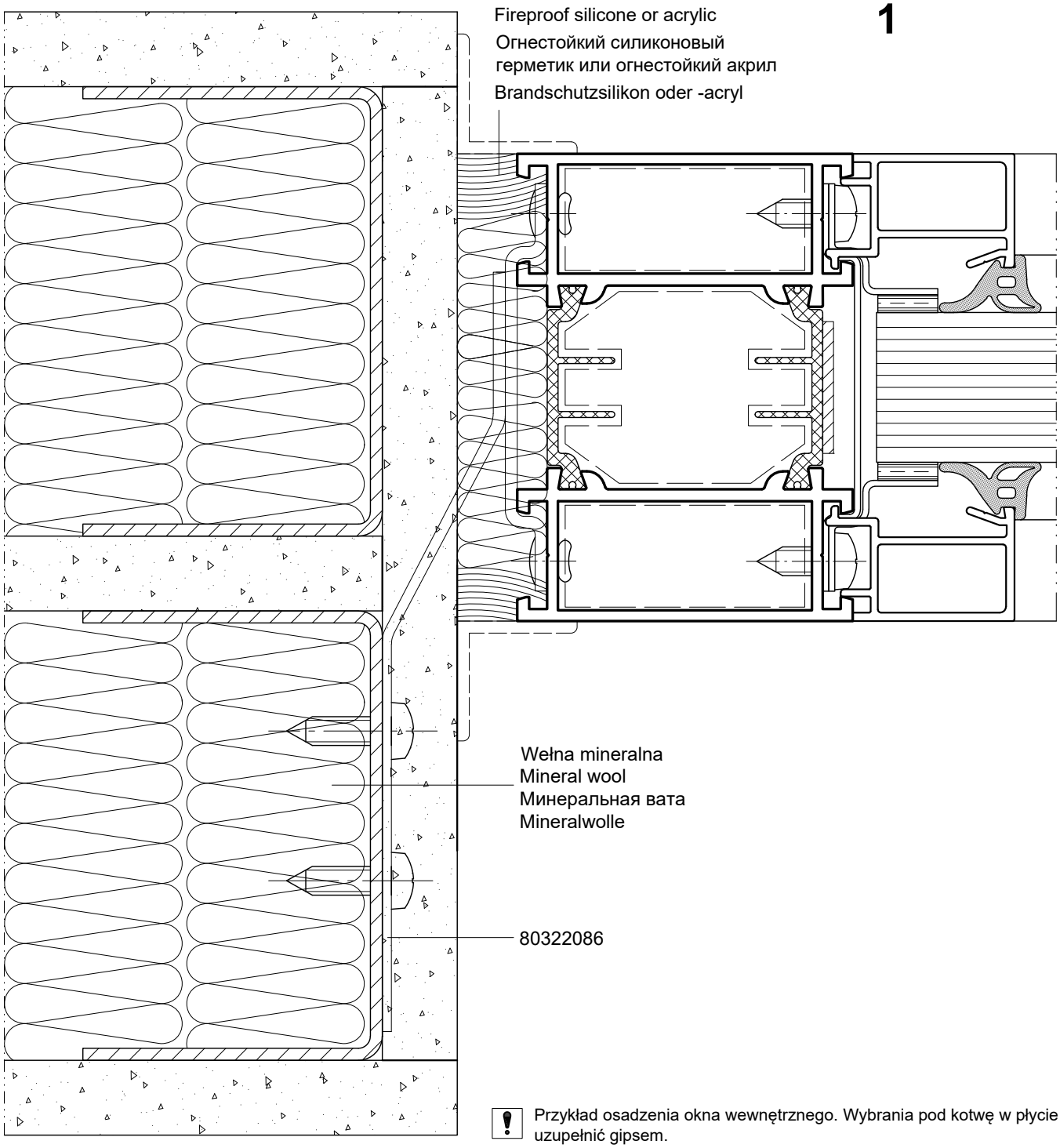

Przykład osadzenia okna wewnętrznego. Wybrania pod kotwę w płycie GKF uzupełnić gipsem.
An example of internal window installation. The chamber in GKF panel bored to hold an anchor should be filled with plaster.
Пример заделки внутреннего окна. Отверстия под анкер в плите GKF дополнить гипсом.
Einbau des Innenfensters - Beispiel. Aussparungen für den Anker in der GFK-Platte mit Gips füllen.

MB-78EI

Przykład zabudowy do ścian szkieletowych z płyt GKF

An example of the GKF framework walls assembly
Пример застройки к каркасным стенам из плит GKF
Einbaumöglichkeiten für Fachwerkwände aus GFK-Platten

Skala 1:1

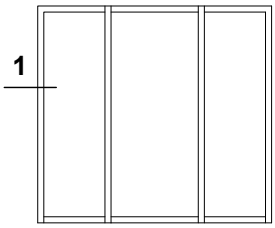

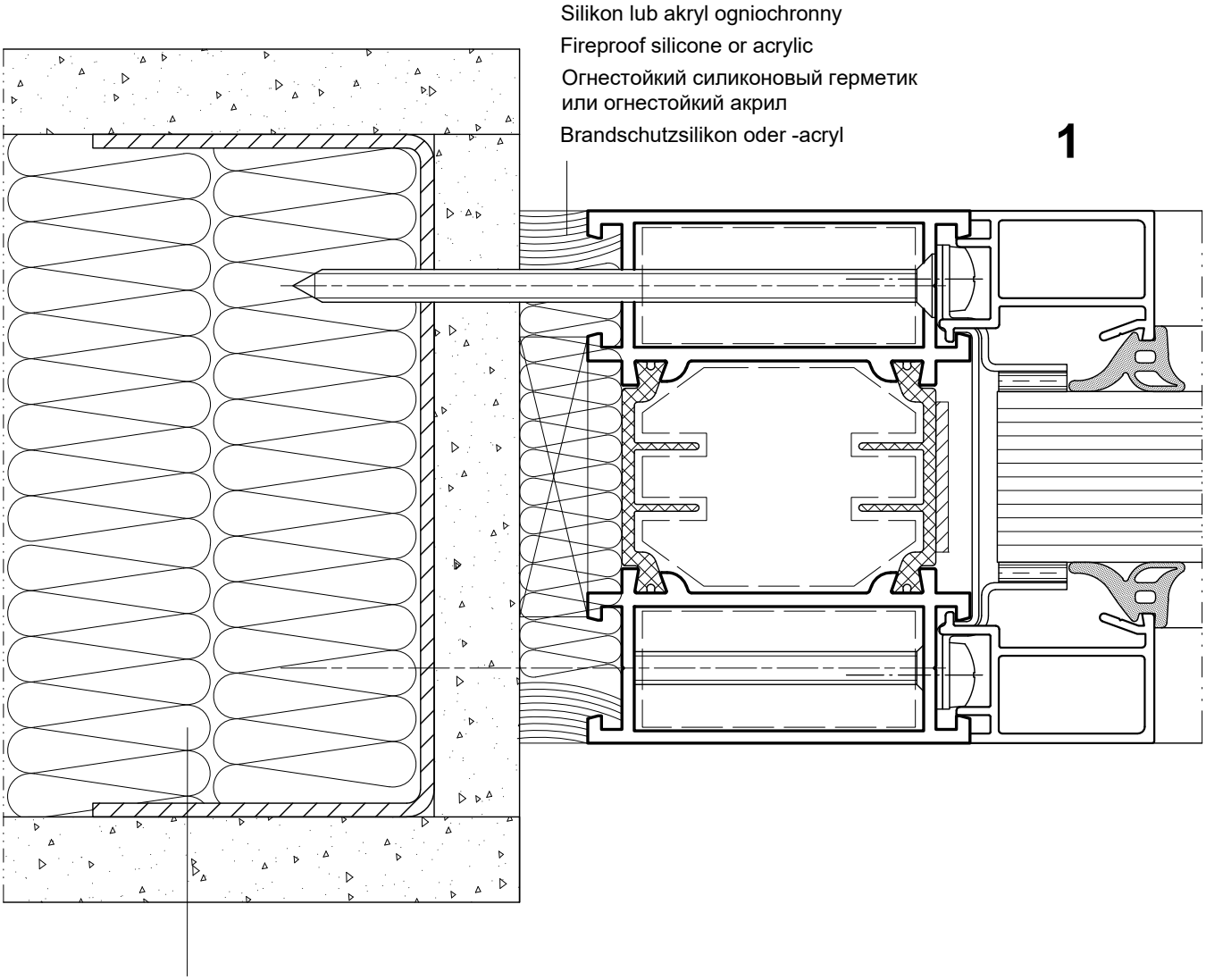

Przykład osadzenia okna wewnętrznego.
An example of internal window installation. .
Пример заделки внутреннего окна.
Einbau des Innenfensters - Beispiel.

MB-78EI

EW15, EW30, EI15, EI30. Montaż izolacji przeciwpożarowej GKF

EW15, EW30, EI15, EI30. Installation of fire protection insulation GKF
EW15, EW30, EI15, EI30. Сборка противопожарной изоляции GKF
EW15, EW30, EI15, EI30. Montage der Brandschutzisolierung GKF

Skala 1:2

K518142X

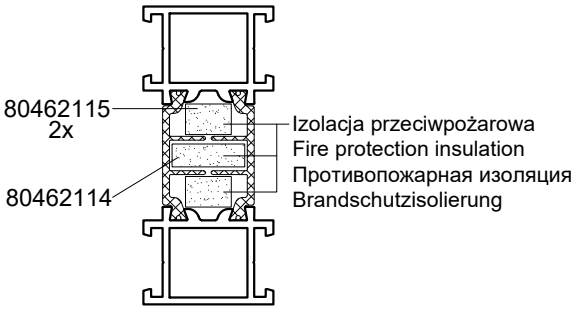

K518149X

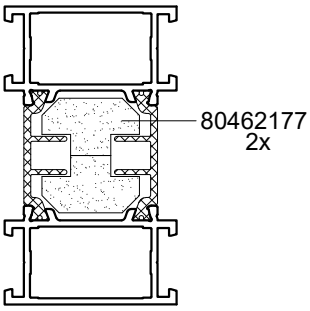

K518143X

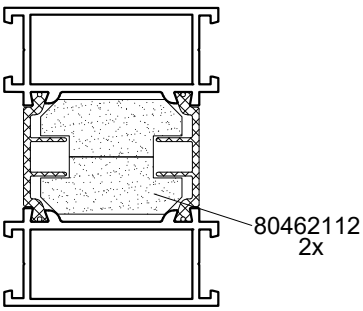

K518144X

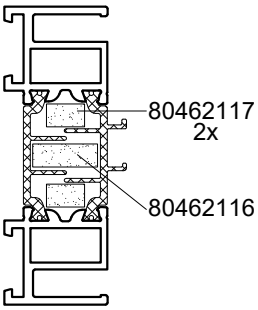

K518145X

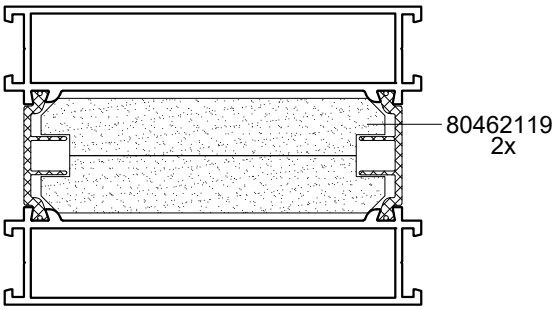

Izolację przeciwpożarową oraz materiał pęczniejący montować na całej długości profili.
Standardowa długość izolacji przeciwpożarowej wynosi 2500 mm i 2600 mm.
Na końcach, w miejscach połączeń czołowych wkładów izolacji przeciwpożarowej stosować masę ogniochronną 14614959.
Należy dążyć do używania jak najmniejszej liczby odcinków wkładów.

Dla uzyskania stabilności izolacji przeciwpożarowej w profilu można punktowo stosować silikon ognioodporny.
Fire protection insulation and swelling material are to be fixed along the whole length of profiles.
Standard length of fire protection insulation is 2500 mm and 2600 mm.
In end positions, where front insulation inserts are joined, apply fire resistant foam 14614959.
Try to use the fewest possible number of insert sections.

Fire resistant silicone may be spot-applied to secure fire protection insulation stability of the profile.
Противопожарную изоляцию и набухающий материал установить по всей длине профилей. Стандартная длина противопожарной изоляции это 2500 мм и 2600 мм. На концах, в месте торцевого соединения изоляционных противопожарных вкладышей применять огнестойкую массу 14614959. Надо стремиться к применению самого небольшого количества отрезков вкладышей.
Для получения эффекта стабильности противопожарной изоляции, в профиле можно применять силиконовый огнестойкий герметик, нанося его на поверхность точками.

Die Brandschutzisolierung und den expandierten Werkstoff auf der ganzen Profillänge montieren.
Standardlänge der Brandschutzisolierung beträgt 2500 mm und 2600 mm.
An den Enden, an Stoßverbindungsstellen der Brandschutzisolationseinlagen den expandierten Feuerschutzmasse 14614959.
Es wird empfohlen, die Isolationseinlagen in möglichst wenigen Abschnitten einzusetzen.
Um die Stabilität der Brandschutzisolierung zu erreichen, kann das brandsichere Silikon punktweise eingesetzt werden.

MB-78EI

EI45, EI60. Montaż izolacji przeciwpożarowej GKF

EI45, EI60. Installation of fire protection insulation GKF
EI45, EI60. Сборка противопожарной изоляции GKF
EI45, EI60. Montage der Brandschutzisolierung GKF

Skala 1:2

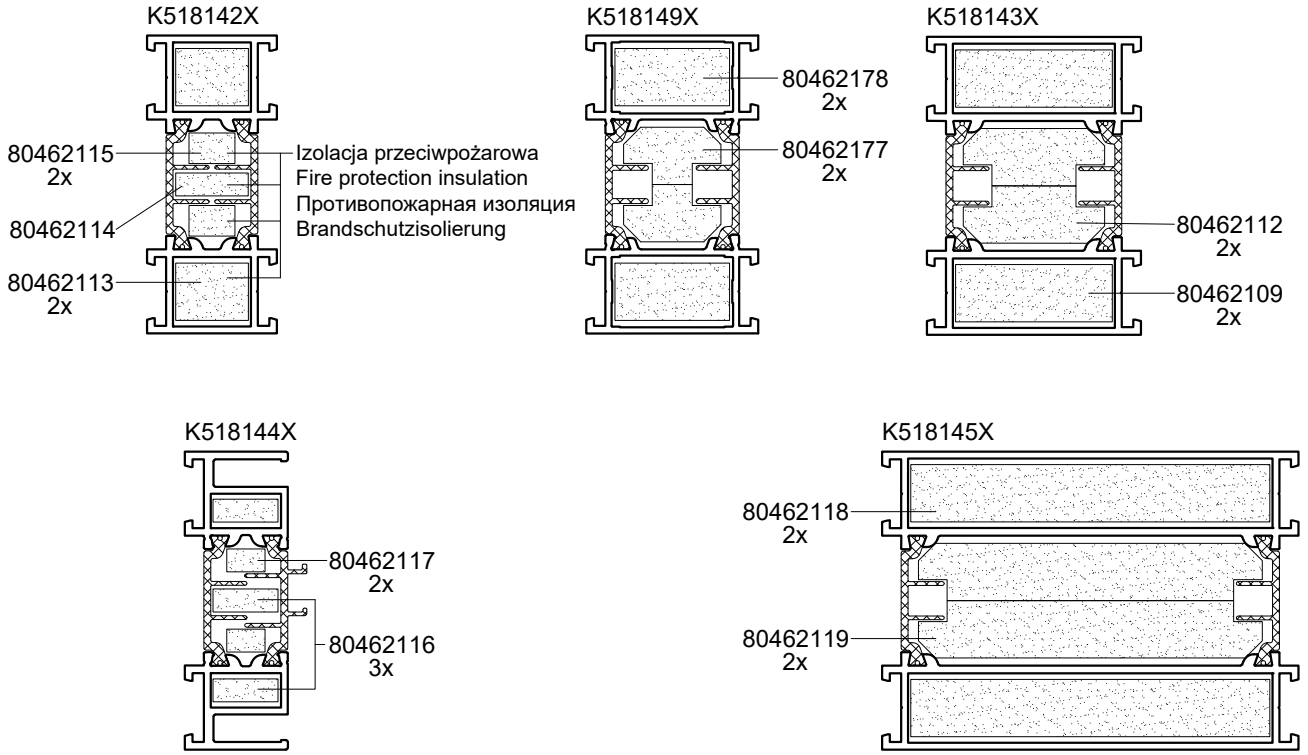

Izolację przeciwpożarową oraz materiał pęczniejący montować na całej długości profili.
Standardowa długość izolacji przeciwpożarowej wynosi 2500 mm i 2600 mm.
Na końcach, w miejscach połączeń czołowych wkładów izolacji przeciwpożarowej stosować masę ogniochronną 14614959.
Należy dążyć do używania jak najmniejszej liczby odcinków wkładów.
Dla uzyskania stabilności izolacji przeciwpożarowej w profilu można punktowo stosować silikon ognioodporny.

Fire protection insulation and swelling material are to be fixed along the whole length of profiles.
Standard length of fire protection insulation is 2500 mm and 2600 mm.
In end positions, where front insulation inserts are joined, apply fire resistant foam 14614959.
Try to use the fewest possible number of insert sections.
Fire resistant silicone may be spot-applied to secure fire protection insulation stability of the profile.

Противопожарную изоляцию и набухающий материал установить по всей длине профилей. Стандартная длина противопожарной изоляции это 2500 мм и 2600 мм. На концах, в месте торцевого соединения изоляционных противопожарных вкладышей применять огнестойкую массу 14614959. Надо стремиться к применению самого небольшого количества отрезков вкладышей.
Для получения эффекта стабильности противопожарной изоляции, в профиле можно применять силиконовый огнестойкий герметик, нанося его на поверхность точками.

Die Brandschutzisolierung und den expandierten Werkstoff auf der ganzen Profillänge montieren.
Standardlänge der Brandschutzisolierung beträgt 2500 mm und 2600 mm.
An den Enden, an Stoßverbindungsstellen der Brandschutzisolationseinlagen den expandierten Feuerschutzmasse 14614959.
Es wird empfohlen, die Isolationseinlagen in möglichst wenigen Abschnitten einzusetzen.
Um die Stabilität der Brandschutzisolierung zu erreichen, kann das brandsichere Silikon punktweise eingesetzt werden.

MB-78EI

EW15, EW30, EI15, EI30. Montaż izolacji przeciwpożarowej CI

EW15, EW30, EI15, EI30. Installation of fire protection insulation CI
EW15, EW30, EI15, EI30. Сборка противопожарной изоляции CI
EW15, EW30, EI15, EI30. Montage der Brandschutzisolierung CI

Skala 1:2

K518142X

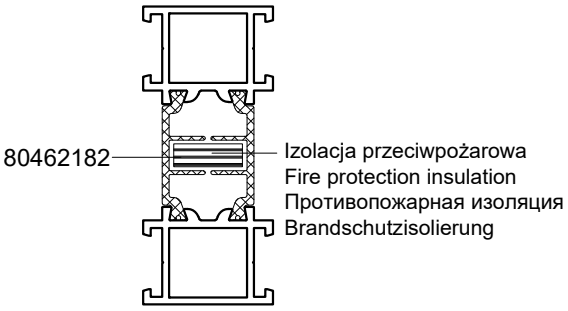

K518149X

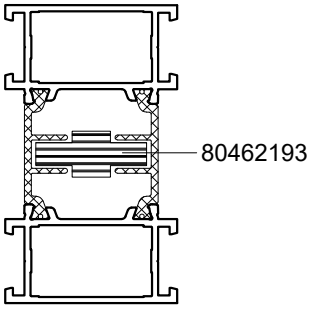

K518143X

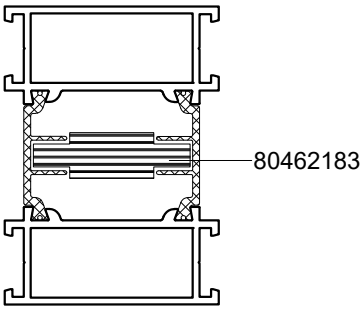

K518144X

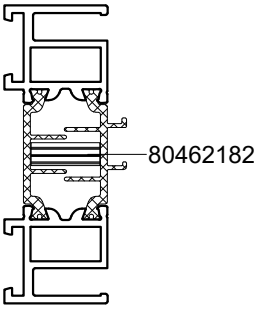

K518145X

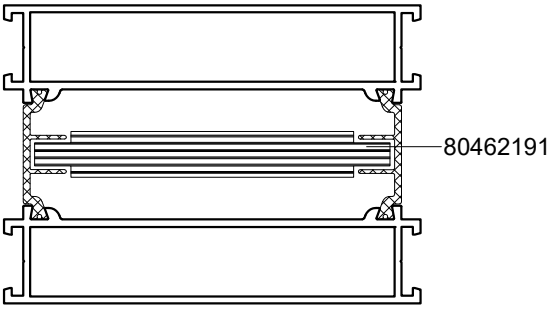

Izolację przeciwpożarową oraz materiał pęczniejący montować na całej długości profili.
Standardowa długość izolacji przeciwpożarowej wynosi 2000 mm. Należy dążyć do używania jak najmniejszej liczby odcinków wkładów.
Dla uzyskania stabilności izolacji przeciwpożarowej w profilu można punktowo stosować silikon ognioodporny.
Miejsca cięć, nawierceń oraz ewentualnych uszkodzeń wkładów chłodzących CI należy zabezpieczyć minimum podwójną warstwą lakieru poliuretanowego.

Fire protection insulation and swelling material are to be fixed along the whole length of profiles.
Standard length of fire protection insulation is 2000 mm.
Try to use the fewest possible number of insert sections.
Fire resistant silicone may be spot-applied to secure fire protection insulation stability of the profile.
Places of cuts, drilling and defects of cooling inserts CI should be protected with min. double layer of polyurethane varnish.

Противопожарную изоляцию и набухающий материал установить по всей длине профилей. Стандартная длина противопожарной изоляции это 2000 мм. Надо стремиться к применению самого небольшого количества отрезков вкладышей.
Для получения эффекта стабильности противопожарной изоляции, в профиле можно применять силиконовый огнестойкий герметик, нанося его на поверхность точками.
Места резки, наверчивания, а также возможных повреждений охлаждающих вкладышей CI следует обеспечит минимум двойным слоем полиуретанового лака.

Die Brandschutzisolierung und den expandierten Werkstoff auf der ganzen Profillänge montieren.
Standardlänge der Brandschutzisolierung beträgt 2000 mm.
Es wird empfohlen, die Isolationseinlagen in möglichst wenigen Abschnitten einzusetzen.
Um die Stabilität der Brandschutzisolierung zu erreichen, kann das brandsichere Silikon punktweise eingesetzt werden.
Die Stellen, wo geschnitten oder gebohrt wurde, oder mögliche Beschädigungen der Isolationseinlagen CI sind mit einer zumindest doppelten PUR-Lackschicht zu sichern.

MB-78EI

EI45, EI60. Montaż izolacji przeciwpożarowej CI

EI45, EI60. Installation of fire protection insulation CI
EI45, EI60. Сборка противопожарной изоляции CI
EI45, EI60. Montage der Brandschutzisolierung CI

Skala 1:2

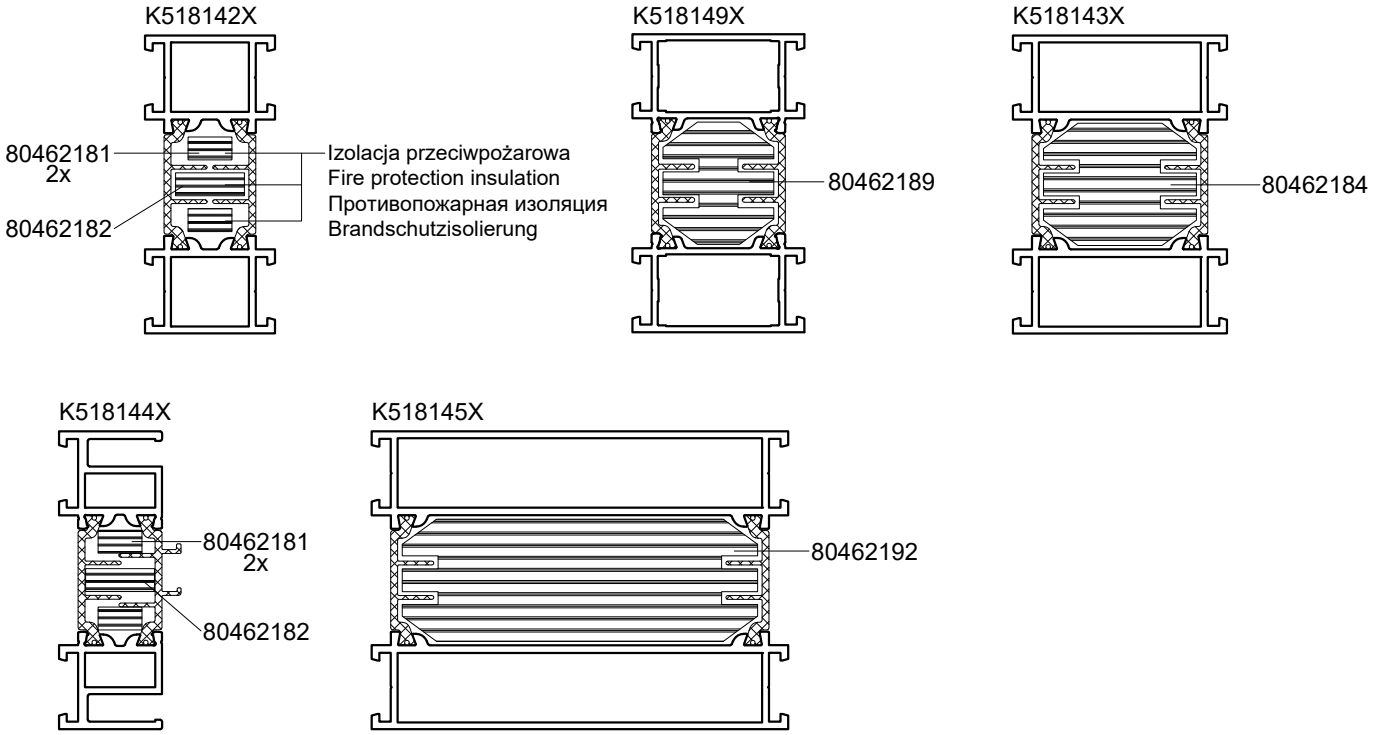

Izolację przeciwpożarową oraz materiał pęczniejący montować na całej długości profili.
Standardowa długość izolacji przeciwpożarowej wynosi 2000 mm. Należy dążyć do używania jak najmniejszej liczby odcinków wkładów.
Dla uzyskania stabilności izolacji przeciwpożarowej w profilu można punktowo stosować silikon ognioodporny.
Miejsca cięć, nawierceń oraz ewentualnych uszkodzeń wkładów chłodzących CI należy zabezpieczyć minimum podwójną warstwą lakieru poliuretanowego.

Fire protection insulation and swelling material are to be fixed along the whole length of profiles.
Standard length of fire protection insulation is 2000 mm.
Try to use the fewest possible number of insert sections.
Fire resistant silicone may be spot-applied to secure fire protection insulation stability of the profile.
Places of cuts, drilling and defects of cooling inserts CI should be protected with min. double layer of polyurethane varnish.

Противопожарную изоляцию и набухающий материал установить по всей длине профилей. Стандартная длина противопожарной изоляции это 2000 мм. Надо стремиться к применению самого небольшого количества отрезков вкладышей.
Для получения эффекта стабильности противопожарной изоляции, в профиле можно применять силиконовый огнестойкий герметик, нанося его на поверхность точками.
Места резки, наверчивания, а также возможных повреждений охлаждающих вкладышей CI следует обеспечит минимум двойным слоем полиуретанового лака.

Die Brandschutzisolierung und den expandierten Werkstoff auf der ganzen Profillänge montieren.
Standardlänge der Brandschutzisolierung beträgt 2000 mm.
Es wird empfohlen, die Isolationseinlagen in möglichst wenigen Abschnitten einzusetzen.
Um die Stabilität der Brandschutzisolierung zu erreichen, kann das brandsichere Silikon punktweise eingesetzt werden.
Die Stellen, wo geschnitten oder gebohrt wurde, oder mögliche Beschädigungen der Isolationseinlagen CI sind mit einer zumindest doppelten PUR-Lackschicht zu sichern.

MB-78EI

Obróbka pod mocowanie kotwy ościeżnicy

Working for fastening of the jamb anchor
Обработка под крепление анкера коробки
Bearbeitung für Befestigung des Blendrahmenankers

1:2

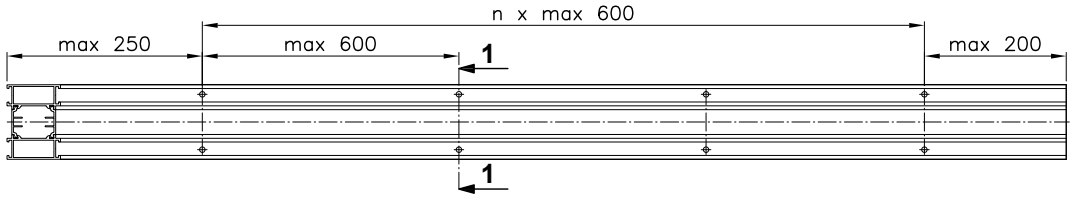

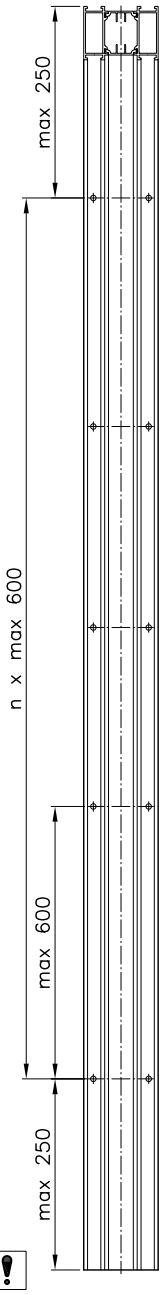

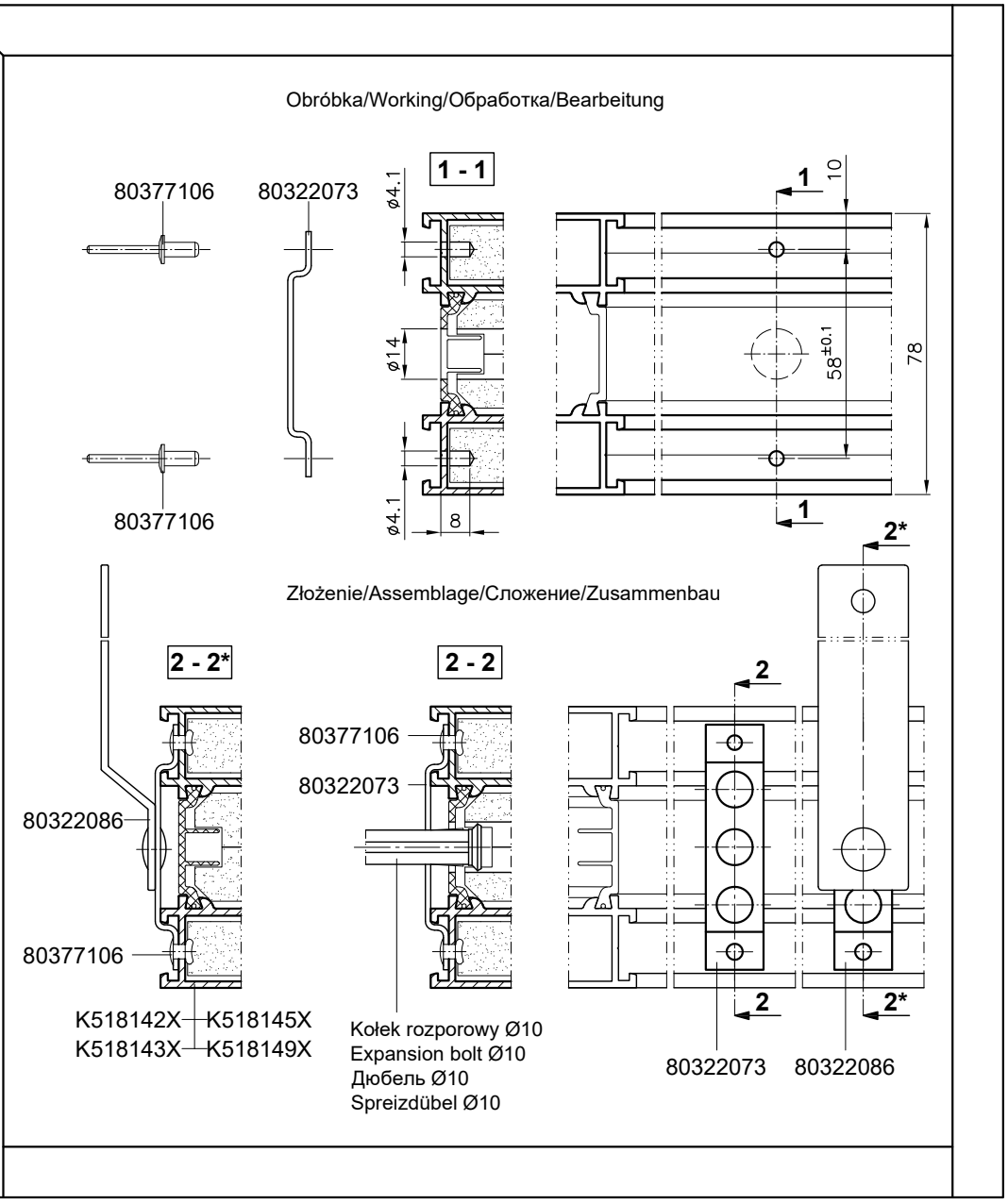

Otwór Ø14 wiercić przelotowo w przypadku mocowania kołkami rozporowymi. Otwory Ø4,1 wiercić przy pomocy przyrządu P9K-897-00.
W przypadkach konieczności zapewnienia wysokiej sztywnosci mocowania ościeżnicy w okolicy zawiasów, zastosować dodatkowe mocowanie dyblami lub wkrętami do betonu, w odległości 100 mm po obu stronach każdego zawiasu.
Drill holes Ø14 in case of fastening with expansion bolts. Drill holes Ø4,1 with P9K-897-00 tool.
Where high rigidity of frame fastening in the hinges region is required, apply additional fastening to the concrete with dowels or screws, in the distance of 100mm on both sides of each hinge.
Отверстия Ø14 сверлить в случае крепления с помощью дюбелей. Отверстия Ø4,1 сверлить с помощью прибора P9K-897-00.
Если необходимо обеспечить высокую жесткость крепления коробки около петель, следует применить дополнительное крепление при помощи дюбелей или винтов для бетона, в 100 мм по обе стороны каждой петли.
Borungen Ø14 bei Befestigung mit Spreizdübeln herstellen. Borungen Ø4,1 mit Bohrvorrichtung P9K-897-00 herstellen.
Ist es erforderlich, eine hohe Steifigkeit der Blendrahmenbefestigung im Bandbereich zu sichern, soll eine zusätzliche Befestigung mit Betondübeln oder -schrauben im Abstand von 100 mm an beiden Seiten des Bandes vorgesehen werden.

MB-78EI

Obróbka pod mocowanie wkrętami do betonu

Working for fastening to concrete with screws
Обработка под крепление с помощью винтов для бетона
Bearbeitung für Befestigung mit Betonschrauben

1:2

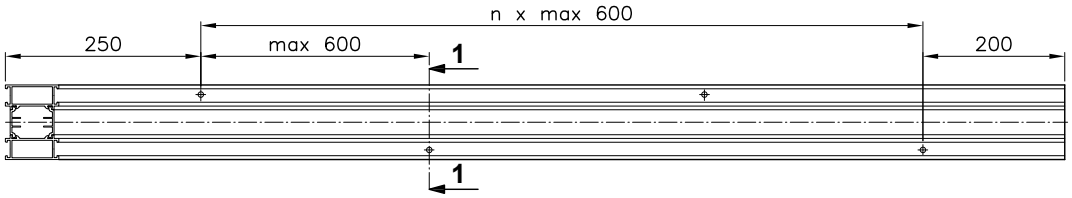

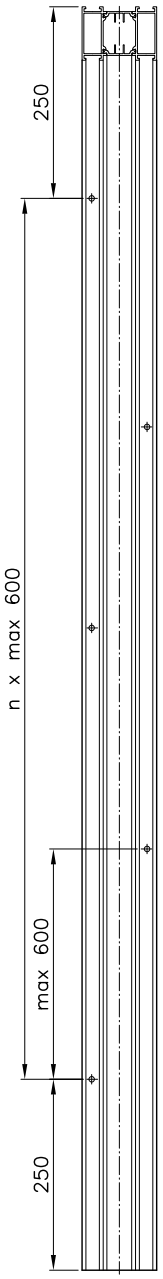

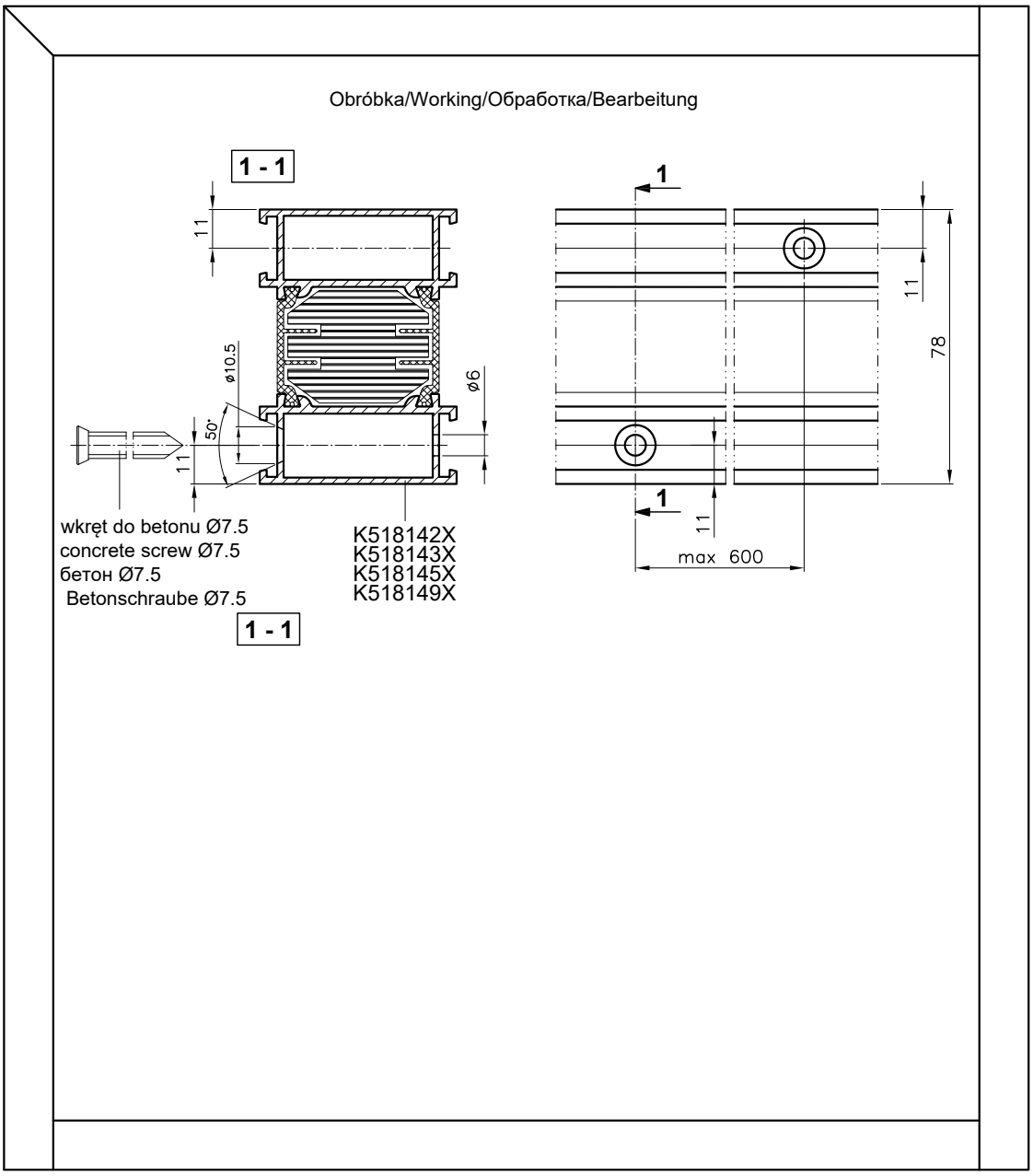

Otwór Ø6 wiercić przelotowo.
W przypadkach konieczności zapewnienia wysokiej sztywnosci mocowania ościeżnicy w okolicy zawiasów, zastosować dodatkowe mocowanie dyblami lub wkrętami do betonu, w odległości 100 mm po obu stronach każdego zawiasu.
Drill the hole Ø6 through.
Where high rigidity of frame fastening in the hinges region is required, apply additional fastening to the concrete with dowels or screws, in the distance of 100mm on both sides of each hinge.
Отверстие Ø6 сверлить насквозь.
Если необходимо обеспечить высокую жесткость крепления коробки около петель, следует применить дополнительное крепление при помощи дюбелей или винтов для бетона, в 100 мм по обе стороны каждой петли.
Bohrung Ø6 durchgängig ausführen.
Ist es erforderlich, eine hohe Steifigkeit der Blendrahmenbefestigung im Bandbereich zu sichern, soll eine zusätzliche Befestigung mit Betondübeln oder -schrauben im Abstand von 100 mm an beiden Seiten des Bandes vorgesehen werden.

MB-78EI

Obróbka pod łącznik i kątowniki szklenia

Working for bracket and glazing angle profile
Обработка под соединитель и уголки остекления
Bearbeitung für Glas-Verbindungsstück und - Profile

Skala 1:2

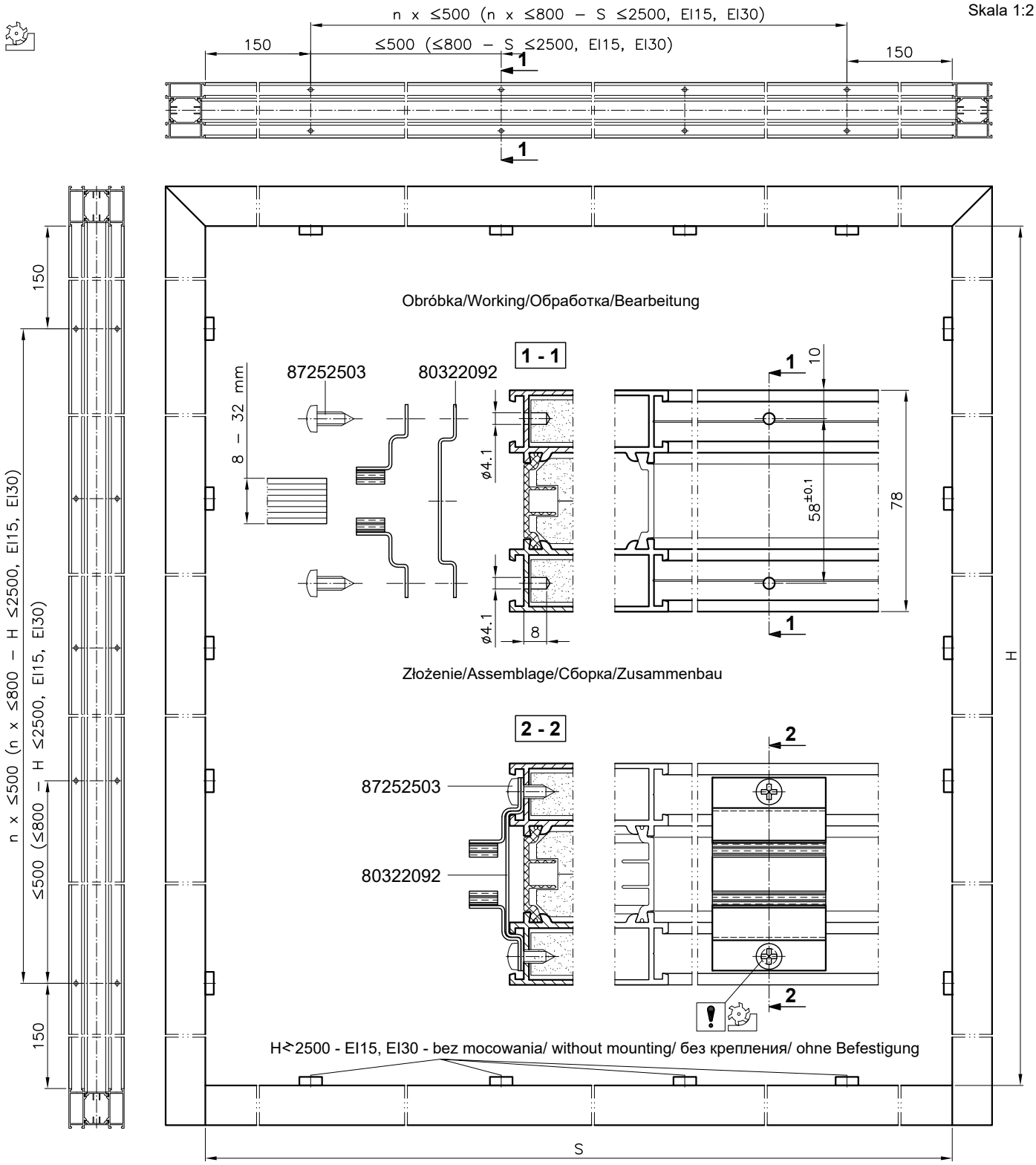

Jeśli S < 500 stosować centralnie jeden punkt mocowania wypełnień. Kątowniki mocowania szyb dobierać wg działu 09.
Otwory Ø4,1 wiercić przy pomocy przyrządu P9K-897-00. Po zewnętrznej stronie konstrukcji rozwiercać gniazdo co drugiego łba wkręta.
If S<500, one central in-fill fixing point is required. Glass panel fixing angle section to be selected according to the section 09.
Drill Ø4.1 with P9K-897-00 tool. On the outer side of the structure, drill a socket every other screw head.
Если S<500 применять центрально один пункт крепления заполнений. Угловые профили для крепления стекла подбирать согласно разделу 09. Отверстия Ø4,1 сверлить с помощью прибора P9K-897-00. На внешней стороне конструкции просверлите гнездо для каждой второй головки винта.
Wenn S<500, nur einen Befestigungspunkt für Füllungen zentral anwenden. Auswahl von Glashaltewinkel siehe Kapitel 09.
Bohrungen Ø4,1 mit Vorrichtung P9K-897-00 herstellen. In die von Außenseite der Konstruktion liegende Schrauben jede zweite Kopf ausbohren.

MB-78EI

Obróbka pod łącznik i kątowniki szklenia

Working for bracket and glazing angle profile
Обработка под соединитель и уголки остекления
Bearbeitung für Glas-Verbindungsstück und - Profile

Skala 1:2

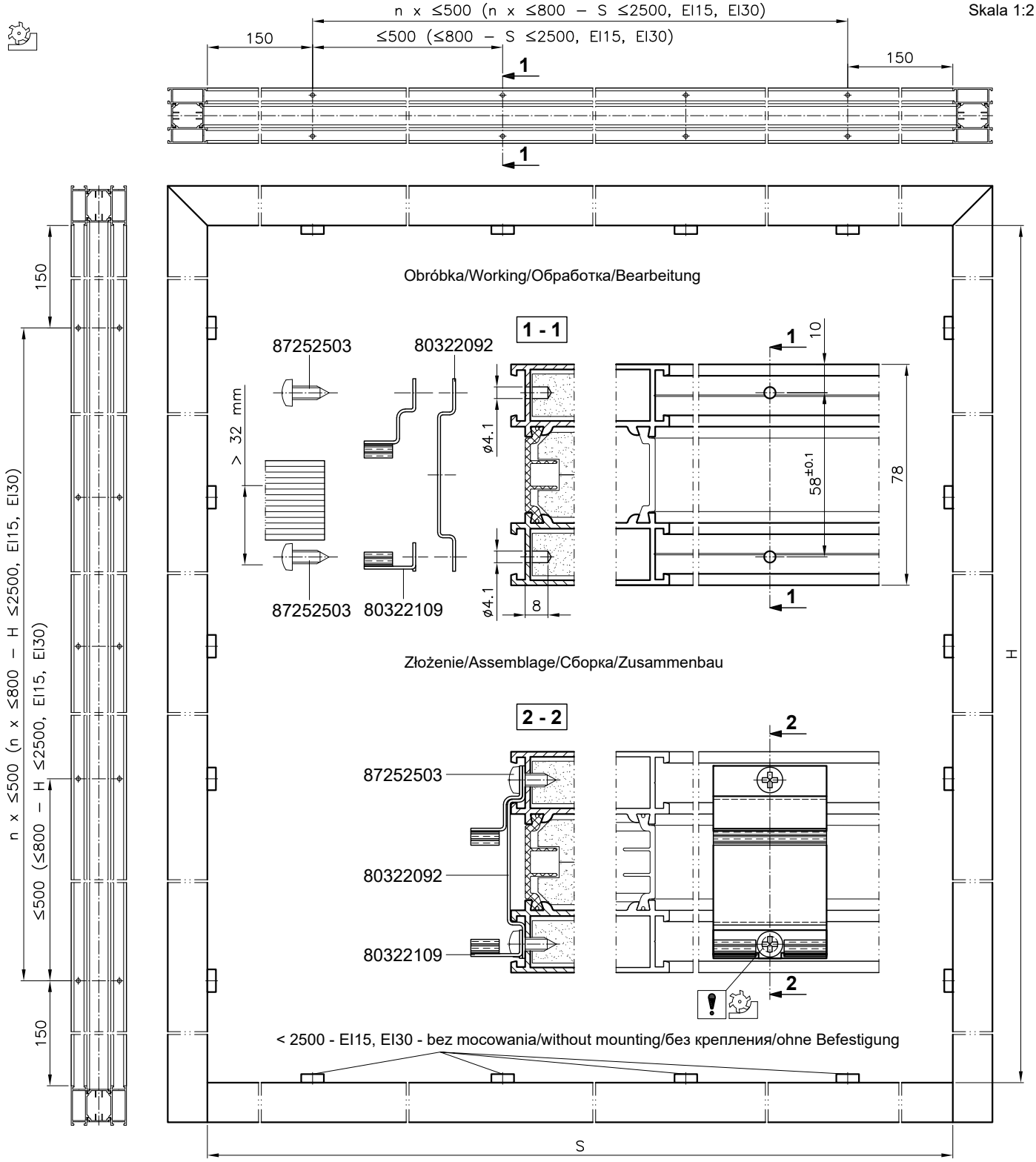

Jeśli S < 500 stosować centralnie jeden punkt mocowania wypełnień. Kątowniki mocowania szyb dobierać wg działu 09.
Otwory Ø4,1 wiercić przy pomocy przyrządu P9K-897-00. Po zewnętrznej stronie konstrukcji rozwiercać gniazdo co drugiego łba wkręta.
If S<500, one central in-fill fixing point is required. Glass panel fixing angle section to be selected according to the section 09.
Drill Ø4.1 with P9K-897-00 tool. On the outer side of the structure, drill a socket every other screw head.
Если S<500 применять центрально один пункт крепления заполнений. Угловые профили для крепления стекла подбирать согласно разделу 09. Отверстия Ø4,1 сверлить с помощью прибора P9K-897-00. На внешней стороне конструкции просверлите гнездо для каждой второй головки винта.
Wenn S<500, nur einen Befestigungspunkt für Füllungen zentral anwenden. Auswahl von Glashaltewinkel siehe Kapitel 09.
Bohrungen Ø4,1 mit Vorrichtung P9K-897-00 herstellen. In die von Außenseite der Konstruktion liegende Schrauben jede zweite Kopf ausbohren.

MB-78EI

Obróbka pod łącznik i kątowniki szklenia

Working for bracket and glazing angle profile
Обработка под соединитель и уголки остекления
Bearbeitung für Glas-Verbindungsstück und - Profile

Skala 1:2

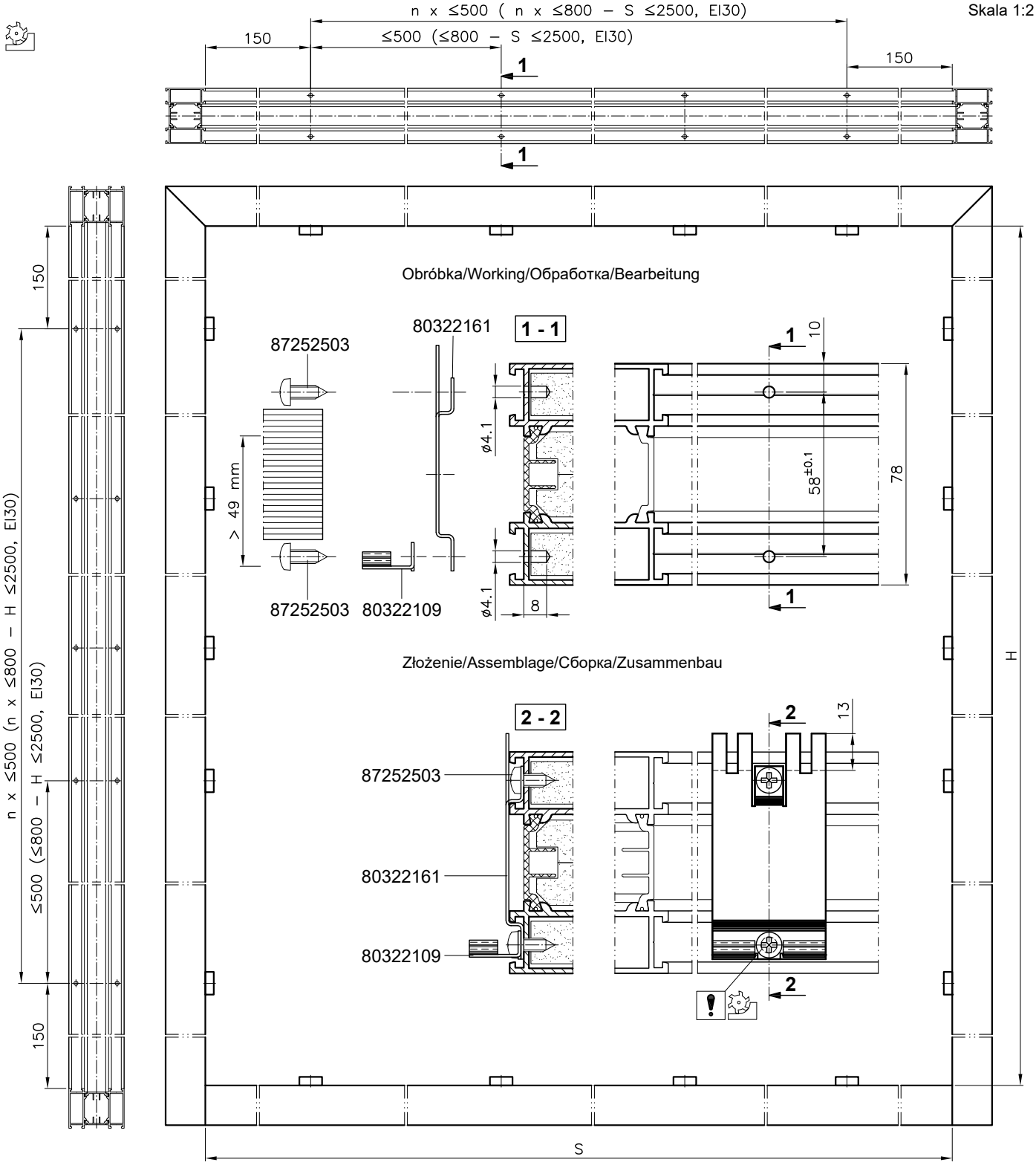

Jeśli S < 500 stosować centralnie jeden punkt mocowania wypełnień. Kątowniki mocowania szyb dobierać wg działu 09.
Otwory Ø4,1 wiercić przy pomocy przyrządu P9K-897-00. Po zewnętrznej stronie konstrukcji rozwiercać gniazdo co drugiego łba wkręta.
If S<500, one central in-fill fixing point is required. Glass panel fixing angle section to be selected according to the section 09.
Drill Ø4.1 with P9K-897-00 tool. On the outer side of the structure, drill a socket every other screw head.
Если S<500 применять центрально один пункт крепления заполнений. Угловые профили для крепления стекла подбирать согласно разделу 09. Отверстия Ø4,1 сверлить с помощью прибора P9K-897-00. На внешней стороне конструкции просверлите гнездо для каждой второй головки винта.
Wenn S<500, nur einen Befestigungspunkt für Füllungen zentral anwenden. Auswahl von Glashaltewinkel siehe Kapitel 09.
Bohrungen Ø4,1 mit Vorrichtung P9K-897-00 herstellen. In die von Außenseite der Konstruktion liegende Schrauben jede zweite Kopf ausbohren.

MB-78EI

Obróbka pod łącznik i kątowniki szklenia

Working for bracket and glazing angle profile
Обработка под соединитель и уголки остекления
Bearbeitung für Glas-Verbindungsstück und - Profile

Skala 1:2

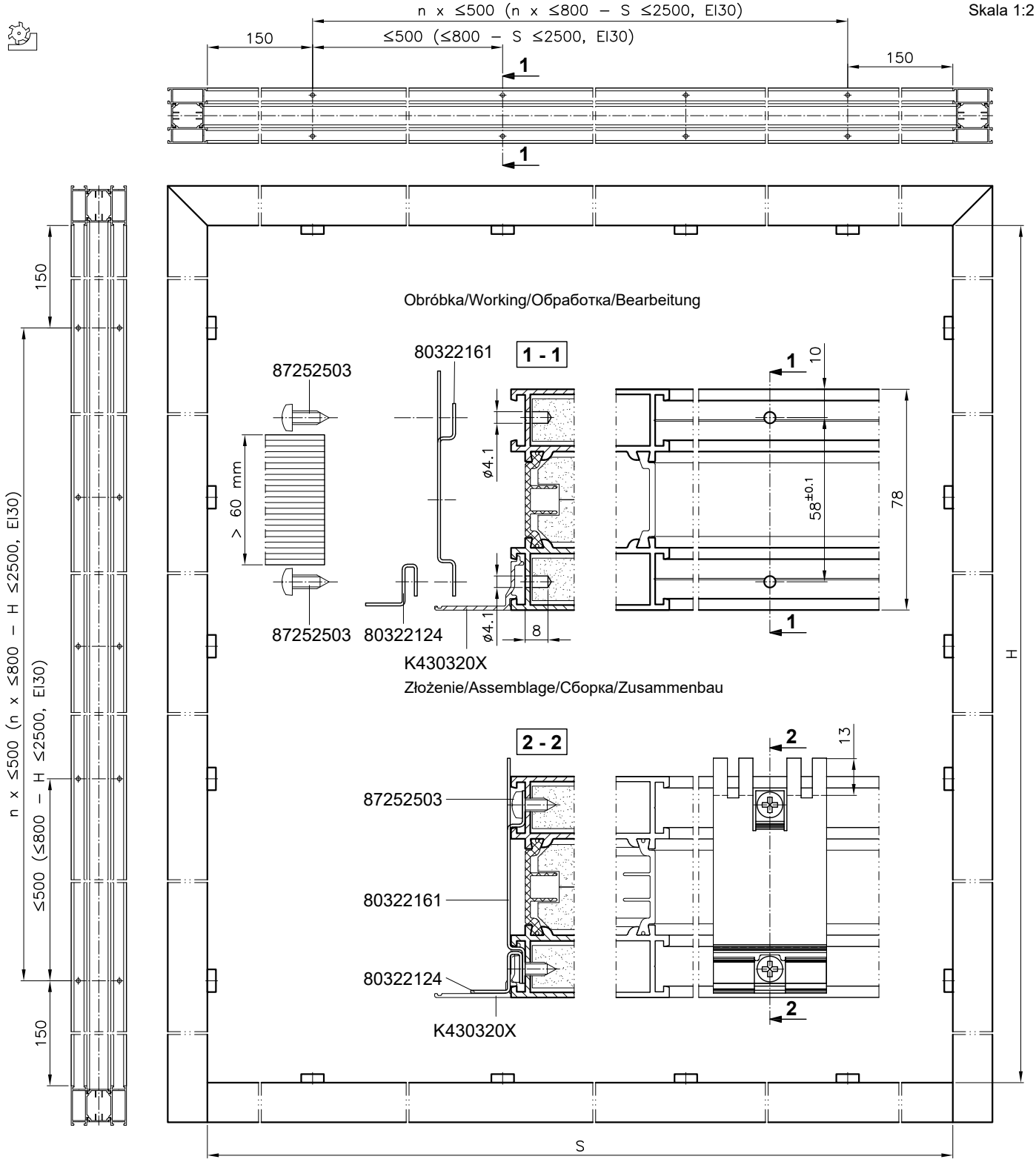

Jeśli S < 500 stosować centralnie jeden punkt mocowania wypełnień. Kątowniki mocowania szyb dobierać wg działu 09.
Otwory Ø4,1 wiercić przy pomocy przyrządu P9K-897-00.
If S<500, one central in-fill fixing point is required. Glass panel fixing angle section to be selected according to the section 09.
Drill Ø4.1 with P9K-897-00 tool.
Если S<500 применять центрально один пункт крепления заполнений. Угловые профили для крепления стекла подбирать согласно разделу 09. Отверстия Ø4,1 сверлить с помощью прибора P9K-897-00.
Wenn S<500, nur einen Befestigungspunkt für Füllungen zentral anwenden. Auswahl von Glashaltewinkel siehe Kapitel 09.
Bohrungen Ø4,1 mit Vorrichtung P9K-897-00 herstellen.

MB-78EI

Obróbka otworów drenażowo - wentylacyjnych

Working of drainage and ventilating holes
Обработка дренажно-вентиляционных отверстий
Bearbeitung für Drainage- und Belüftungsbohrungen

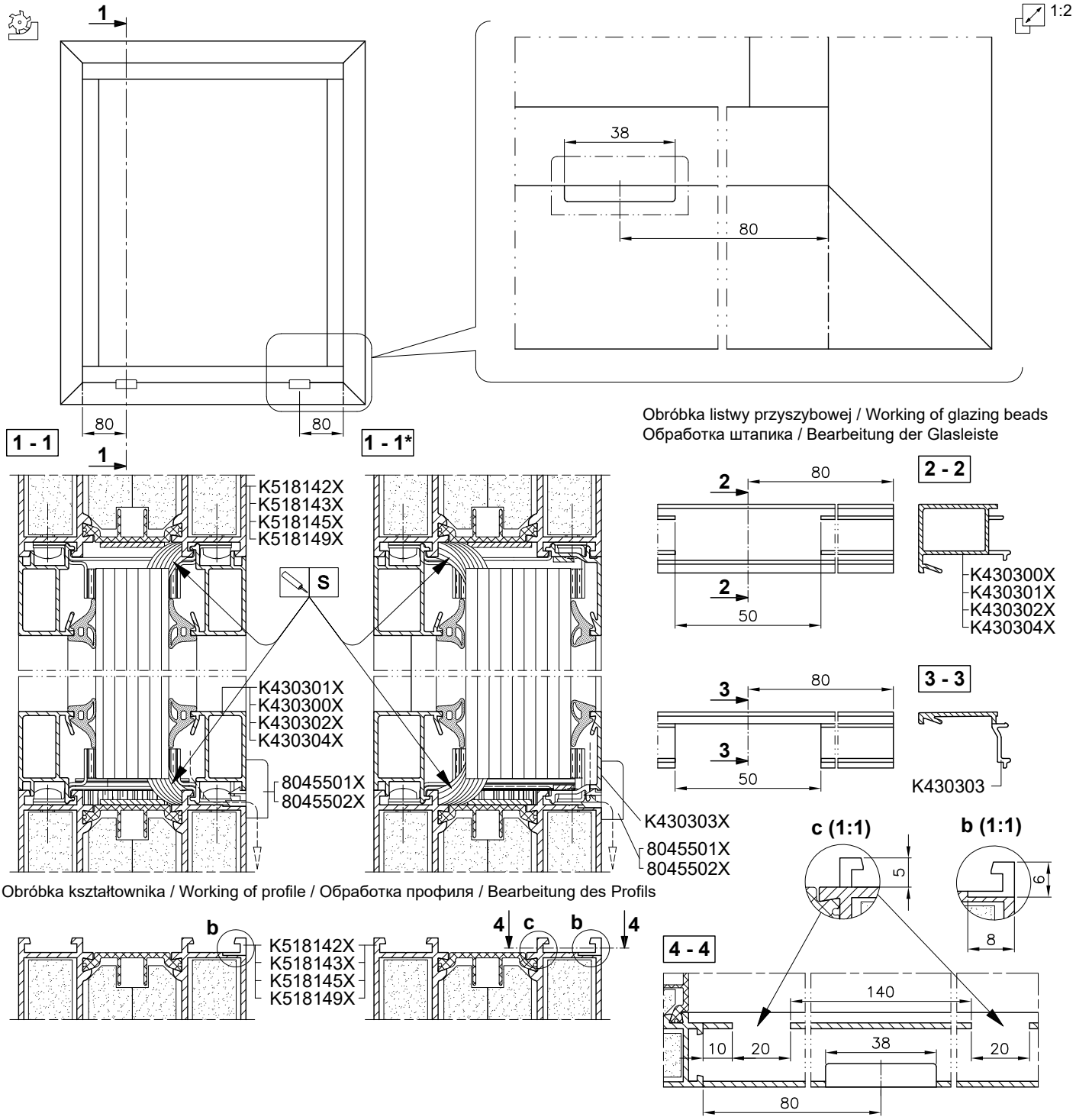

Otwory drenażowo - wentylacyjne i uszczelnienie silikonem ognioodpornym 14614967 wykonać tylko w zabudowach zewnętrznych. Silikonem ognioodpornym 14614967 uszczelniać połączenia narożne typu "T" i "L", szyby na całym obwodzie, otwory pod dyble, kołki i wkręty. Łączniki, kątowniki szklenia i podkładki podszybowe osadzić na silikonie 14614967. Jeżeli L>1200, należy wykonać 3 otwór drenażowo-wentylacyjny w środku długości poprzeczki. Obróbkę wykonać przy pomocy przyrządu T1K-705-00.

Perform drainage and ventilating holes and sealing with fireproof silicone 14614967 only in external assemblies. Corner connections “T” and "L" - type and glass panes (along their whole perimeter) are to be sealed, connectors and glazing angle sections are to be embedded in silicone, glazing washers and holes for dowels pins and screws are to be covered with fireproof silicone 14614967. If L>1200, then perform the third drainage and ventilation hole in mid-length of the rail. Use T1K-705-00 for working.

Дренажно-вентиляционные отверстия и уплотнение огнестойкой массой 14614967 выполнять только во внешних застройках. Огнестойкой массой 14614967 уплотнять угловые соединения типа «Т» и «L», стекла по всему периметру, соединительные детали и профили остекления осаживать на силиконе, а также покрыть подкладки под стело и отверстия под дюбеля, колышки и винты . Если L>1200, следует выполнить 3 дренажно-вентиляционное отверстие в средней части импоста. Обработку выполнить при помощи T1K-705-00.

Drainage- und Belüftungsöffnungen sowie die Abdichtung mit Brandschutzsilikon 14614967 sind nur in Außenkonstruktionen auszuführen. Mit Brandschutzsilikon 14614967 sind L - und T - Verbindungen sowie Glasscheiben umlaufend abzudichten und Glasverbinder, Glashaltewinkel, Glasbrücken Löcher für Dübel, Stiften und Schrauben in Silikon einbetten und abzudichten. Wenn L>1200, ist die 3 Entwässerungs - und Belüftungsöffnung in der Mitte der Länge des Querträgers herzustellen. Die Bearbeitung ist mit T1K-705-00 auszuführen.

MB-78EI

Obróbka otworów drenażowo - wentylacyjnych

Working of drainage and ventilating holes
Обработка дренажно-вентиляционных отверстий
Bearbeitung für Drainage- und Belüftungsbohrungen

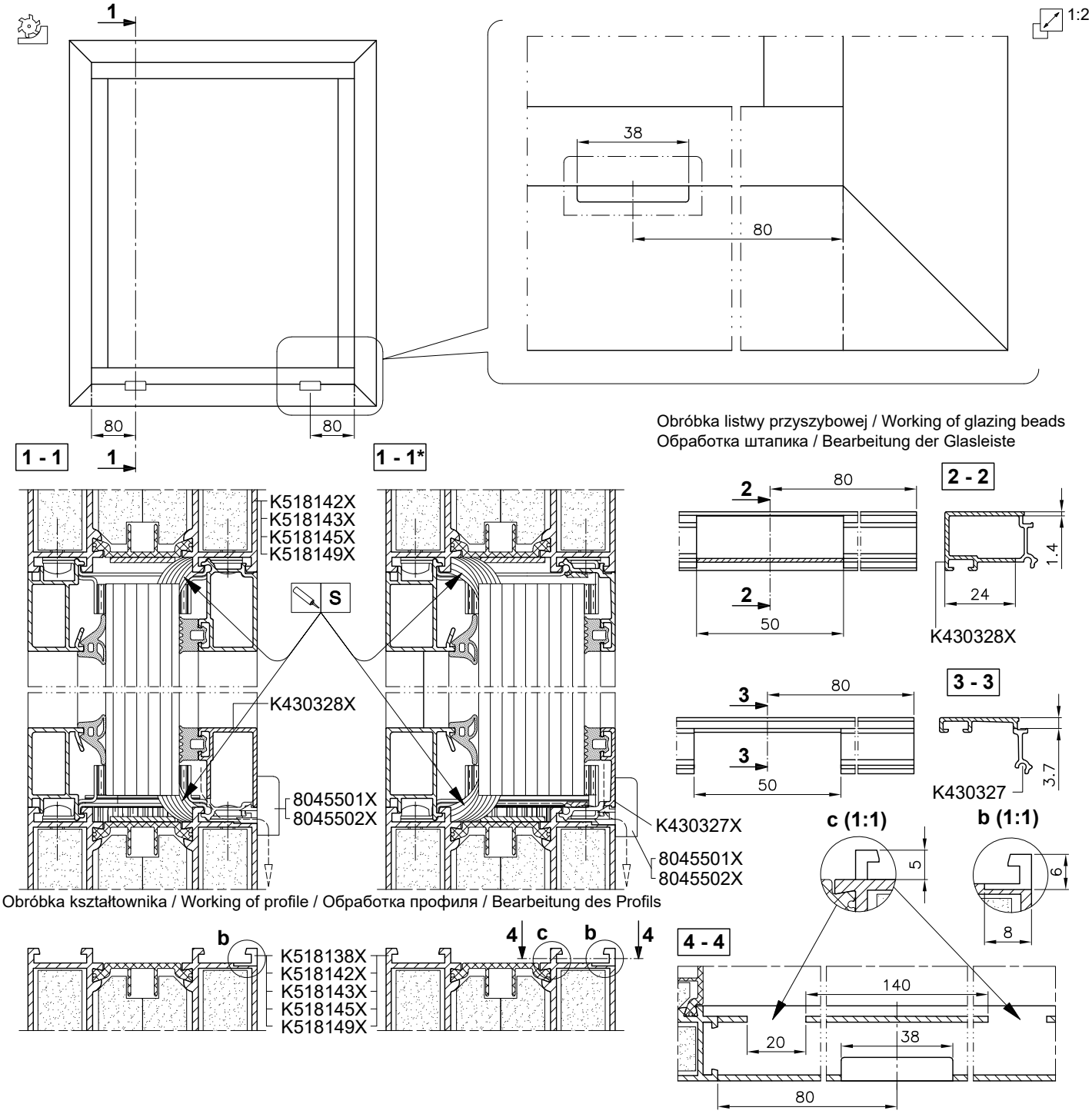

Otwory drenażowo - wentylacyjne i uszczelnienie silikonem ognioodpornym 14614967 wykonać tylko w zabudowach zewnętrznych. Silikonem ognioodpornym 14614967 uszczelniać połączenia narożne typu "T" i "L", szyby na całym obwodzie, otwory pod dyble, kołki i wkręty. Łączniki, kątowniki szklenia i podkładki podszybowe osadzić na silikonie 14614967. Jeżeli L>1200, należy wykonać 3 otwór drenażowo-wentylacyjny w środku długości poprzeczki. Obróbkę wykonać przy pomocy przyrządu T1K-705-00.

Perform drainage and ventilating holes and sealing with fireproof silicone 14614967 only in external assemblies. Corner connections "T" and "L" - type and glass panes (along their whole perimeter) are to be sealed, connectors and glazing angle sections are to be embedded in silicone, glazing washers and holes for dowels pins and screws are to be covered with fireproof silicone 14614967. If L>1200, then perform the third drainage and ventilation hole in mid-length of the rail. Use T1K-705-00 for working.

Дренажно-вентиляционные отверстия и уплотнение огнестойкой массой 14614967 выполнять только во внешних застройках. Огнестойкой массой 14614967 уплотнять угловые соединения типа «T» и «L», стекла по всему периметру, соединительные детали и профили остекления осаживать на силиконе, а также покрыть подкладки под стело и отверстия под дюбеля, колышки и винты . Если L>1200, следует выполнить 3 дренажно-вентиляционное отверстие в средней части импоста. Обработку выполнить при помощи T1K-705-00.

Drainage- und Belüftungsöffnungen sowie die Abdichtung mit Brandschutzsilikon 14614967 sind nur in Außenkonstruktionen auszuführen. Mit Brandschutzsilikon 14614967 sind L - und T - Verbindungen sowie Glasscheiben umlaufend abzudichten und Glasverbinder, Glashaltewinkel, Glasbrücken Löcher für Dübel, Stiften und Schrauben in Silikon einbetten und abzudichten. Wenn L>1200, ist die 3 Entwässerungs - und Belüftungsöffnung in der Mitte der Länge des Querträgers herzustellen. Die Bearbeitung ist mit T1K-705-00 auszuführen.

MB-78EI

Połączenie naroży ościeżnicy K518142X, K518143X

Corner joint of frame K518142X, K518143X
Соединение угла коробки K518142X, K518143X
Verbindung der Blendrahmenecken K518142X, K518143X

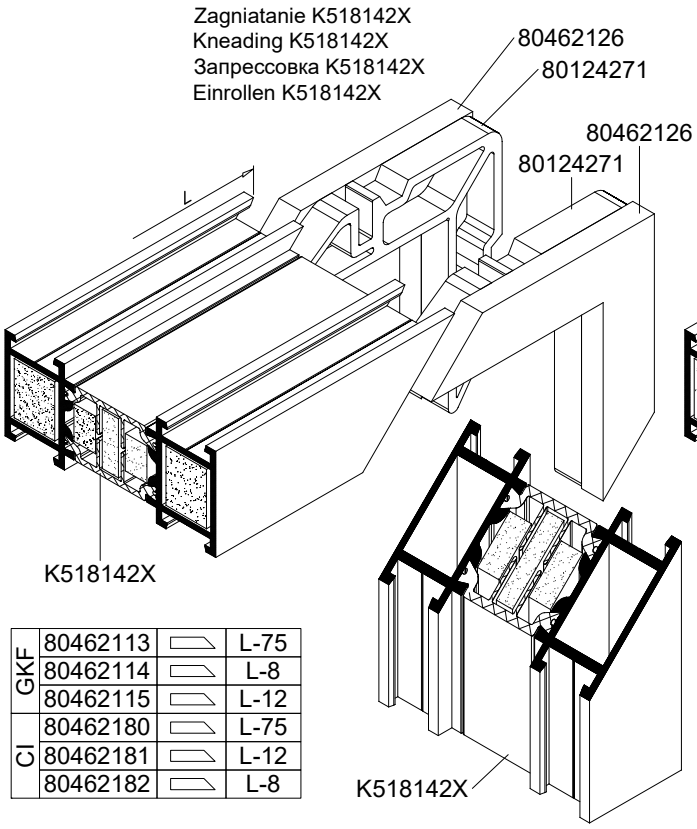

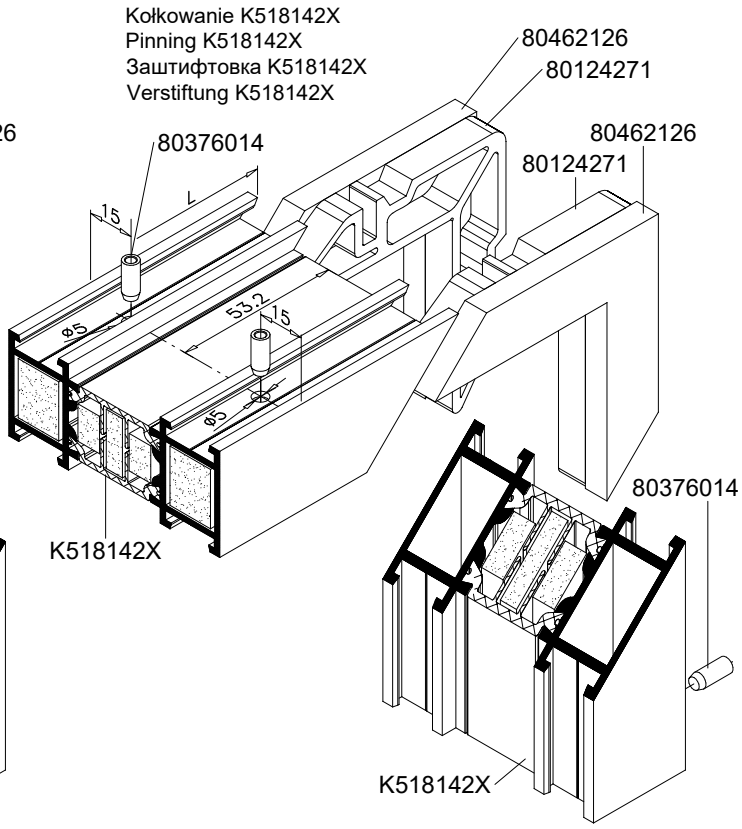

GKF	80462113		L-75
	80462114		L-8
	80462115		L-12
CI	80462180		L-75
	80462181		L-12
	80462182		L-8

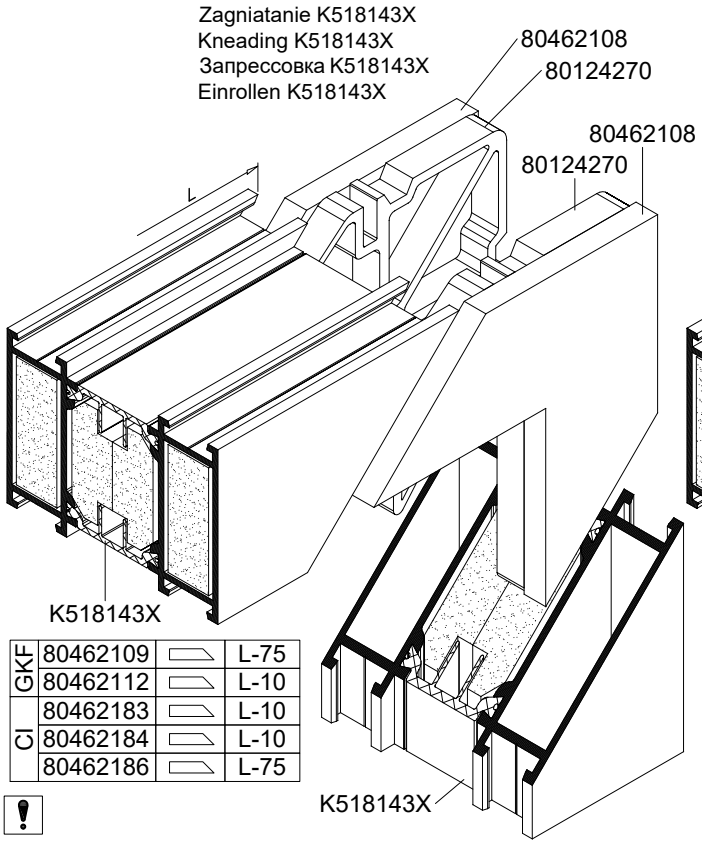

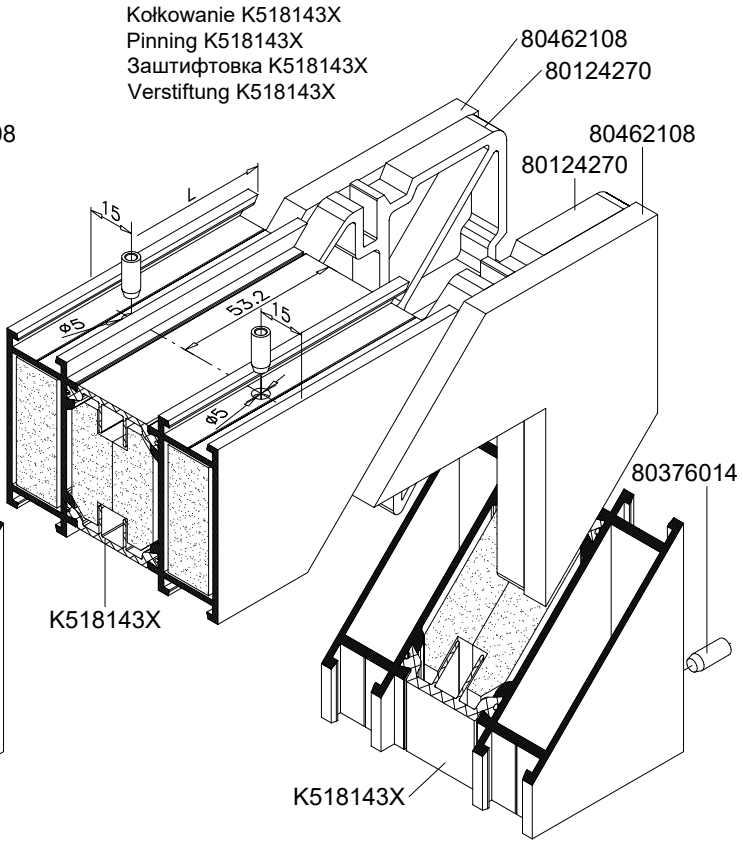

GKF	80462109		L-75
	80462112		L-10
CI	80462183		L-10
	80462184		L-10
	80462186		L-75

Ustawienie noży zagniatających naroże przedstawiono na stronie 07-0-01.00 ; 07-0-02.00. Do kołkowania używać P9K-853-00, P9K-980-00. Obróbkę wykonać przy pomocy przyrządu T1K-705-00.

Position of the corner kneading knives is shown on page 07-0-01.00 ; 07-0-02.00. For pinning, use P9K-853-00, P9K-980-00. Use T1K-705-00 for working.

Размещение ножей для запрессовки представлено на стр. 07-0-01.00 ; 07-0-02.00. Для штифтовки применить P9K-853-00, P9K-980-00. Обработку выполнить при помощи T1K-705-00.

Die Einstellung der Knetmesser - siehe Seite 07-0-01.00 ; 07-0-02.00. Für die Verstiftung P9K-853-00, P9K-980-00 anwenden. Die Bearbeitung ist mit T1K-705-00 auszuführen.

MB-78EI

Połączenie naroży ościeżnicy K518149X

Corner joint of frame K518149X
Соединение угла коробки K518149X
Verbindung der Blendrahmenecken K518149X

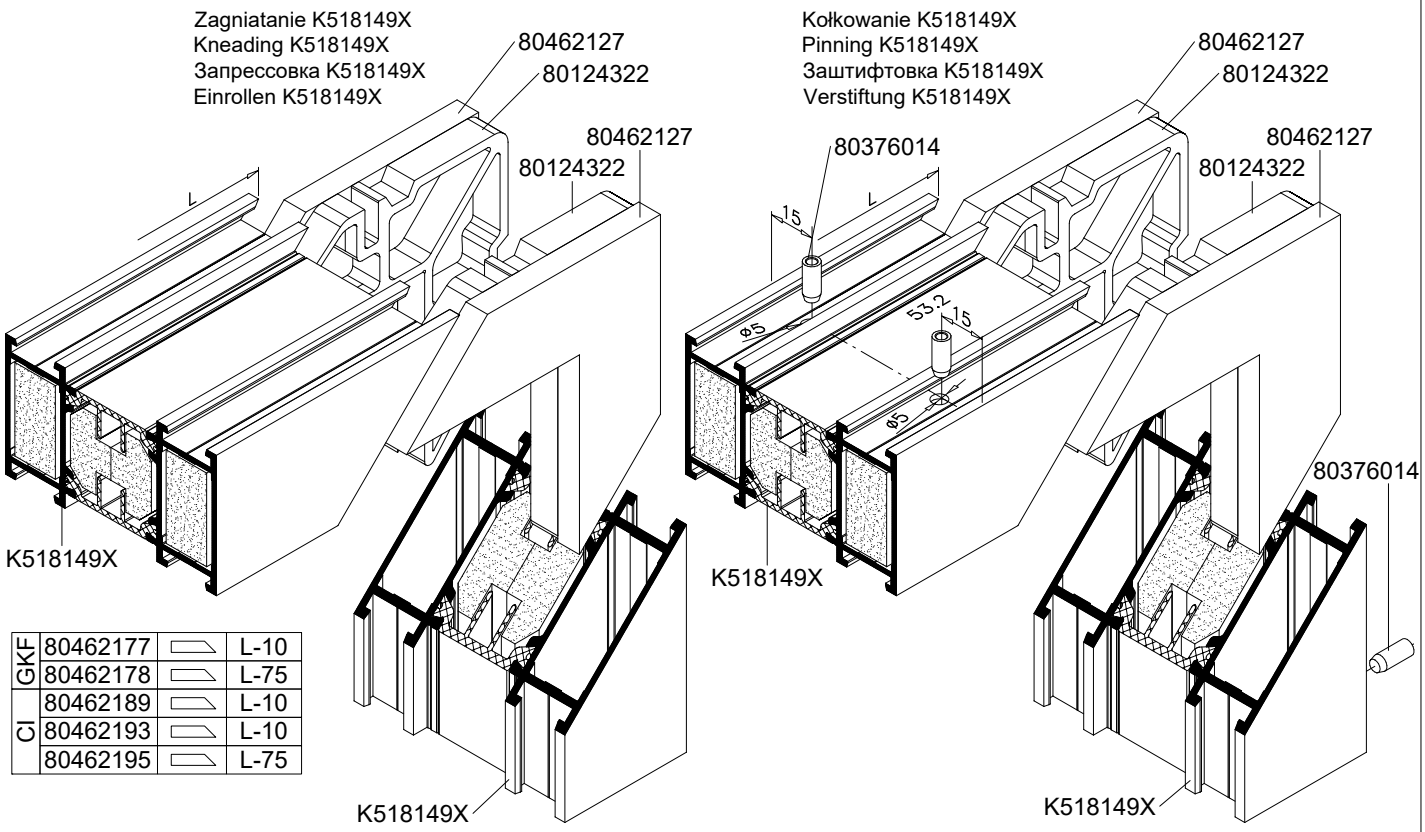

GKF	80462177		L-10
	80462178		L-75
CI	80462189		L-10
	80462193		L-10
	80462195		L-75

Ustawienie noży zagniatających naroże przedstawiono na stronie 07-0-02.00. Do kołkowania używać P9K-853-00, P9K-980-00. Obróbkę wykonać przy pomocy przyrządu T1K-705-00.
Position of the corner kneading knives is shown on page 07-0-02.00. For pinning, use P9K-853-00, P9K-980-00. Use T1K-705-00 for working.
Размещение ножей для запрессовки представлено на стр. 07-0-02.00. Для штифтовки применить P9K-853-00, P9K-980-00. Обработку выполнить при помощи T1K-705-00.
Die Einstellung der Knetmesser - siehe Seite 07-0-02.00. Für die Verstiftung P9K-853-00, P9K-980-00 anwenden. Die Bearbeitung ist mit T1K-705-00 auszuführen.

MB-78EI

Połączenie przewiązek typu "T"

Joint type "T" of lacings
Соединение импостов типа «Т»
T-Verbindung von Querverband

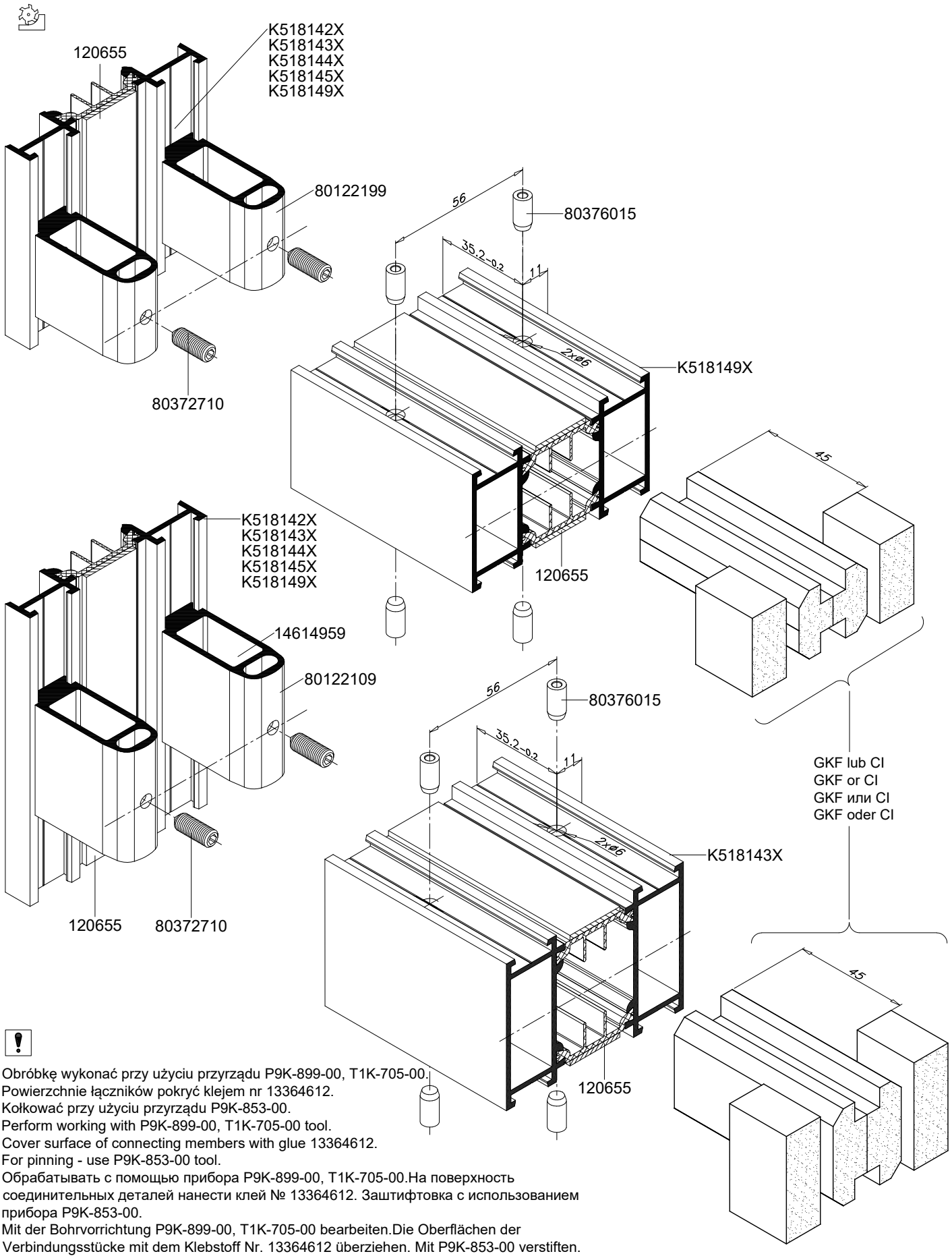

Obróbkę wykonać przy użyciu przyrządu P9K-899-00, T1K-705-00.
Powierzchnie łączników pokryć klejem nr 13364612.
Kołkować przy użyciu przyrządu P9K-853-00.
Perform working with P9K-899-00, T1K-705-00 tool.
Cover surface of connecting members with glue 13364612.
For pinning - use P9K-853-00 tool.
Обрабатывать с помощью прибора P9K-899-00, T1K-705-00.На поверхность соединительных деталей нанести клей № 13364612. Заштифтовка с использованием прибора P9K-853-00.
Mit der Bohrvorrichtung P9K-899-00, T1K-705-00 bearbeiten.Die Oberflächen der Verbindungsstücke mit dem Klebstoff Nr. 13364612 überziehen. Mit P9K-853-00 verstiften.

MB-78EI

Połączenie przewiązek typu "T"

Joint type "T" of lacings
Соединение импостов типа «Т»
T-Verbindung von Querverband

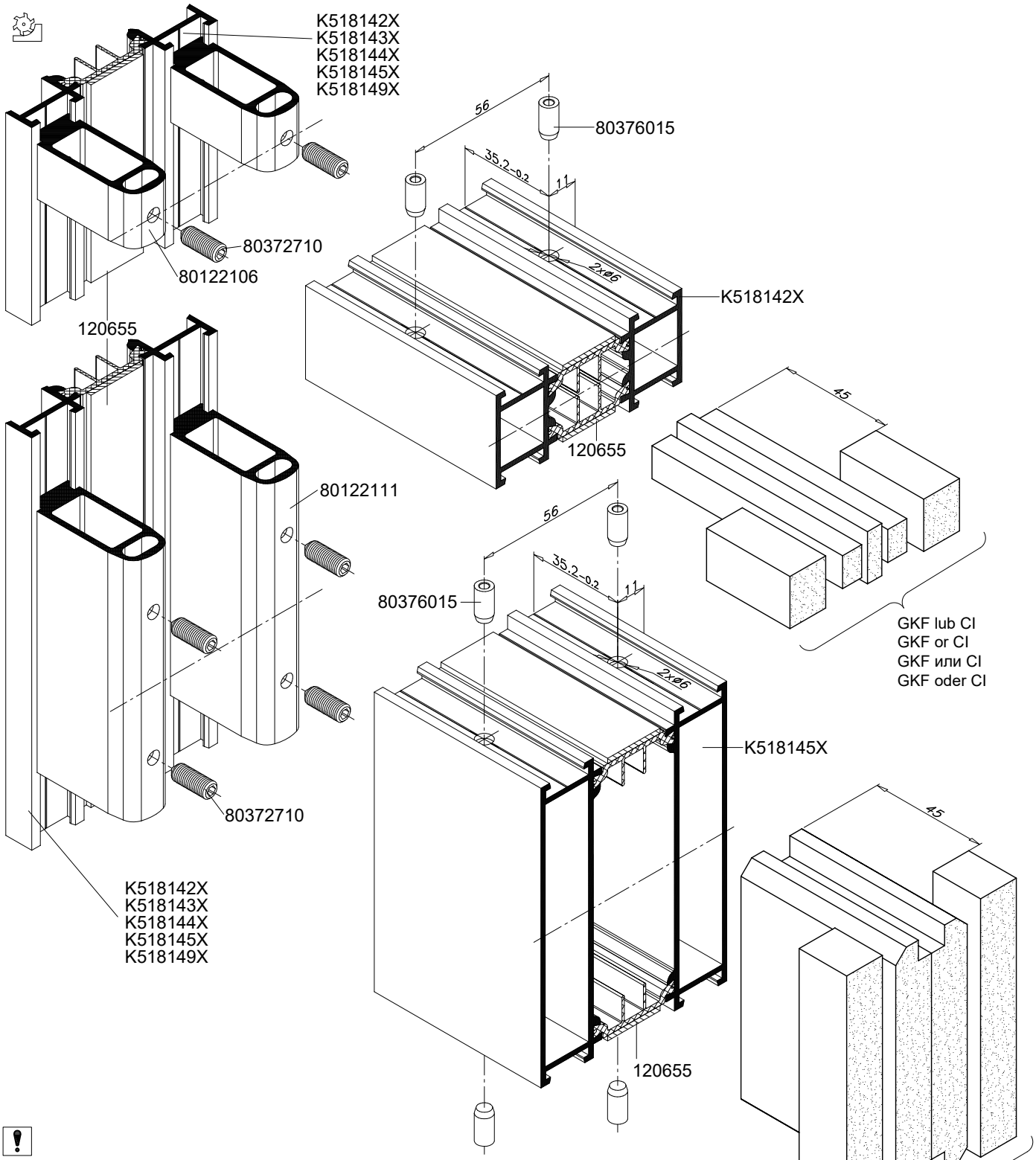

Obróbkę wykonać przy użyciu przyrządu P9K-899-00, T1K-705-00.
Powierzchnie łączników pokryć klejem nr 13364612.
Kołkować przy użyciu przyrządu P9K-853-00.
Perform working with P9K-899-00, T1K-705-00 tool.
Cover surface of connecting members with glue 13364612.
For pinning - use P9K-853-00 tool.
Обрабатывать с помощью прибора P9K-899-00, T1K-705-00.
На поверхность соединительных деталей нанести клей № 13364612.
Заштифтовка с использованием прибора P9K-853-00.
Mit der Bohrvorrichtung P9K-899-00, T1K-705-00 bearbeiten.
Die Oberflächen der Verbindungsstücke mit dem Klebstoff Nr. 13364612 überziehen.
Mit P9K-853-00 verstiften.