MB-SLIMLINE

SYSTEM OKIEN Z PRZEGRODĄ TERMICZNĄ

WINDOW SYSTEM WITH A THERMAL BARRIER

СИСТЕМА ОКОН С ТЕРМОВСТАВКОЙ

THERMISCH GETRENNTES FENSTERSYSTEM

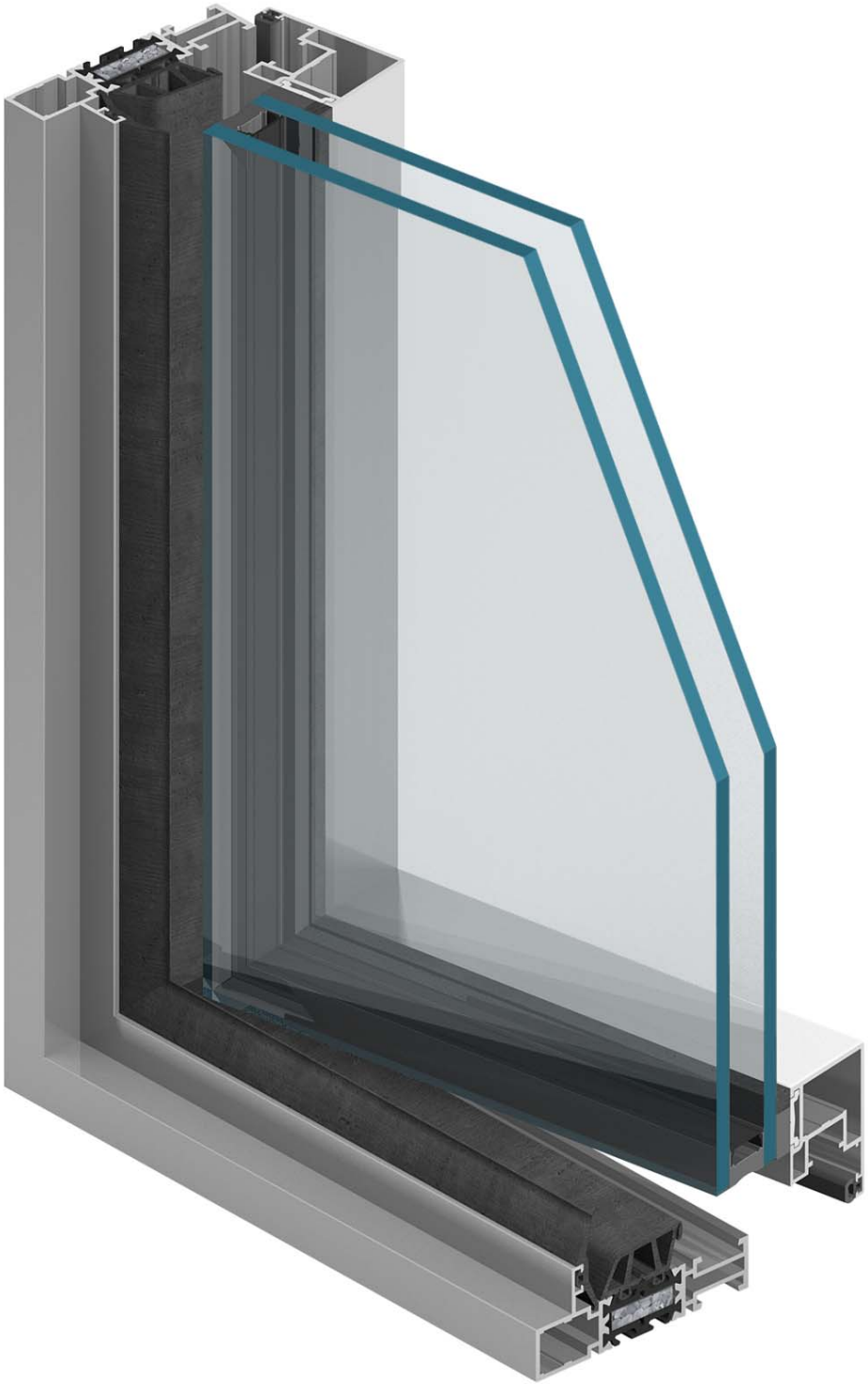

ALUPROF

Spis treści

Table of Contents / Оглавление / Inhaltsverzeichnis

OPIS TECHNICZNY
Technical Description / Техническое описание / Technische Beschreibung 02-0-00.00

STATYKA
Structural Analysis / Статика / Statik 03-0-00.00

KSZTAŁTOWNIKI
Profiles / Профили / Profile 04-0-00.00

- Kształtowniki zespolone – zestawienie
  Joined profiles - overview / Профили соединенные – перечень / Verbundprofile (Einfachverglasung) – Übersicht 04-1-00.00
- Kształtowniki dodatkowe - zestawienie
  Auxiliary profiles - overview / Дополнительные профили - перечень / Zusatzprofile 04-2-00.00
- Kształtowniki – dane szczegółowe
  Profiles / Профили / Profile 04-3-00.00

AKCESORIA
Accessories / Комплектующие / Zubehör 05-0-00.00

- Uszczelki
  Gaskets / Уплотнители / Dichtungen 05-1-00.00
- Łączniki
  Connecting members / Соединительные детали, / Eckverbinder 05-2-00.00
- Akcesoria inne
  Accessories / Комплектующие / Zubehör 05-9-00.00

OKUCIA
Fittings / Приборы и арматура / Beschläge 06-0-00.00

OPRZYRZĄDOWANIE
Tooling / Оснащение / Werkzeugausrüstung 07-0-00.00

- Przyrządy wiertarskie
  Drilling tools / Сверлильный прибор / Bohrvorrichtung 07-1-00.00
- Prasy i wykrojniki
  Press and blanking die / Пресс и штамп / Drücken und Stanzwerkzeug 07-2-00.00
- Przyrządy inne

Other tooling / Другие оснащение / Andere Werkzeugausrüstung.....07-9-00.00

PRZEKROJE
Sections / Сечения / Schnitte 08-0-00.00

- Przekroje typ A
  Sections type A / Сечения тип A / Schnitte typ A 08-1-00.00
- Przekroje typ B
  Sections type B / Сечения тип B / Schnitte typ B 08-2-00.00

SZKLENIE
Glazing / Остекление / Verglasung 09-0-00.00

TYPOWE KONSTRUKCJE
Typical structures / Типовые конструкции / Typische Konstruktionen 10-0-00.00

- Typowe konstrukcje
  Typical structures / Типовые конструкции /
  Typische Konstruktionen 10-1-00.00

PRZYKŁADY ZABUDOWY
Examples of assembly/ Примеры застройки / Konstruktionsbeispiele.....11-0-00.00

- Okna
  Window / Оконная / Fenster.....11-1-00.00

OBRÓBKI
Workings / Обработка / Bearbeitung 12-0-00.00

- Montaż i mocowanie
  Installation and Fastening / Монтаж и крепление / Montage und Befestigung 12-1-00.00
- Drenaż i wentylacja
  Drainage and Ventilation / Дренаж и вентиляция / Entwässerung und Belüftung 12-2-00.00
- Połączenia typu “L”
  Joint type “L” / Соединение типа “L” / “L” –Verbindung 12-6-00.00
- Połączenia typu “T”
  Joint type “T” / Соединение типа “T” / “T” –Verbindung 12-7-00.00
- Obróbki inne
  Other Working / Обработка и другие / Sonstige Bearbeitungen 12-9-00.00

KSZTAŁTOWNIKI
PROFILES
ПРОФИЛИ
PROFILE

MB-Slimline

Kształtowniki typ A - zestawienie

Profiles type A - overview

Профили тип А - перечень

Profile typ A - Übersicht

Skala 1:2,5

K519230X
+127018

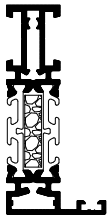

K519231X
+127018

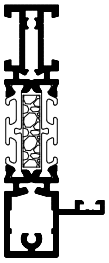

K519233X
+127018

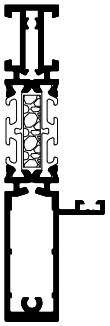

K519235X
+127018

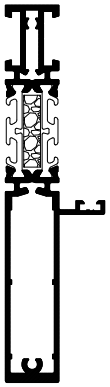

K519250X
+127018

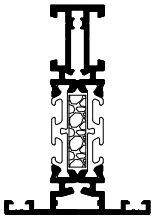

K519251X
+127018

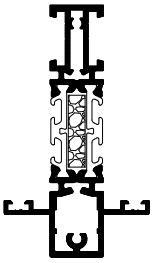

K519253X
+127018

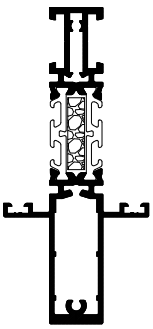

K519255X
+127018

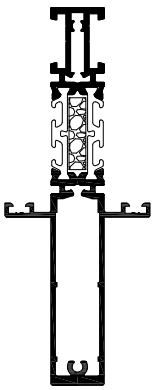

K519270X
+127018

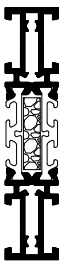

K519240X
+127018

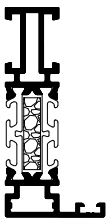

K519241X
+127018

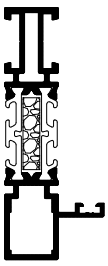

K519272X
+127018

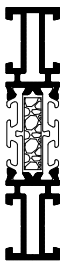

K519246X
+127018

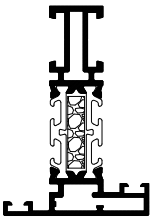

K519260X
+127018

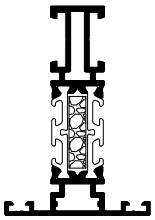

K519261X
+127018

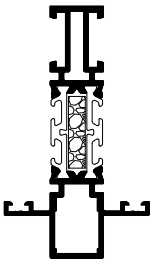

K519280X
+127019

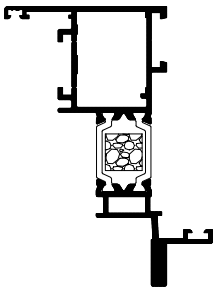

K519281X
+127019

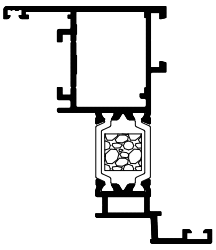

K519282X
+127019

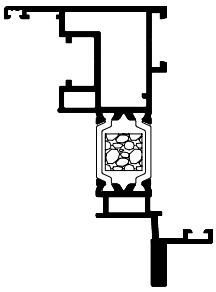

K519283X
+127019

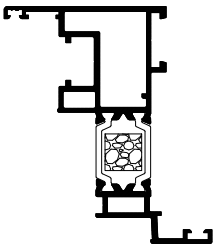

K519278X
+120644

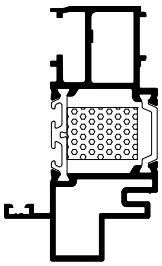

MB-Slimline

Kształtowniki typ A - zestawienie

Profiles type A - overview

Профили тип А - перечень

Profile typ A - Übersicht

Skala 1:2

K519384X
+120643

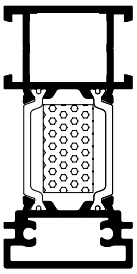

K519385X
+120646

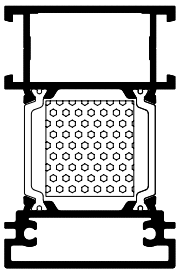

K519386X
+120643

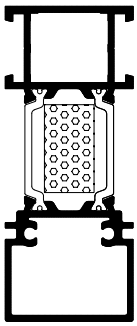

K519387X
+120646

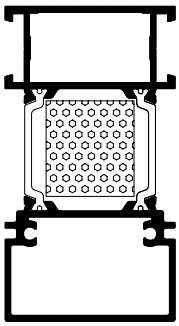

K530195X
+120646

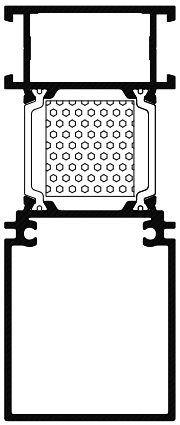

K519265X
+3x127007+120646

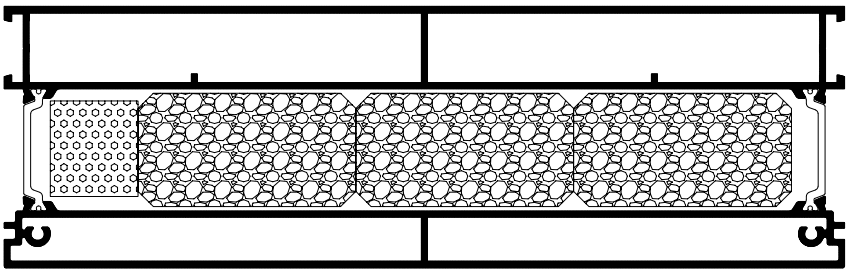

MB-Slimline

Kształtowniki typ B - zestawienie

Profiles type B - overview
Профили тип B - перечень
Profile typ B - Übersicht

Skala 1:3

K519330X
+127018
+127020

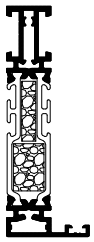

K519331X
+127018
+127020

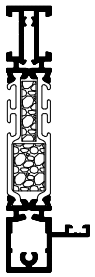

K519333X
+127018
+127020

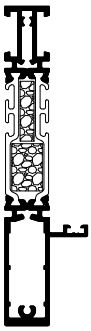

K519335X
+127018
+127020

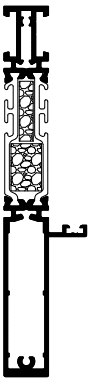

K519350X
+127018
+127020

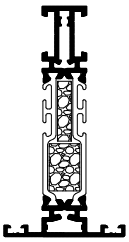

K519351X
+127018
+127020

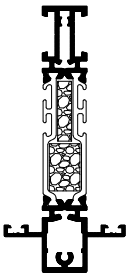

K519353X
+127018
+127020

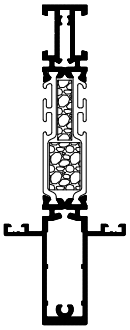

K519355X
+127018
+127020

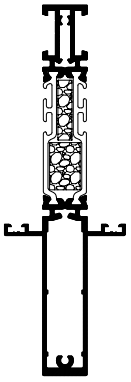

K519370X
+127018
+127020

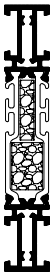

K519340X
+127018
+127020

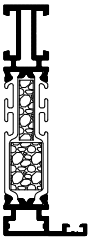

K519341X
+127018
+127020

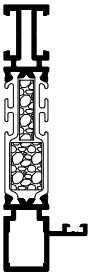

K519372X
+127018
+127020

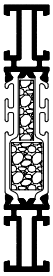

K519346X
+127018
+127020

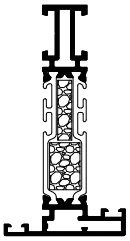

K519360X
+127018
+127020

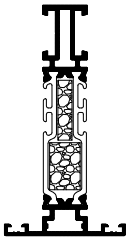

K519361X
+127018
+127020

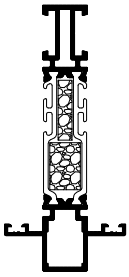

K519380X
+127019
+127020

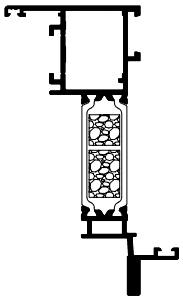

K519381X
+127019
+127020

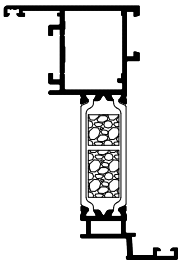

K519382X
+127019
+127020

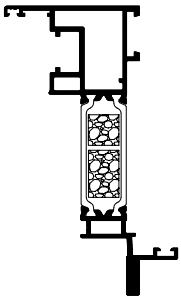

K519383X
+127019
+127020

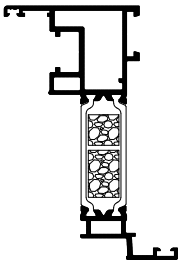

K519279X
+120649

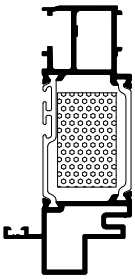

MB-Slimline

Kształtowniki typ B - zestawienie

Profiles type B - overview

Профили тип B - перечень

Profile typ B - Übersicht

Skala 1:2

K519388X
+120857

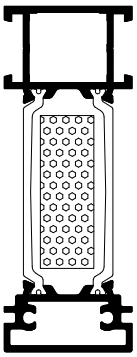

K519389X
+2x120857

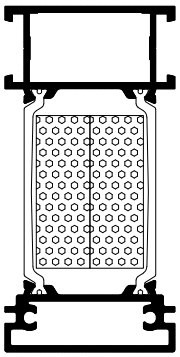

K519390X
+120857

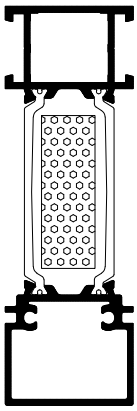

K519391X
+2x120857

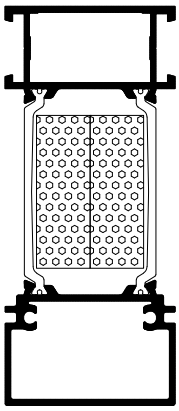

K530198X
+2x120857

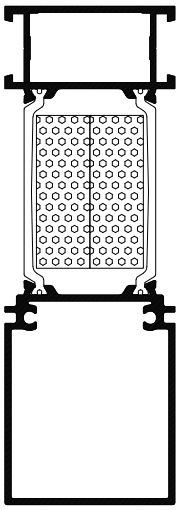

K519266X
+4x121219

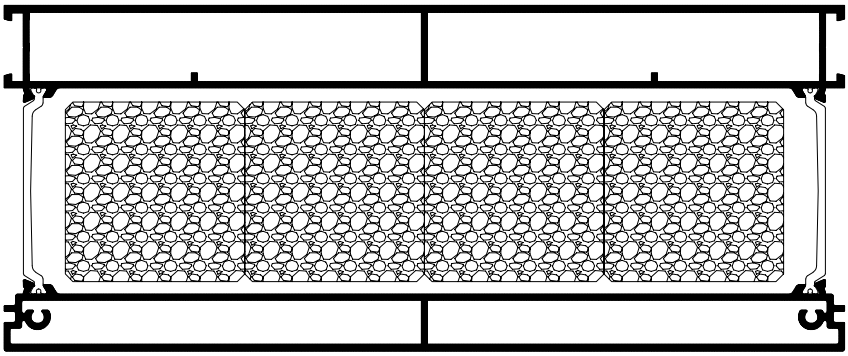

MB-Slimline

Kształtowniki dodatkowe - zestawienie

Auxiliary profiles - overview
Дополнительные профили - перечень
Zusatzprofile

Skala 1:3

Standard

K433260X K433261X K433262X K433263X K433264X K433265X K433266X K433267X K433268X

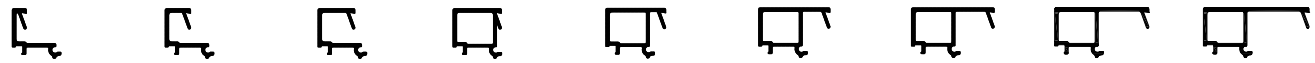

Slim

K433271X K433272X K433273X K433274X K433275X K433276X K433277X

K433291X K433292X K433250X K433253X K433257X

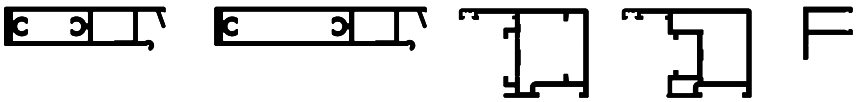

K433231X K433236X K4332390 K4310200 K4332561 K4178370 K433300X K433301X K433302X

K4310100 K4315840 K4313800

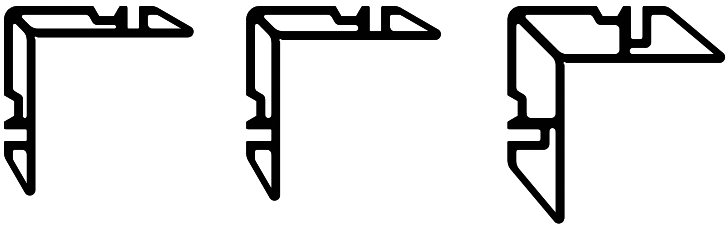

K4332400

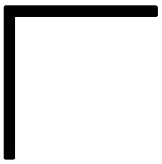

MB-Slimline

Kształtowniki - ościeżnice typ A

Profiles - frames type A
Профили - коробки тип А
Profile - Blendrahmen typ A

Skala 1:2

K519230X
+127018

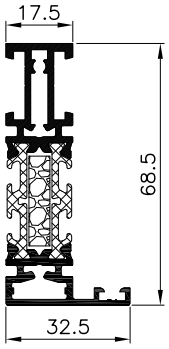

K519231X
+127018

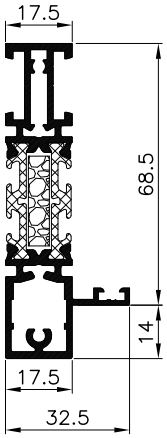

K519233X
+127018

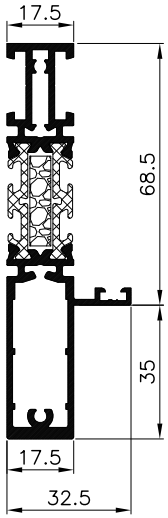

K519235X
+127018

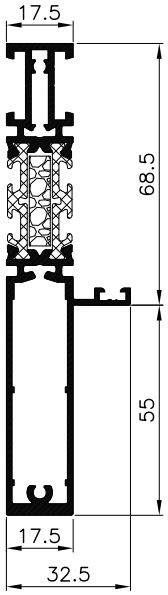

K519270X
+127018

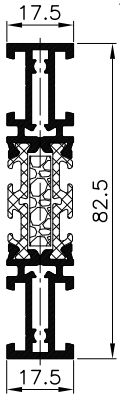

K519240X
+127018

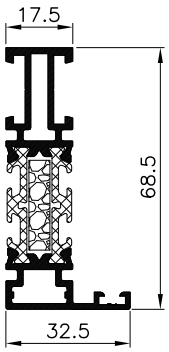

K519241X
+127018

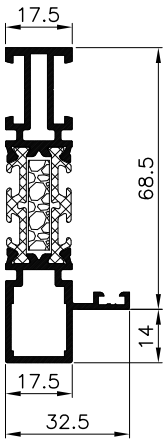

K519246X
+127018

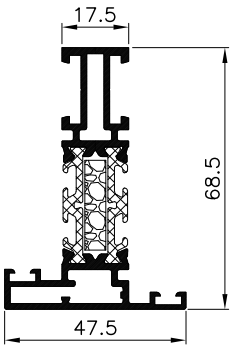

K519272X
+127018

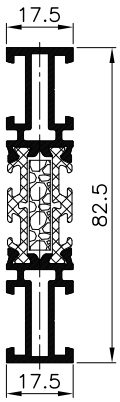

№	Ix (cm^4)					Iy (cm^4)		
	L<2(m)	2≤L<2,5(m)	2,5≤L<3(m)	3≤L<3,5(m)	3,5≤L(m)			
K519230X	15,6	17,6	18,8	19,6	20,1	1,7	33,1	5,5
K519231X	22,7	26,2	28,2	29,5	30,3	2,1	35,9	6,8
K519233X	40,3	46,1	49,7	51,9	53,4	2,5	40,1	8,9
K519235X	64,3	72,7	77,9	81,2	83,4	2,9	44,0	10,9
K519240X	14,8	16,7	17,8	18,4	18,9	1,7	33,1	5,5
K519241X	20,5	23,3	25,0	26,0	26,6	2,0	35,9	6,8
K519246X	17,2	19,7	21,2	22,1	22,7	3,6	37,3	8,0
K519270X	21,5	24,5	26,3	27,4	28,1	0,9	34,7	3,5
K519272X	20,5	23,3	24,9	25,9	26,5	0,9	34,7	3,5

MB-Slimline

Kształtowniki - ościeżnice typ B

Profiles - frames type B
Профили - коробки тип B
Profile - Blendrahmen typ B

Skala 1:2

K519330X
+127018+127020

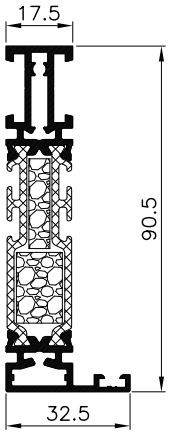

K519331X
+127018+127020

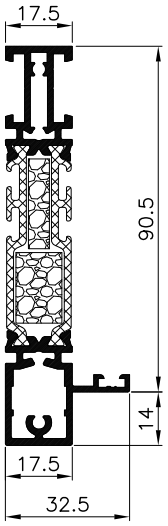

K519333X
+127018+127020

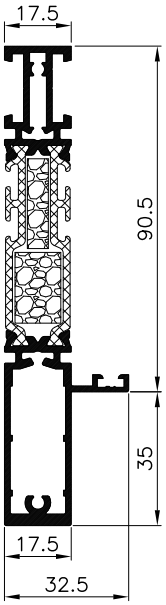

K519335X
+127018+127020

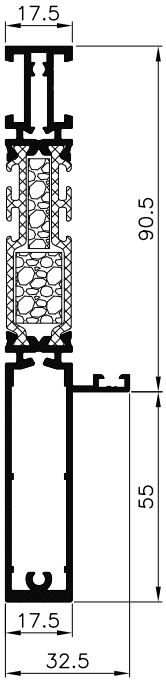

K519370X
+127018+127020

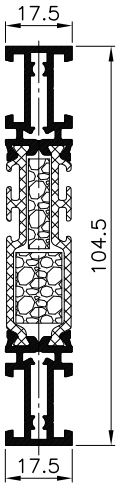

K519340X
+127018+127020

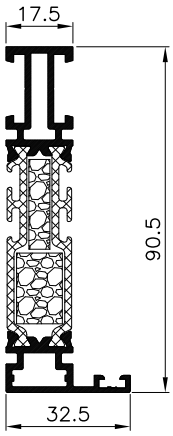

K519341X
+127018+127020

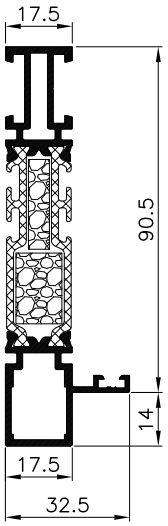

K519346X
+127018+127020

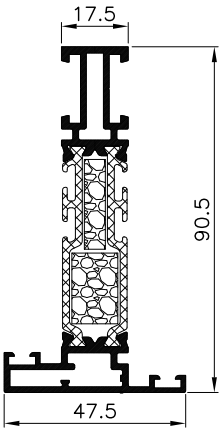

K519372X
+127018+127020

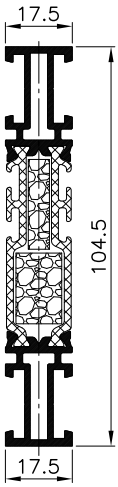

№	Ix (cm^4)					Iy (cm^4)		
	L<2(m)	2≤L<2,5(m)	2,5≤L<3(m)	3≤L<3,5(m)	3,5≤L(m)			
K519330X	30,9	35,4	38,0	39,6	40,6	1,7	38,3	5,5
K519331X	41,8	48,7	52,8	55,4	57,1	2,1	41,1	6,8
K519333X	64,4	75,0	81,5	85,6	88,3	2,5	45,3	8,9
K519335X	92,5	106,8	115,6	121,2	125,0	2,9	49,3	10,9
K519340X	29,5	33,6	35,9	37,4	38,3	1,7	38,3	5,5
K519341X	38,0	43,7	47,1	49,2	50,6	2,0	41,1	6,8
K519346X	33,3	38,5	41,6	43,5	44,7	3,63	42,5	8,0
K519370X	39,6	45,7	49,3	51,5	53,0	0,9	39,9	3,5
K519372X	37,9	43,5	46,7	48,7	50,0	0,9	39,9	3,5

MB-Slimline

Kształtowniki - przewiązki typ A

Profiles - crosspieces type A
Профили - импосты тип А
Profile - Kämpfer typ A

Skala 1:2

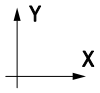

K519250X
+127018

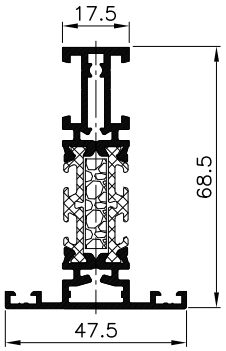

K519251X
+127018

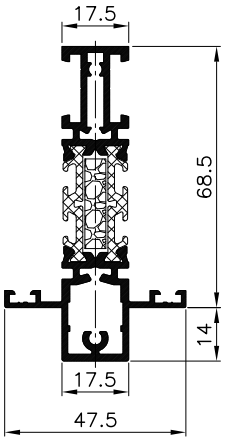

K519253X
+127018

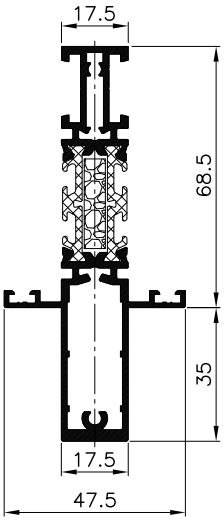

K519255X
+127018

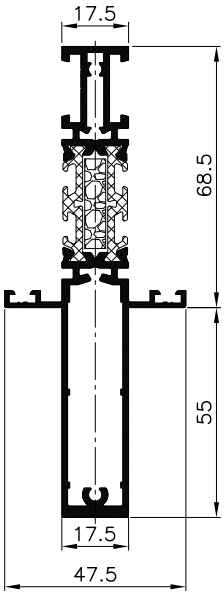

K519260X
+127018

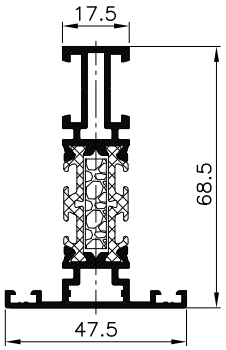

K519261X
+127018

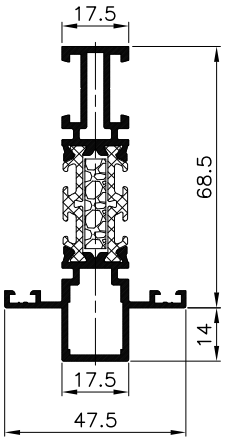

№	Ix (cm^4)					Iy (cm^4)		
	L<2(m)	2≤L<2,5(m)	2,5≤L<3(m)	3≤L<3,5(m)	3,5≤L(m)			
K519250X	17,0	19,5	20,9	21,8	22,4	2,7	38,0	7,4
K519251X	23,4	27,1	29,3	30,7	31,6	3,1	40,7	10,1
K519253X	40,4	46,3	49,9	52,3	53.8	3,5	44,9	14,3
K519255X	64,4	72,7	77,8	81,2	83,4	3,9	48,9	18,3
K519260X	16,3	18,6	19,9	20,7	21,2	2,7	38,0	7,4
K519261X	21,2	24,3	26,2	27,3	28,1	3,0	40,7	10,1

MB-Slimline

Kształtowniki - przewiązki typ B

Profiles - crosspiece type B
Профили - импосты тип B
Profile - Kämpfer typ B

Skala 1:2

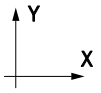

K519350X
+127018+127020

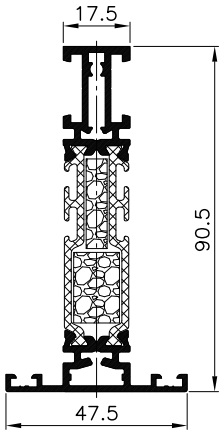

K519351X
+127018+127020

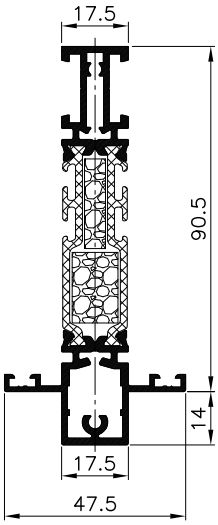

K519353X
+127018+127020

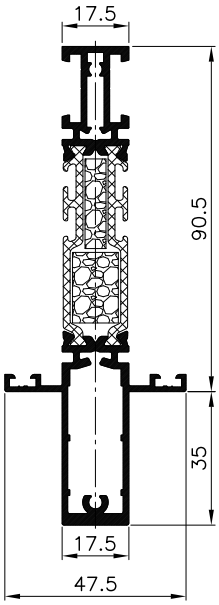

K519355X
+127018+127020

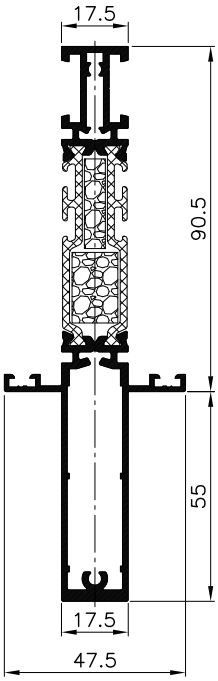

K519360X
+127018+127020

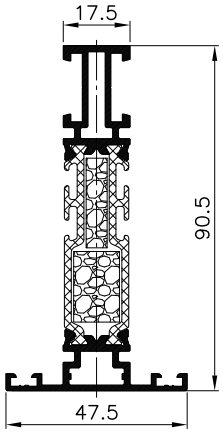

K519361X
+127018+127020

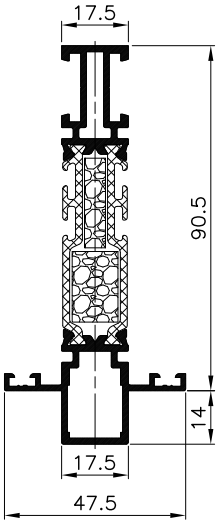

№	Ix (cm^4)					Iy (cm^4)		
	L<2(m)	2≤L<2,5(m)	2,5≤L<3(m)	3≤L<3,5(m)	3,5≤L(m)			
K519350X	33,5	38,8	41,9	43,8	45,1	2,7	43,2	7,4
K519351X	43,2	50,7	55,2	58,0	59,9	3,1	45,9	10,1
K519353X	64,7	75,5	82,2	86,5	89.3	3,5	50,1	14,3
K519355X	92,3	106,6	115,5	121,2	125,0	3,9	54,1	18,3
K519360X	32,2	37,0	39,8	41,6	42,7	2,7	43,2	7,4
K519361X	39,6	46,0	49,7	52,1	53,6	3,0	45,9	10,1

MB-Slimline

Kształtowniki - ościeżnice typ A

Profiles - frames type A
Профили - коробки тип А
Profile - Blendrahmen typ A

Skala 1:2

K519384X
+120643

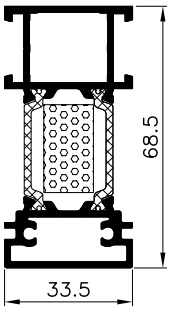

K519385X
+120646

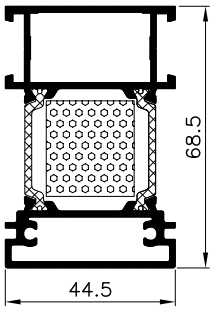

K519386X
+120643

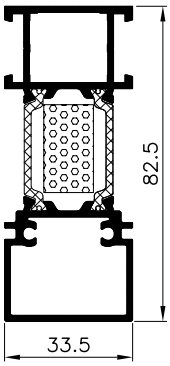

K519387X
+120646

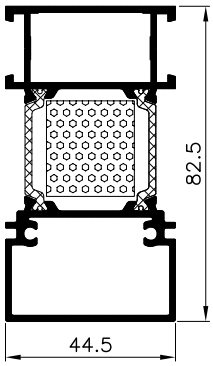

K530195X
+120646

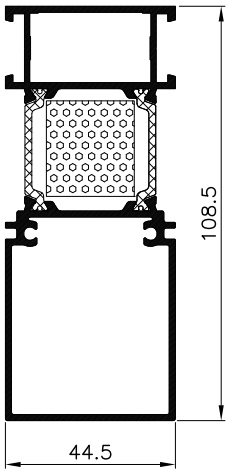

K519265X
+3x127007+120646

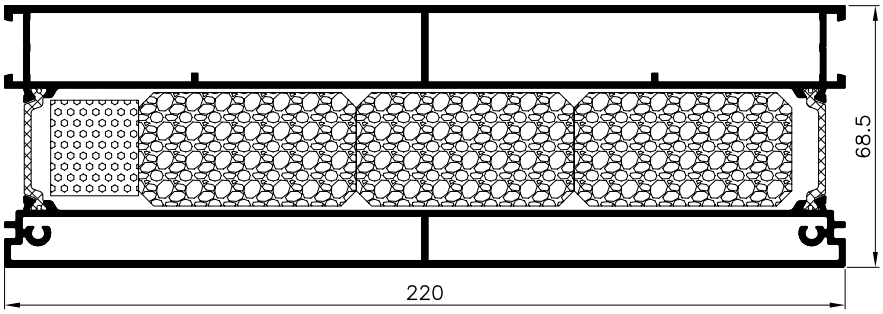

№	Ix (cm^4)					Iy (cm^4)		
	L<2(m)	2≤L<2,5(m)	2,5≤L<3(m)	3≤L<3,5(m)	3,5≤L(m)			
K519384X	17,8	20,6	22,2	23,2	23,9	4,8	29,5	6,7
K519385X	20,1	23,5	25,6	26,9	27,8	10,6	31,7	8,9
K519386X	24,9	28,8	31,1	32,6	33,6	5,9	32,3	6,8
K519387X	28,3	33,0	36,0	37,9	39,2	12,5	34,5	8,9
K530195X	54,3	62,4	67,6	71,0	73,3	16,5	39,7	18,4
K519265X	45,8	60,6	73,0	82,7	90,2	834,9	66,8	44,1

MB-Slimline

Kształtowniki - ościeżnice typ B

Profiles - frames type B
Профили - коробки тип B
Profile - Blendrahmen typ B

Skala 1:2

K519388X
+120857

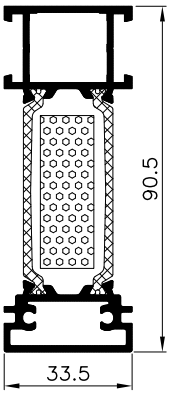

K519389X
+2x120857

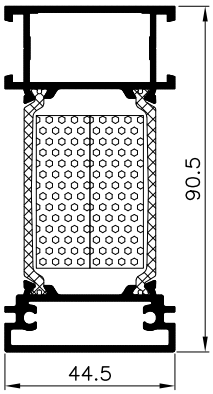

K519390X
+120857

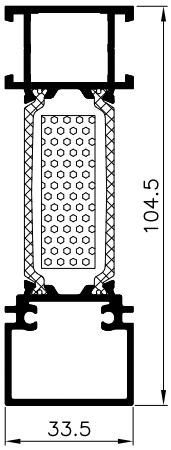

K519391X
+2x120857

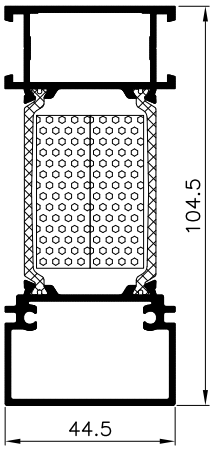

K530198X
+2x120857

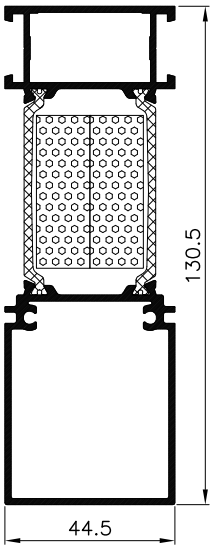

K519266X
+4x121219

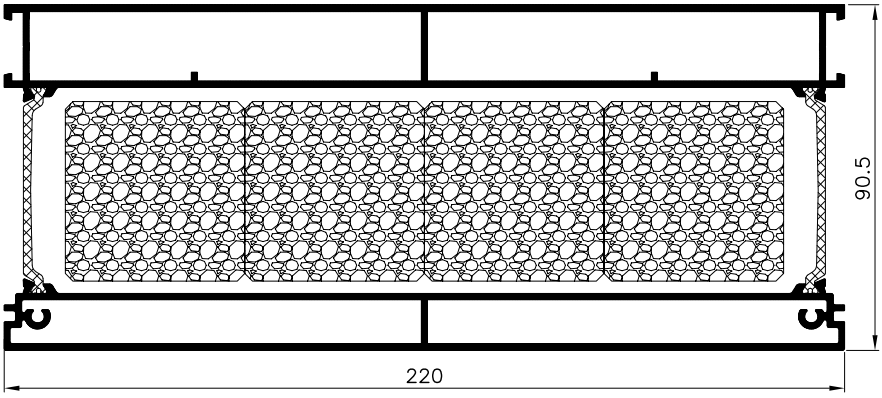

№	Ix (cm^4)					Iy (cm^4)		
	L<2(m)	2≤L<2,5(m)	2,5≤L<3(m)	3≤L<3,5(m)	3,5≤L(m)			
K519388X	35,2	41,1	44,5	46,8	48,3	4,8	33,7	6,7
K519389X	39,5	46,9	51,5	54,3	56,2	10,6	35,9	8,9
K519390X	45,1	52,9	57,6	60,5	62,5	5,9	36,5	6,8
K519391X	50,5	60,0	65,9	69,7	72,3	12,5	38,7	8,9
K530198X	82,3	96,8	106,2	112,2	116,3	16,5	43,9	18,4
K519266X	82,3	112,9	138,5	158,5	174,1	834,9	70,9	44,1

MB-Slimline

Kształtowniki - skrzydła okienne

Profiles - window sashes
Профили - створки
Profile - Fensterflügel

SG K433250X

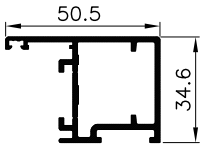

K433253X

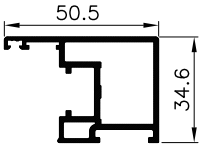

Skala 1:2,5

Typ A / Type A / Тип A / Typ A

K519280X
+127019

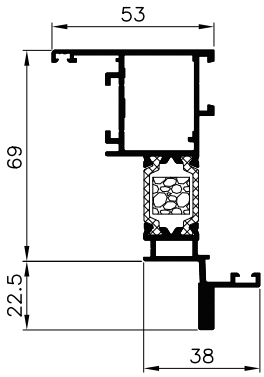

K519281X
+127019

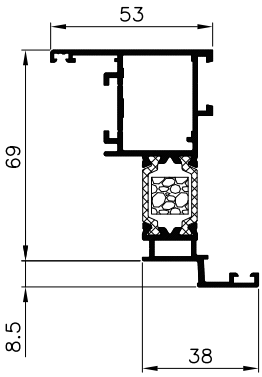

K519282X
+127019

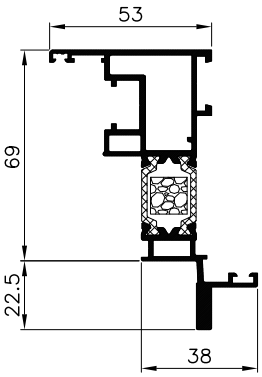

K519283X
+127019

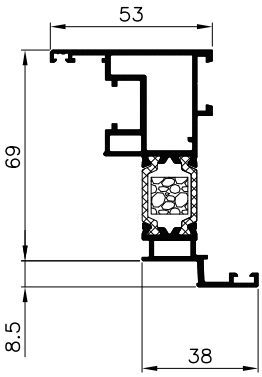

K519278X
+120644

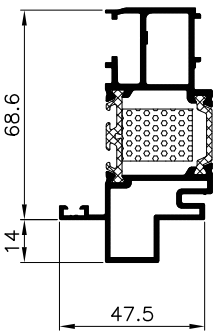

Typ B / Type B / Тип B / Typ B

K519380X
+127019+127020

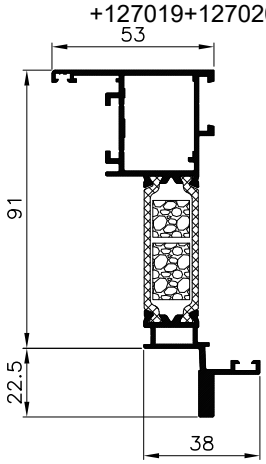

K519381X
+127019+127020

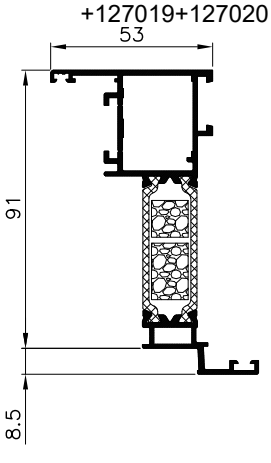

K519382X

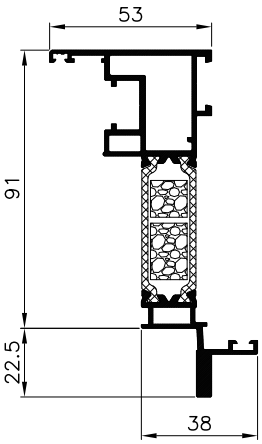

K519383X
+127019+127020

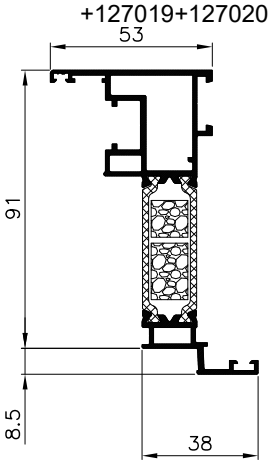

K519279X
+120649

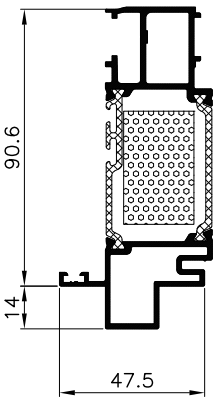

№	Ix (cm^4)					Iy (cm^4)		
	L<2(m)	2≤L<2,5(m)	2,5≤L<3(m)	3≤L<3,5(m)	3,5≤L(m)			
K433250X	4,7					4,7	23,7	8,8
K433253X	4,7					5,3	23,3	8,8
K519280X	32,1	37,1	40,2	42,2	43,5	10,2	42,7	13,6
K519281X	23,4	26,3	28,1	29,2	29,9	9,0	40,0	10,8
K519282X	32,7	38,0	41,2	43,3	44,7	10,2	42,2	13,6
K519283X	23,8	26,9	28,7	29,8	30,6	8,9	39,6	10,8
K519278X	23,4	27,2	29,6	31,1	32,1	7,7	40,4	11,5
K519279X	43,7	51,8	56,8	60,0	62,1	7,7	45,3	11,5
K519380X	54,9	64,7	70,7	74,6	77,2	10,2	47,1	13,6
K519381X	41,4	47,4	51,0	53,3	54,7	9,0	44,4	10,8
K519382X	55,9	66,1	72,5	76,5	79,3	10,2	46,6	13,6
K519383X	42,1	48,4	52,2	54,5	56,0	8,9	43,8	10,8

MB-Slimline

Kształtowniki dodatkowe
Auxiliary profiles
Дополнительные профили
Zusatzprofile

Skala 1:2

Standard

K4178370

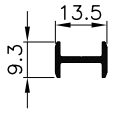

K4332561

K433257X

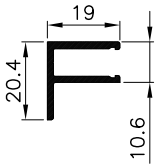

K433260X

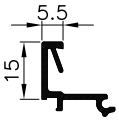

K433261X

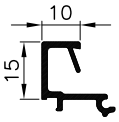

K433262X

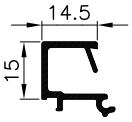

K433263X

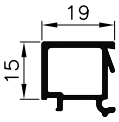

K433264X

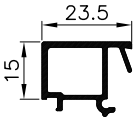

K433265X

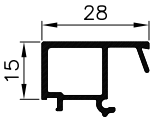

K433266X

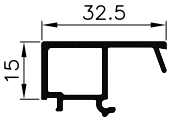

K433267X

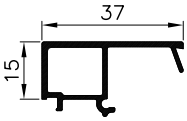

K433268X

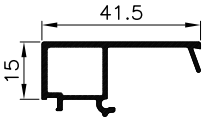

Slim

K433271X

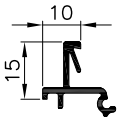

K433272X

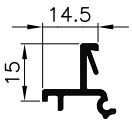

K433273X

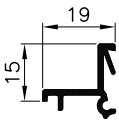

K433274X

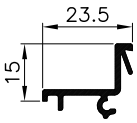

K433275X

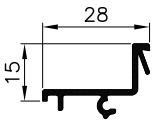

K433276X

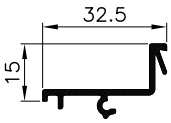

K433277X

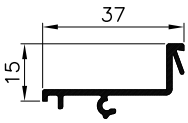

№		
K4332561	4,8	—
K433257X	11,5	2,1
K433260X	10,4	2,1
K433261X	11,3	2,5
K433262X	12,2	3,1
K433263X	9,3	3,5
K433264X	11,0	4,0
K433265X	11,9	4,4
K433266X	12,8	4,9
K433267X	13,7	5,3
K433268X	14,6	5,8
K433271X	10,4	2,5
K433272X	10,4	2,9
K433273X	10,5	3,4
K433274X	11,2	3,8
K433275X	12,1	4,3
K433276X	12,9	4,7
K433277X	13,8	5,2

MB-Slimline

Kształtowniki - łączniki i wzmocnienia

Profiles - connecting members and reinforcements
Профили - соединительные детали и упрочнения
Profile - Verbindungsstücke und Aussteifungen

Skala 1:2

K4310100

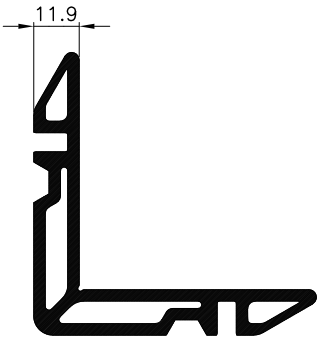

K4315840

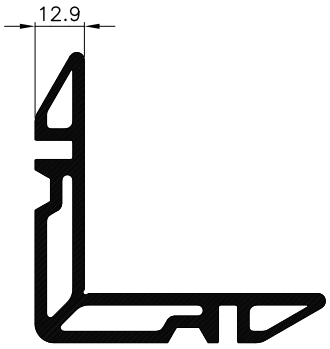

K4313800

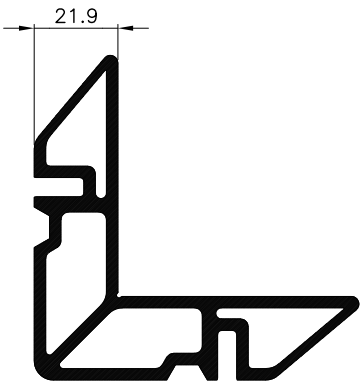

K433300X

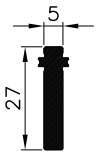

K433301X

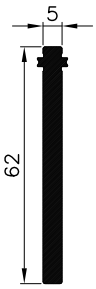

K433302X

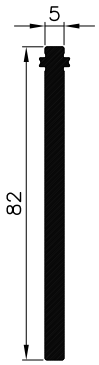

K433291X

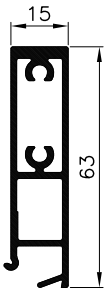

K433292X

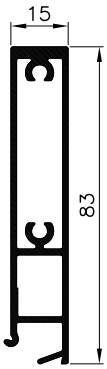

K4332400

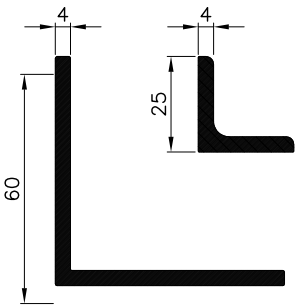

K4112970

K4310200

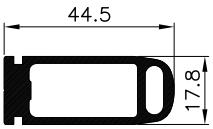

K4332390

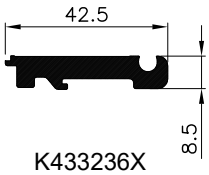

K433231X

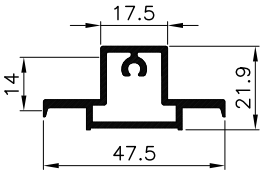

K433236X

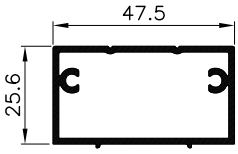

№	Ix (cm^4)	Iy (cm^4)		
K433300X	0,9	0,03	7,0	0,6
K433301X	10,3	0,07	14,0	11,6
K433302X	23,6	0,09	18,0	15,6
K433231X	1,0	2,7	14,8	8,4
K433236X	2,5	7,7	15,0	9,9
K433291X	11,5	1,0	18,4	13,3
K433292X	25,0	1,2	18,8	17,3

AKCESORIA
ACCESSORIES
КОМПЛЕКТУЮЩИЕ
ZUBEHÖR

MB-Slimline

Uszczelki, wkłady izolacyjne
Gaskets, insulation inserts
Уплотнители, изоляционные вкладыши
Dichtungen, isolatoren

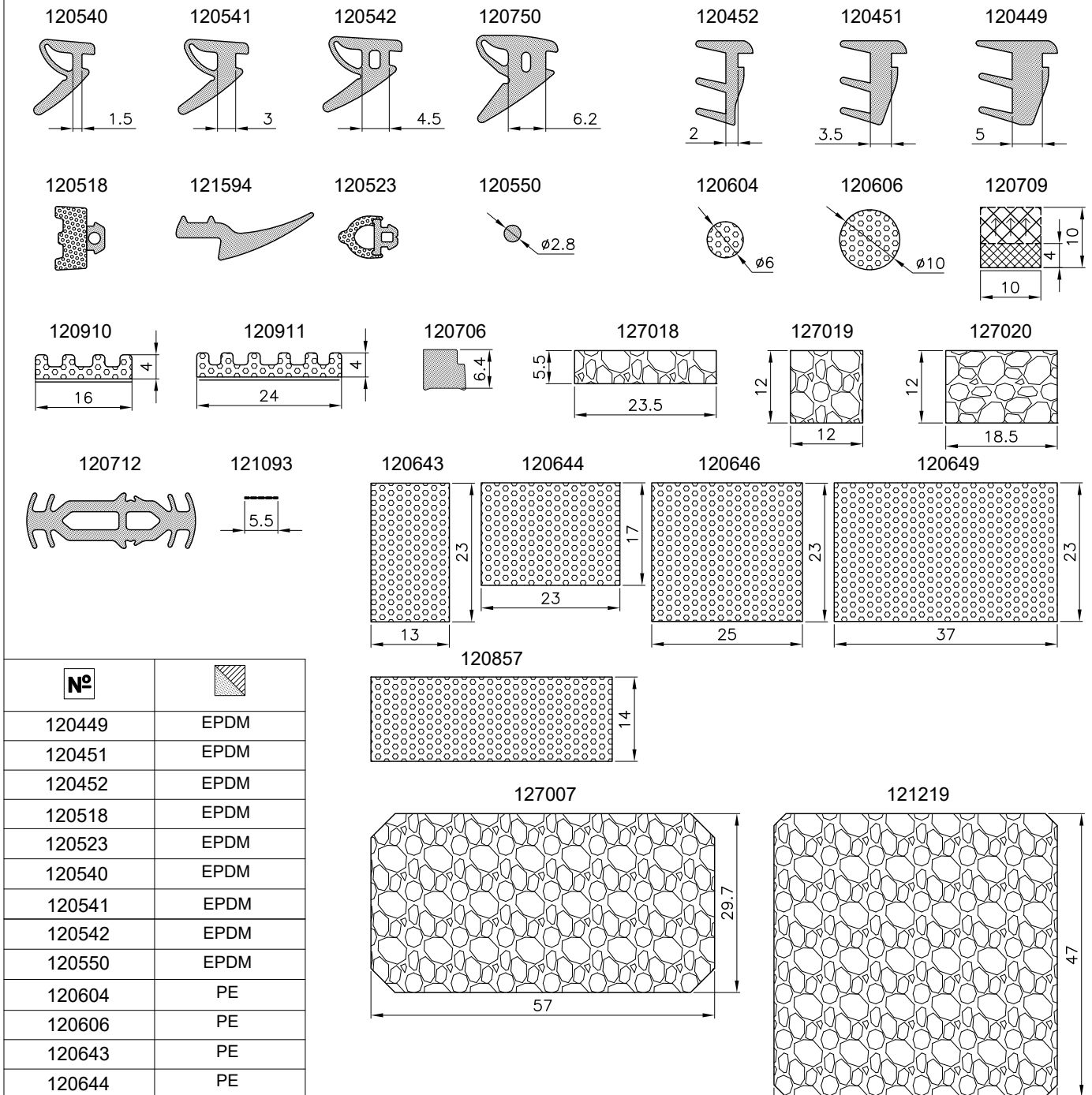

№	
120449	EPDM
120451	EPDM
120452	EPDM
120518	EPDM
120523	EPDM
120540	EPDM
120541	EPDM
120542	EPDM
120550	EPDM
120604	PE
120606	PE
120643	PE
120644	PE
120646	PE
120649	PE
120706	Silikon
120709	
120712	EPDM
120750	EPDM
120857	PE
120910	PE+glue
120911	PE+glue
121093	Silikon + Polyester
121219	EPS
121594	EPDM
127007	EPS

Uszczelki przycinać z zapasem 0,5% długości, montować spęczone i kleić (13364617) w temp. około 20±5°C.
Trim gaskets with a margin of 0,5% in length and fit and glue (13364617) gaskets in the temperature ca. 20±5°C.
Уплотнители прирезать с запасом 0,5% длины, монтировать и клеить (13364617) в температуре около 20±5°C.
Dichtungen sind mit einer Längenzugabe von 0,5% zuzuschneiden und bei einer Temperatur von ca. 20±5°C zu montieren und zu verkleben (13364617).

№	
127018	EPS
127019	EPS
127020	EPS
127026	EPDM

MB-Slimline

Uszczelki
Gaskets
Уплотнители
Dichtungen

127016

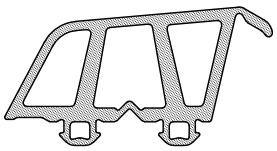

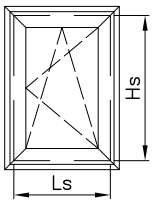

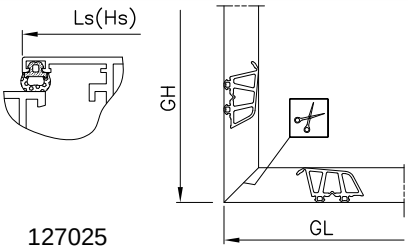

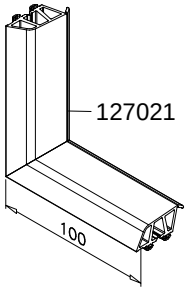

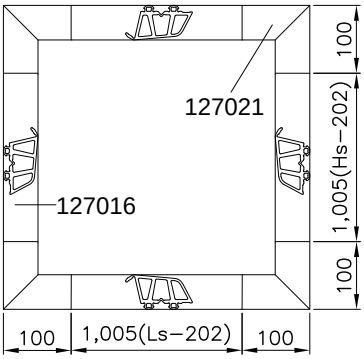

127025

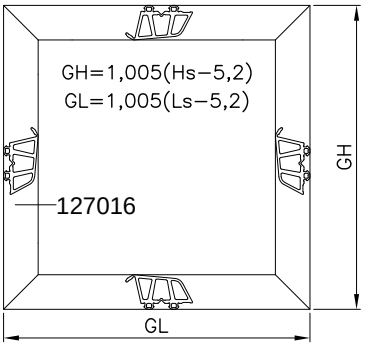

127017

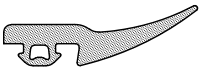

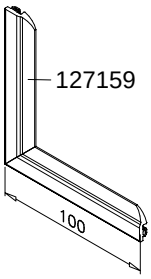

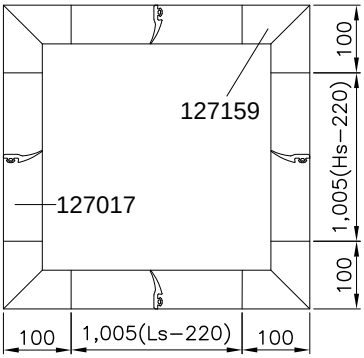

127026

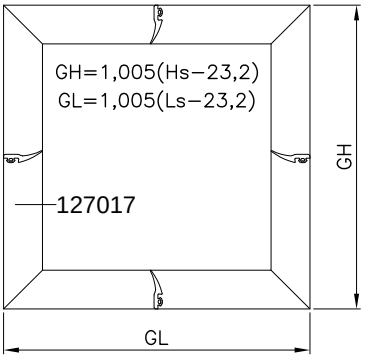

121595

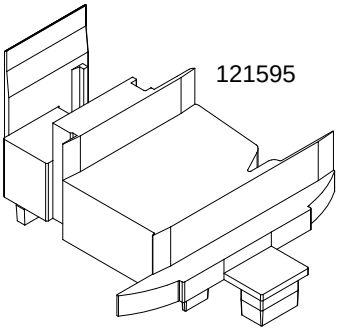

121596

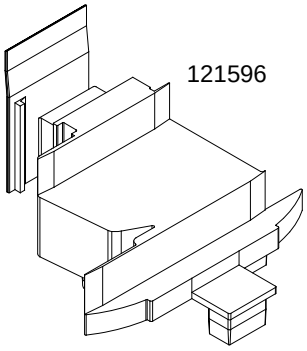

121597

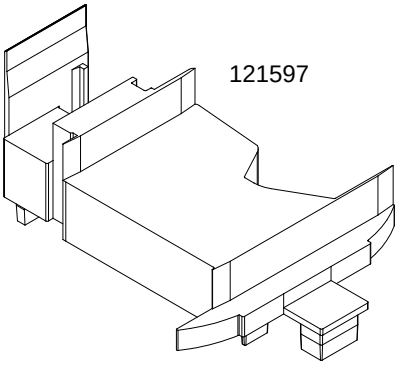

121598

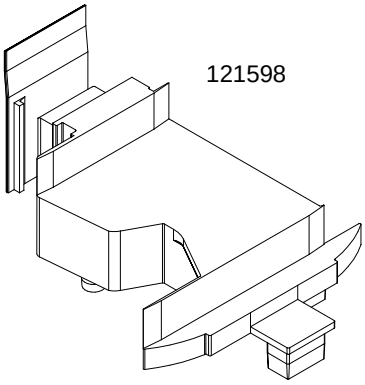

№	
121595	EPDM
121596	EPDM
121597	EPDM
121598	EPDM
127016	EPDM
127017	EPDM
127021	EPDM
127025	EPDM
127159	EPDM

!

Uszczelki przycinać z zapasem 0,5% długości, montować spęczone i kleić (13364617) w temp. około 20±5°C. Przy zamawianiu ram wulkanizowanych 127025, 127026 należy podać wymiary GL i GH.

Trim gaskets with a margin of 0,5% in length and fit and glue (13364617) gaskets in the temperature ca. 20±5°C. When placing an order for a vulcanized frames 127025, 127026 specify the dimensions GL and GH.

Уплотнители прирезать с запасом 0,5% длины, монтировать и клеить (13364617) в температуре около 20±5°C. Заказывая вульканизированную раму 127025, 127026 следует указать размеры GL и GH.

Dichtungen sind mit einer Längenzugabe von 0,5% zuzuschneiden und bei einer Temperatur von ca. 20±5°C zu montieren und zu verkleben (13364617). Beim Bestellen der Mitteldichtung 127025, 127026 sind die Maße GL und GH anzugeben.

MB-Slimline

Łączniki
Connecting members
Соединительные детали
Verbindungsstücke

80122368
(80122356+80372707)

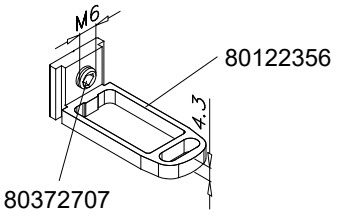

80122369
(80122357+80372506)

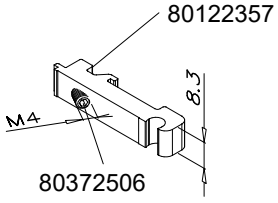

80162139

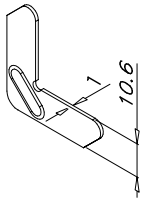

80162107

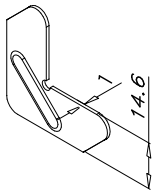

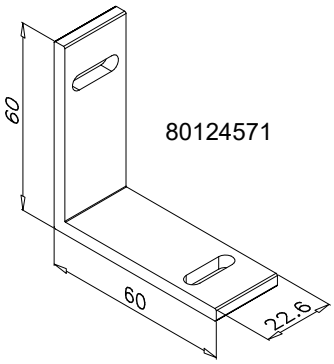

80124571

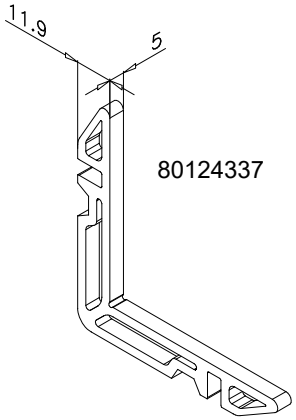

80124337

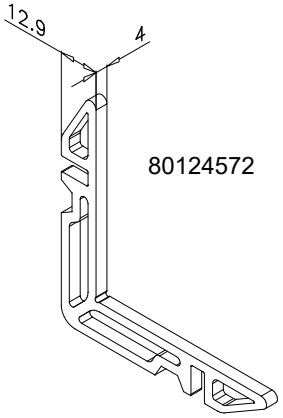

80124572

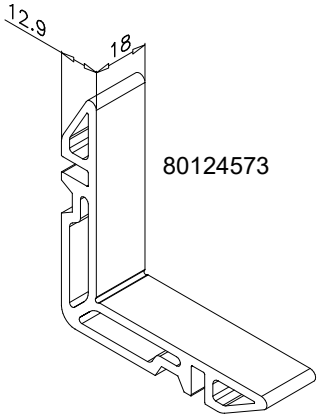

80124573

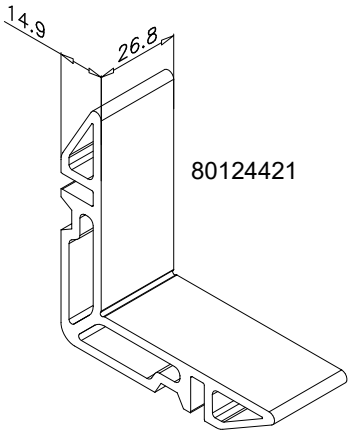

80124421

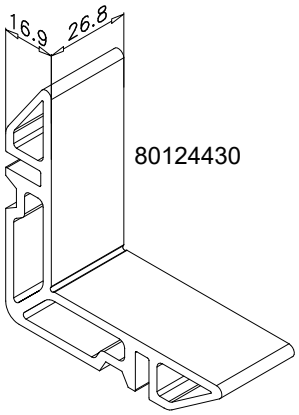

80124430

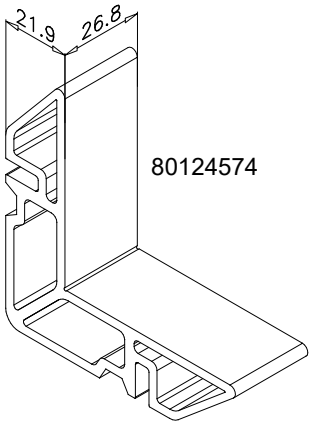

80124574

№		
80122368	K4310200	K519260X,K519261X K519360X,K519361X
80122369	K4332390	K519260X,K519261X K519360X,K519361X
80124337	K4310100	K519280X,K519282X K519380X,K519382X
80124421	K4310110	K519282X,K519382X
80124430	K4310120	K433250X,K433253X
80124571	K4332400	K519240X,K519241X K519246X,K519340X K519341X,K519346X
80124572	K4315840	K519240X,K519246X K519340X,K519346X

№		
80124573	K4315840	K519241X,K519341X
80124574	K4313800	K519280X,K519380X
80162107	Al	K519280X,K519380X
80162139	Al	K519282X,K519382X

MB-Slimline

Akcesoria tworzywowe
Synthetic accessories
Аксессуары из пластмассы
Kunststoffzubehör

80462049

80453089

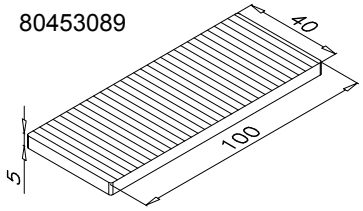

80453076

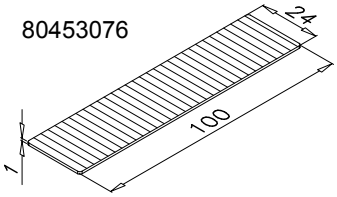

85730131

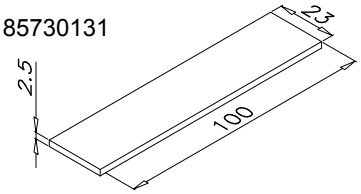

8045502X

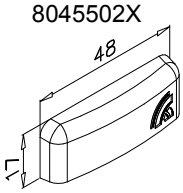

80453098

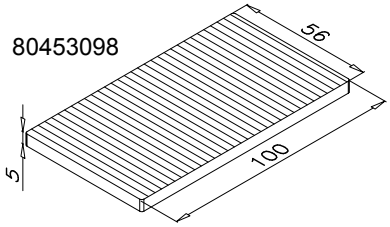

80453055

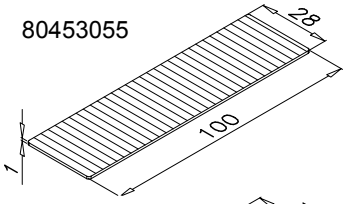

80453038

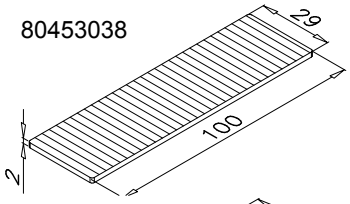

80453068

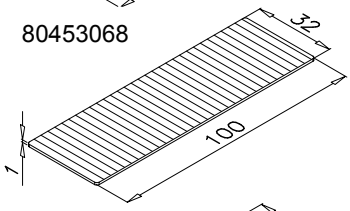

80453039

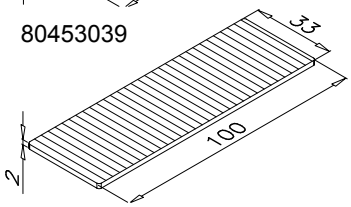

80490105

80490102

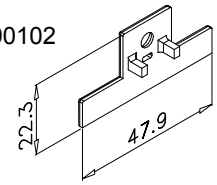

80453120

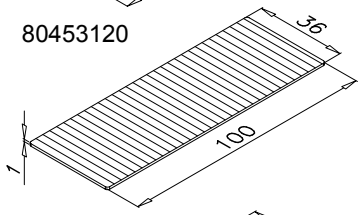

80453040

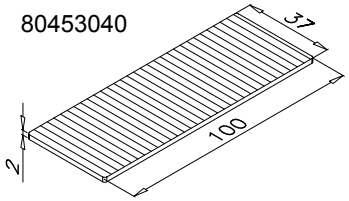

№	
8043503X	PE
8043504X	PE
80453038	PA
80453039	PA
80453040	PA
80453041	PA
80453042	PA
80453045	PP
80453055	PP
80453068	PP
80453076	PP
80453086	PP
80453089	PP
80453098	PP
80453120	PP
80453127	PP
80453130	PP
8045502X	PA
80462049	PA
80490071	PP
80490072	PP
80490073	PP
80490083	PP
80490102	PA
80490105	PA
85730131	PVC

8043503X

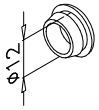

8043504X

80453086

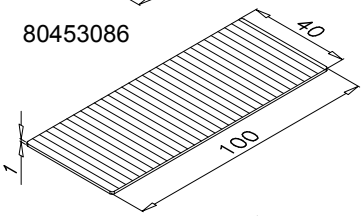

80453041

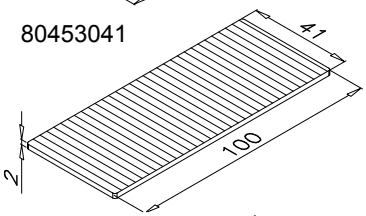

80453130

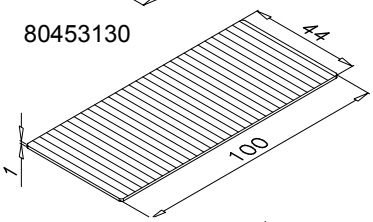

80453042

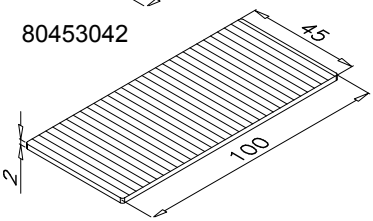

80490071

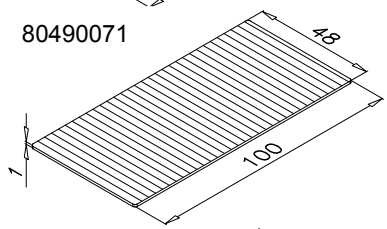

80453127

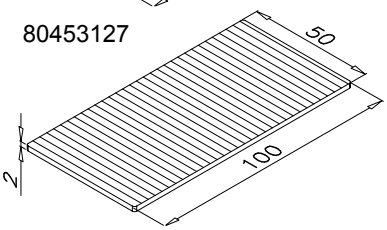

80490072

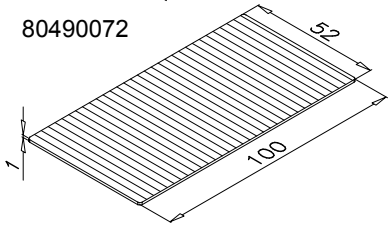

80490073

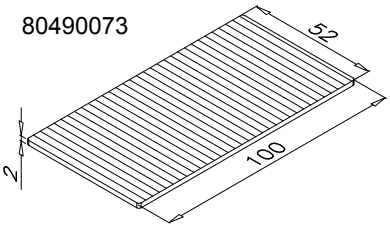

80490083

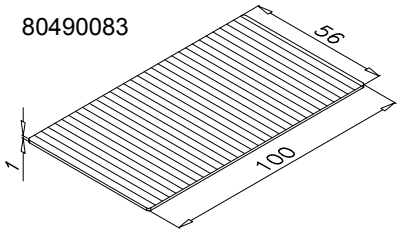

80453045

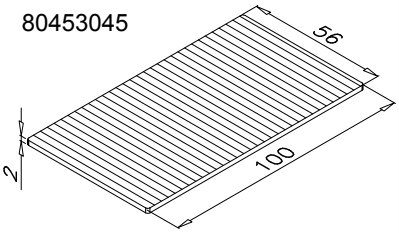

MB-Slimline

Elementy złączne
Fixation elements
Крепежные элементы
Befestigungsmittel

80376013

80376014

80372506

80372707

80311040

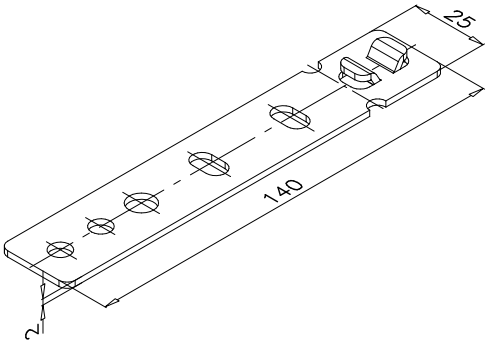

80341036

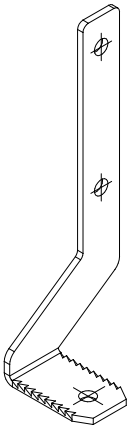

80341037

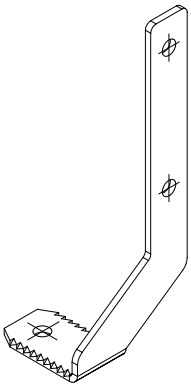

80341038

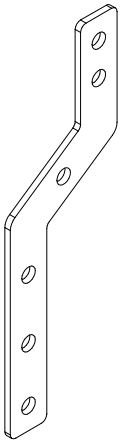

87222307

87222308

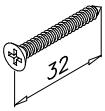

87222310

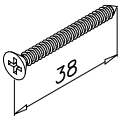

87222405

87252203

87252404

87252502

87252504

87252506

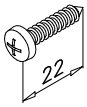

87252507

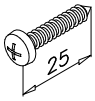

87252509

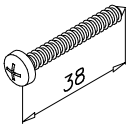

№			N
80311040	St		
80328114	St		
80328115	St		
80341036	St		
80341037	St		
80341038	St		
80372506	A2	M4x6	DIN 914
80372707	A2	M6x5	DIN 914
80376013	A2	Ø5x8	
80376014	A2	Ø5x12	
87222307	A2	3,9x25	DIN 7982/ISO 7050
87222308	A2	3,9x32	DIN 7982/ISO 7050
87222310	A2	3,9x38	DIN 7982/ISO 7050
87222405	A2	4,2x19	DIN 7982/ISO 7050
87252203	A2	3,5x13	DIN 7981/ISO 7049
87252404	A2	4,2x16	DIN 7981/ISO 7049
87252502	A2	4,8x9,5	DIN 7981/ISO 7049
87252504	A2	4,8x16	DIN 7981/ISO 7049
87252506	A2	4,8x22	DIN 7981/ISO 7049
87252507	A2	4,8x25	DIN 7981/ISO 7049
87252509	A2	4,8x38	DIN 7981/ISO 7049

80328114

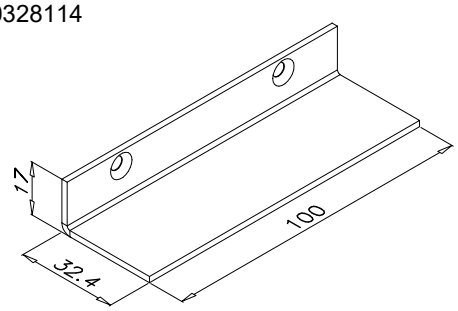

80328115

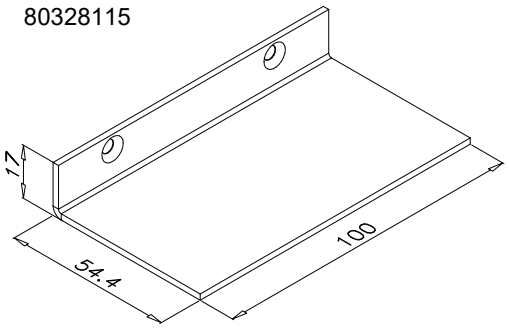

MB-Slimline

Profile podpierające
Under threshold support block
Опорные профили
Stützprofile

127008

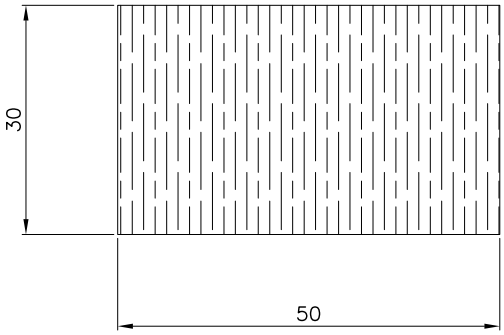

127074

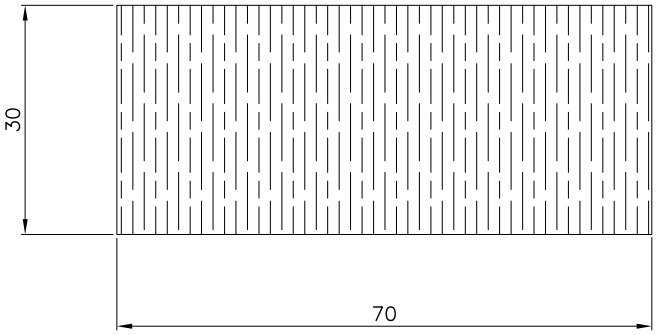

8G00335X

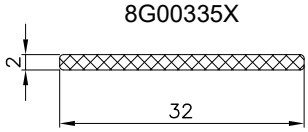

8G00336X

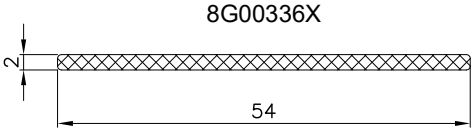

№	
127008	PUR/PIR
127074	PUR/PIR
8G00335X	PMMA
8G00336X	PMMA

MB-Slimline

Masy uszczelniające, kleje
Caulks, glues
Уплотнительные массы, клеи
Dichtungsmassen, Klebstoffe

№	**Opis,** Description, Описание, Beschreibung	
13364612 90900100	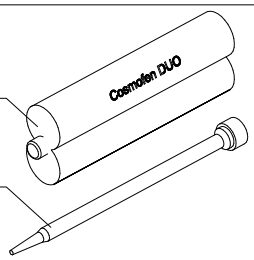	Klej dwuskładnikowy Cosmofen DUO 13364612. Mieszadełko 90900100 Two-component glue Cosmofen DUO 13364612. Mixer 90900100 Клей двухкомпонентный Cosmofen DUO 13364612. Мешáлка 90900100 2K-Klebstoff Cosmofen DUO 13364612. Rührwerk 90900100 Urządzenie do wyciskania kleju: pneumatyczne 90900070, ręczne 90900080. Device for extracting glue: pneumatic 90900070, manual 90900080. Устройство для выдавливания клея: пневматическое 90900070, ручное 90900080. Kartuschenpistolen: Druckluftpistole Handpistole.
12894900	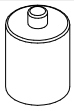	Środek czyszczący Cosmofen 60 Cleaning agent Cosmofen 60 Смывка Cosmofen 60 Entfetter Cosmofen 60
12894920	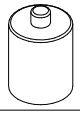	Zmywacz DC R-40, pojemność: 1l. DC R-40 remover, capacity: 1l. DC R-40, емкость: 1л. DC R-40 Entferner, Kapazität: 1l.
12894941	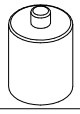	Środek czyszcząco-aktywujący. Cleaning and activating agent. Чистящее активирующее средство. Reinigungs- und Aktivierungsmittel
	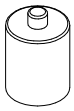	Alkohol izopropylowy (IPA) - Środek przeznaczony do czyszczenia profili aluminiowych lakierowanych proszkowo i anodowanych, oraz surowych przed sklejeniem. Stosować alkohol o wysokiej czystości > 99%. Isopropyl alcohol (IPA) - This agent is intended cleaning powder-coated, anodised and raw aluminium profiles before bonding. High purity alcohol > 99% is to be applied. Isopropylalkohol (IPA) - IPA ist für die Reinigung von pulverbeschichteten und eloxierten Aluminiumprofilen sowie von Rohprofilen vor der Verklebung bestimmt. Hochreinen Alkohol > 99% einsetzen. Изопропиловый спирт (IPA) - Препарат предназначен для очистки алюминиевых профилей (как без покрытия, так и анодированных или после порошкового окрашивания) перед склеиванием. Использовать спирт высокой чистоты > 99%.
1461499X		AluProtektor Masa uszczelniająco - antykorozyjna służy do zabezpieczenia antykorozyjnego i dodatkowego uszczelnienia powierzchni aluminiowych po cięciu. Temperatura stosowania: +5 °C do +30 °C. Masę nanosi się obustronnie na czyste części profilu aluminiowego za pomocą wałka malarskiego. Anticorrosive sealing compound is used for corrosion protection and additional sealing of aluminum surfaces after cutting. Application temperature: +5 ° C to +30 ° C. The mass is applied on both sides to clean parts of the aluminum profile using a paint roller. Антикоррозийный герметик используется для защиты от коррозии и дополнительной герметизации алюминиевых поверхностей после резки. Температура нанесения: от +5 ° C до +30 ° C. Массу наносят с обеих сторон на чистые части алюминиевого профиля с помощью валика. Korrosionsschutz-Versiegelungsmasse dient zum Korrosionsschutz und zur zusätzlichen Versiegelung von Aluminiumoberflächen nach dem Schneiden. Verarbeitungstemperatur: +5 ° C bis +30 ° C. Die Masse wird beidseitig mit einem Farbroller auf die zu reinigenden Teile des Aluminiumprofils aufgetragen.
	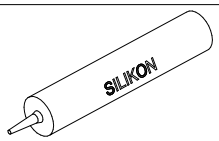	Silikon neutralny Neutral silicone Нейтральный силиконовый герметик Silikon, neutral

MB-Slimline

Masy uszczelniające, kleje
Caulks, glues
Уплотнительные массы, клеи
Dichtungsmassen, Klebstoffe

№		**Opis,** Description, Описание, Beschreibung
14614947		DOWSIL 791- Jednoskładnikowe, neutralne szczeliwo silikonowe o niskim module sprężystości. Opracowane do zabezpieczeń przed wpływami atmosferycznymi. Stosowane do ogólnego szklenia i uszczelniania ścian osłonowych, okien i drzwi, w systemach mocowania punktowego oraz fasad budynków wykonanych ze szkła i aluminium, cegły, kamienia i tradycyjnych materiałów budowlanych. Kolory: czarny. Uwaga: istnieje możliwość zamówienia innych kolorów: bezbarwny, biały, szary. DOWSIL 791 - One-component neutral silicone sealant of low-modulus. It has been designed for weatherproofing. It is used for glazing and sealing of curtain walls, windows and doors, glass point fixed facades and facades made of glass and aluminium, bricks, stone and other traditional construction materials. Notice: other colours available by request: transparent, white, grey. DOWSIL 791 - Однокомпонентная силиконовая уплотняющая набивка с низким модулем упругости. Разработана для защиты от воздействия атмосферных факторов. Используется для остекления общего назначения и герметизации ограждающих стен окон и дверей, в системах точечного монтажа, а также для фасадов зданий, выполненных из стекла и алюминия, кирпича, камня и традиционных строительных материалов. Внимание: можно заказать другие цвета: бесцветный, белый, серый. DOWSIL 791 - Neutral vernetzender Einkomponenten-Silicon-Dichtstoff mit niedrigem Elastizitätsmodul. Entwickelt für den Schutz vor Witterungseinflüssen. Geeignet zur Verwendung für allgemeine Verglasungen und die Abdichtung von Vorhangfassaden, Fenstern und Türen, von punktgehaltenen Fassadensystemen und Baufassaden aus Glas und Aluminium, Mauerwerk, Stein und üblichen Baustoffen. Hinweis: andere Farben (transparent, weiß, grau) auf Anfrage.
14614977	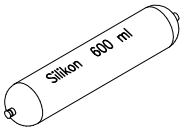	Jednoskładnikowy klej silikonowy do wklejania pakietów szybowych w ramy okienne. Czas składowania: 12 miesiący (w temp. 0 ÷ 30°C). Temperatura nakładania: 5 ÷ 40°C. One-component silicone adhesive to glue in insulating glass units in window frames. Storate time: 12 months (teperature 0 ÷ 30°C). Temperature of application: 5 ÷ 40°C. Однокомпонентный силиконовый клей для приклеивания стеклопакетов к оконным рамам. Продолжительность хранения: 12 месяцев (при температуре 0 ÷ 30°C). Температура нанесения: 5 ÷ 40°C. 1K-Silikonkleber für den Einbau von Verbundglas in Fensterrahmen. Lagerung: 12 Monate (bei Temperaturen zwischen 0 ÷ 30°C). Auftragstemperatur: 5 ÷ 40°C.
1461500X	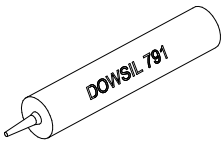	DOWSIL 791- Jednoskładnikowe, neutralne szczeliwo silikonowe o niskim module sprężystości. Opracowane do zabezpieczeń przed wpływami atmosferycznymi. Stosowane do ogólnego szklenia i uszczelniania ścian osłonowych, okien i drzwi, w systemach mocowania punktowego oraz fasad budynków wykonanych ze szkła i aluminium, cegły, kamienia i tradycyjnych materiałów budowlanych. DOWSIL 791 - One-component neutral silicone sealant of low-modulus. It has been designed for weatherproofing. It is used for glazing and sealing of curtain walls, windows and doors, glass point fixed facades and facades made of glass and aluminium, bricks, stone and other traditional construction materials. DOWSIL 791 - Однокомпонентная силиконовая уплотняющая набивка с низким модулем упругости. Разработана для защиты от воздействия атмосферных факторов. Используется для остекления общего назначения и герметизации ограждающих стен окон и дверей, в системах точечного монтажа, а также для фасадов зданий, выполненных из стекла и алюминия, кирпича, камня и традиционных строительных материалов. DOWSIL 791 - Neutral vernetzender Einkomponenten-Silicon-Dichtstoff mit niedrigem Elastizitätsmodul. Entwickelt für den Schutz vor Witterungseinflüssen. Geeignet zur Verwendung für allgemeine Verglasungen und die Abdichtung von Vorhangfassaden, Fenstern und Türen, von punktgehaltenen Fassadensystemen und Baufassaden aus Glas und Aluminium, Mauerwerk, Stein und üblichen Baustoffen.
1461501X	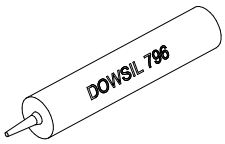	DOWSIL 796 - Jednoskładnikowe neutralne szczeliwo silikonowe o niskim module sprężystości ogólnego stosowania. Opracowane specjalnie do szklenia i uszczelniania obwodowego okien i drzwi. Odpowiednia formulacja zapewnia dobrą przyczepność do szkła, powierzchni glazurowanych, PVC, aluminium, drewna, cegieł i kamienia. DOWSIL 796 - One-component neutral silicone sealant of low-modulus for general applications. It has been designed especially for glazing and perimeter sealing of windows and doors. This formulation provides excellent adhesion to glass, glazed surfaces, PVC, aluminium, wood, bricks and stone. DOWSIL 796 - Однокомпонентная силиконовая уплотняющая набивка с низким модулем упругости общего назначения. Разработана специально для остекления и герметизации окон и дверей по периметру. Соответствующая рецептура обеспечивает хорошую адгезию к стеклу, к глазурованным поверхностям, поливинилхлориду (PVC), алюминию, дереву, кирпичу и камню. DOWSIL 796 - Neutral vernetzender Einkomponenten-Silicon-Dichtstoff mit niedrigem Elastizitätsmodul für allgemeine Anwendungen. Entwickelt speziell für die Verglasung und eine umlaufende Abdichtung von Fenstern und Türen. Die speziell entwickelte Formel sorgt für eine gute Haftung auf Glas, glasierten Oberflächen, PVC, Aluminium, Holz, Mauerwerk und Stein.

MB-Slimline

Masy uszczelniające, kleje
Caulks, glues
Уплотнительные массы, клеи
Dichtungsmassen, Klebstoffe

№		**Opis,** Description, Описание, Beschreibung
14614960	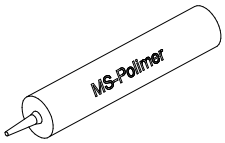	Jednoskładnikowa masa klejąco - uszczelniająca MS-Polimer. Doskonała przyczepność do aluminium (surowego, lakierowanego i anodowanego), EPDM, HPVC, PA, szkła. Powierzchnie klejone muszą być suche, czyste i odtłuszczone. Do czyszczenia można użyć Coralclean. Minimalna temp. aplikacji: 5°C. Szybkość utwardzania: 4 mm/24 h (w warunkach normalnych: 23°C, 50% wilgotności względnej). Czas składowania: 12 m-cy (w temp. 10 - 25°C). Single-component adhesive and sealing caulk. It features excellent adhesion to aluminium (raw, powder-coated and anodized) EPDM, HPVC, PA and glass.Surfaces to be joined must be dry, clean and degreased. Coralclean may be applied as a cleaning agent. Minimum application temperature 5°C.Curing time: 4 mm/24 h (under normal conditions: 23°C, 50% relative humidity). Shelf life: 12 months (at the temperature 10 - 25°C) Однокомпонентная склеивающе - уплотняющая масса. Превосходная адгезия к алюминию (сырому, лакированному и анодированному), EPDM, HPVC, PA, стеклу. Склеиваемые поверхности должны быть сухими, чистыми и обезжиренными. Для чистки можно употребить Coralclean. Минимальная температура аппликации: 5ºC. Скорость отверждения 4 мин/24 ч. (в нормальных условиях: 23ºC, относительная влажность 50%). Срок складирования: 12 месяцев (в темп. 10 - 25ºC). Einkomponentenkleber und Dichtmasse. Ein ausgezeichnetes Haftvermögen auf Aluminium (Rohaluminium, pulverbeschichtetes und eloxiertes Aluminium), EPDM, HPVC, PA, Glas. Die zu verklebenden Flächen müssen trocken, sauber und entfettet sein. Als Reinigungsmittel kann Coralclean angewandt werden. Minimale Verarbeitungstemperatur: 5°C. Durchhärtegeschwindigkeit: 4 mm/24 h (Normalklima: 23°C, 50% rel. Luftfeuchte). Lagerzeit: 12 Monate (bei 10°C - 25°C).
13364617		Klej szybkowiążący jednoskładnikowy przeznaczony do klejenia uszczelek i detali. Powierzchnie klejone muszą być suche, czyste i odtłuszczone. Powierzchnie można czyścić środkiem Coralclean. Klej nakładamy jednostronnie, łączymy klejone powierzchnie i ściskamy aż do osiągnięcia wstępnej trwałości spoiny (około 10s). Wytrzymałość funkcjonalna po około 5-10 min. Minimalna temp. aplikacji: 5°C. One-component adhesive utilized to glue gaskets and details. Surfaces may be cleaned with Coralclean. The glue is applied to one side, then the glued surfaces are brought together and clamped firmly until the joint sets (ca. 10 s). Full functional strength is reached after approx. 5-10 min. Minimum application temperature: 5°C Однокомпонентный быстросхватывающий клей, предназначенный для клейки уплотнительных прокладок и деталей. Клеенные поверхности должны быть сухими, чистыми и обезжиренными. Поверхности можно чистить смывкой Coralclean. Клей наносим на одну сторону, соединяем клеенные поверхности, сжимаем вплоть до достижения предварительной прочности шва (около 10 сек). Функциональная прочность через около 5-10 мин. Минимальная температура применения: 5ºC. Einkomponentenklebstoff, schnell trocknend, für Dichtungen und Zubehör. Zu verklebende Oberflächen sollen trocken, frei von Verunreinigungen und Fett sein. Für die Reinigung der Oberflächen kann Coralclean eingesetzt werden. Der Klebstoff wird auf eine der beiden Oberflächen aufgetragen, dann werden die zu verklebenden Oberflächen zusammen verbunden und gedrückt, bis der Klebstoff aushärtet (ca. 10 s). Die Endfestigkeit wird nach 5-10 Min. erreicht. Mindestauftragstemperatur: 5C.
13364616	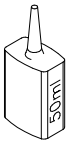	Uszczelniacz do gwintu. Thread sealant Уплотнитель для резьбы Gewindedichtmasse

OKUCIA
FITTINGS
ФУРНИТУРА
BESCHLÄGE

Pozostałe okucia zostały przedstawione w katalogu produkcyjnym Okucia.
Other furniture is shown in production catalogue Fittings .
Другие фурнитура представлена в производственном каталоге Фурнитура.
Sonstiges beschläge wurden im Fertigungskatalog Beschläge.

OPRZYRZĄDOWANIE
TOOLING
ОСНАЩЕНИЕ
WERKZEUGAUSRÜSTUNG

MB-Slimline

Przyrząd wiertarski P9K-859-00

Drilling tool P9K-859-00
Сверлильный прибор P9K-859-00
Bohrvorrichtung P9K-859-00

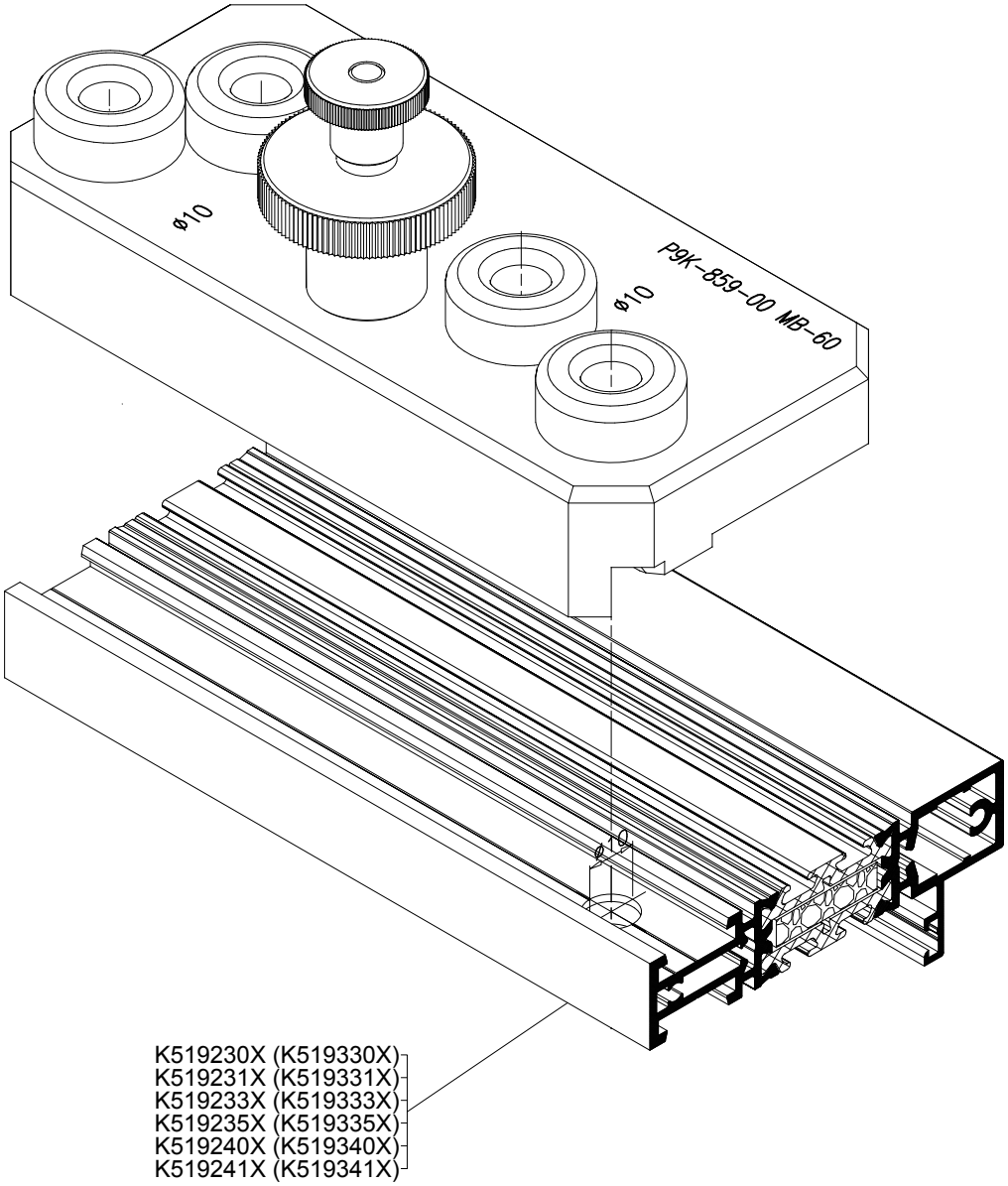

Obróbka wg strony 12-1-01.00.
Working as per page 12-1-01.00.
Обработка см. стр. 12-1-01.00.
Bearbeitung - siehe Seite 12-1-01.00.

MB-Slimline

Przyrząd wiertarski P9K-044-00

Drilling tool P9K-044-00
Сверлильный прибор P9K-044-00
Bohrvorrichtung P9K-044-00

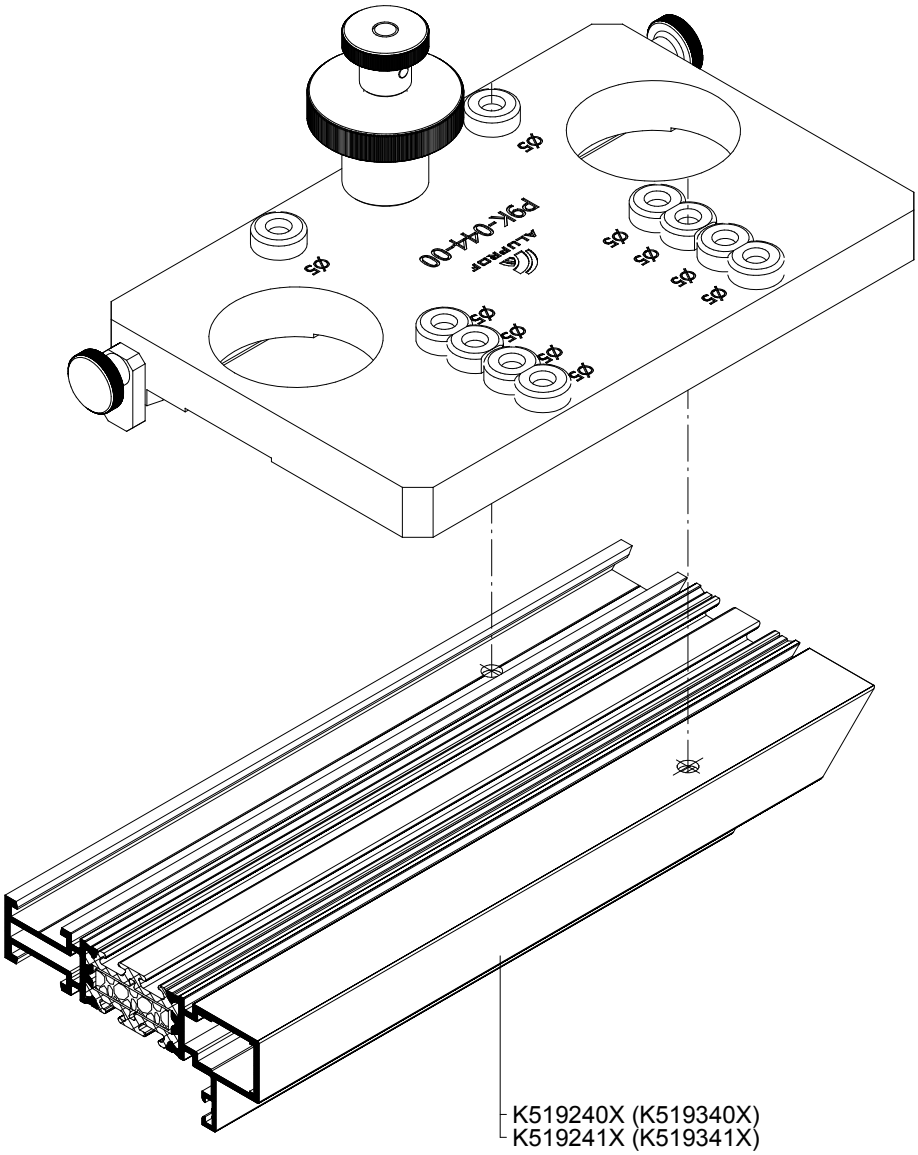

Obróbka wg strony 12-6-01.00, 12-6-02.00.
Working as per page 12-6-01.00, 12-6-02.00.
Обработка см. стр. 12-6-01.00, 12-6-02.00.
Bearbeitung - siehe Seite 12-6-01.00, 12-6-02.00.

MB-Slimline

Przyrząd wiertarski P9K-045-00

Drilling tool P9K-045-00
Сверлильный прибор P9K-045-00
Bohrvorrichtung P9K-045-00

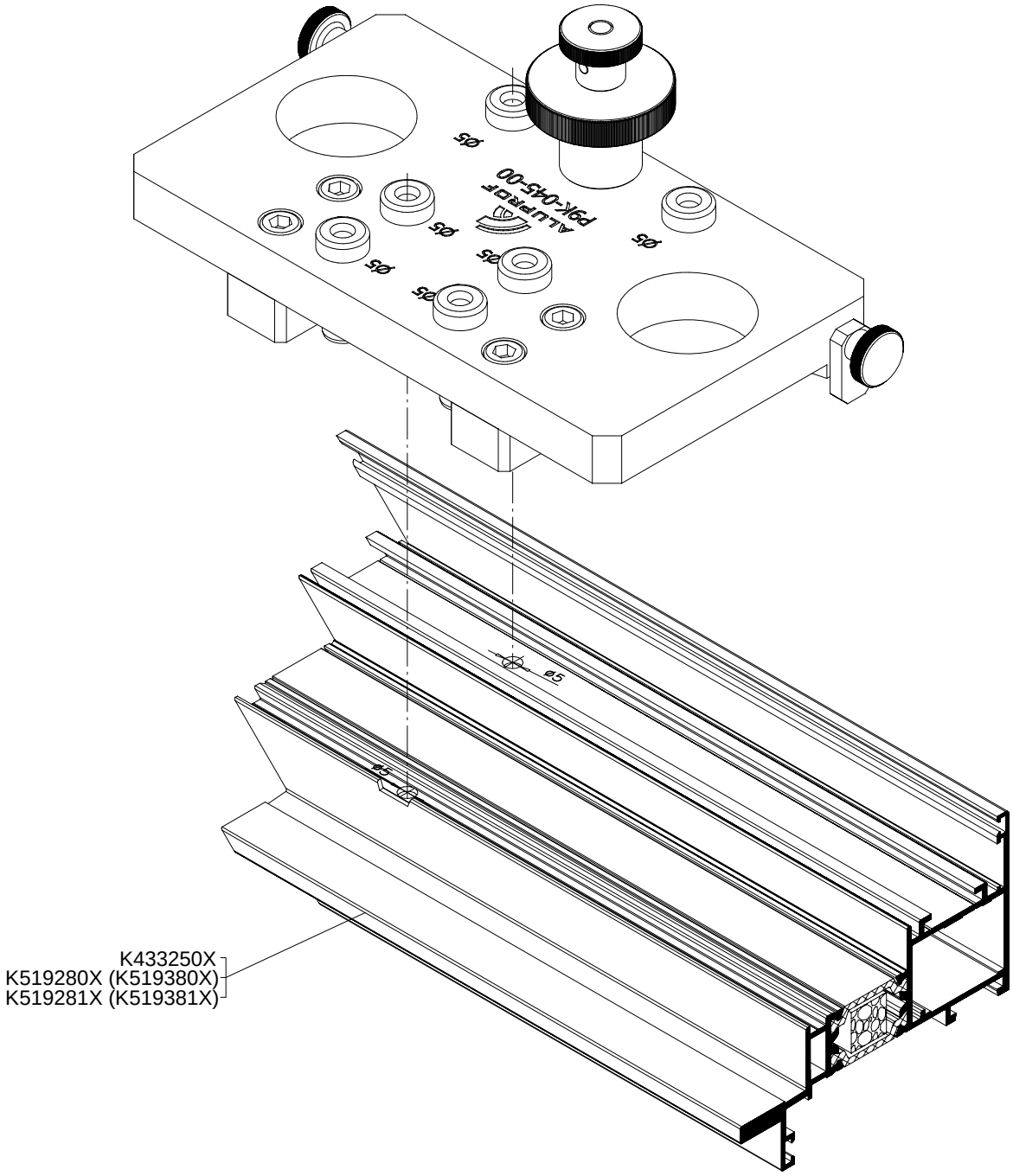

Obróbka wg strony 12-6-04.00, 12-6-06.00.
Working as per page 12-6-04.00, 12-6-06.00.
Обработка см. стр. 12-6-04.00, 12-6-06.00.
Bearbeitung - siehe Seite 12-6-04.00, 12-6-06.00.

MB-Slimline

Przyrząd wiertarski P9K-046-00

Drilling tool P9K-046-00
Сверлильный прибор P9K-046-00
Bohrvorrichtung P9K-046-00

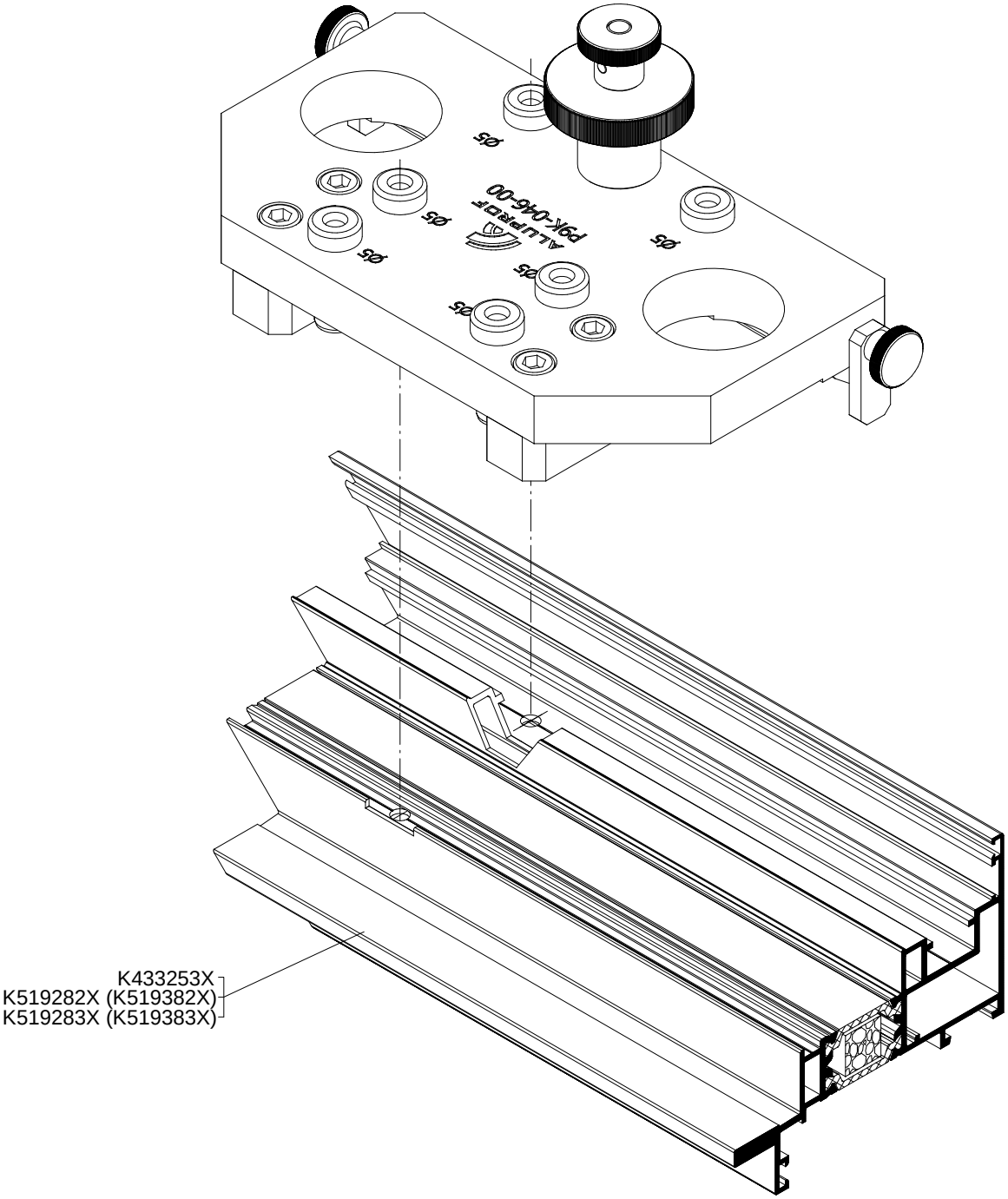

Obróbka wg strony 12-6-05.00, 12-6-07.00.
Working as per page 12-6-05.00, 12-6-07.00.
Обработка см. стр. 12-6-05.00, 12-6-07.00.
Bearbeitung - siehe Seite 12-6-05.00, 12-6-07.00.

MB-Slimline

Przyrząd wiertarski P9K-047-00

Drilling tool P9K-047-00
Сверлильный прибор P9K-047-00
Bohrvorrichtung P9K-047-00

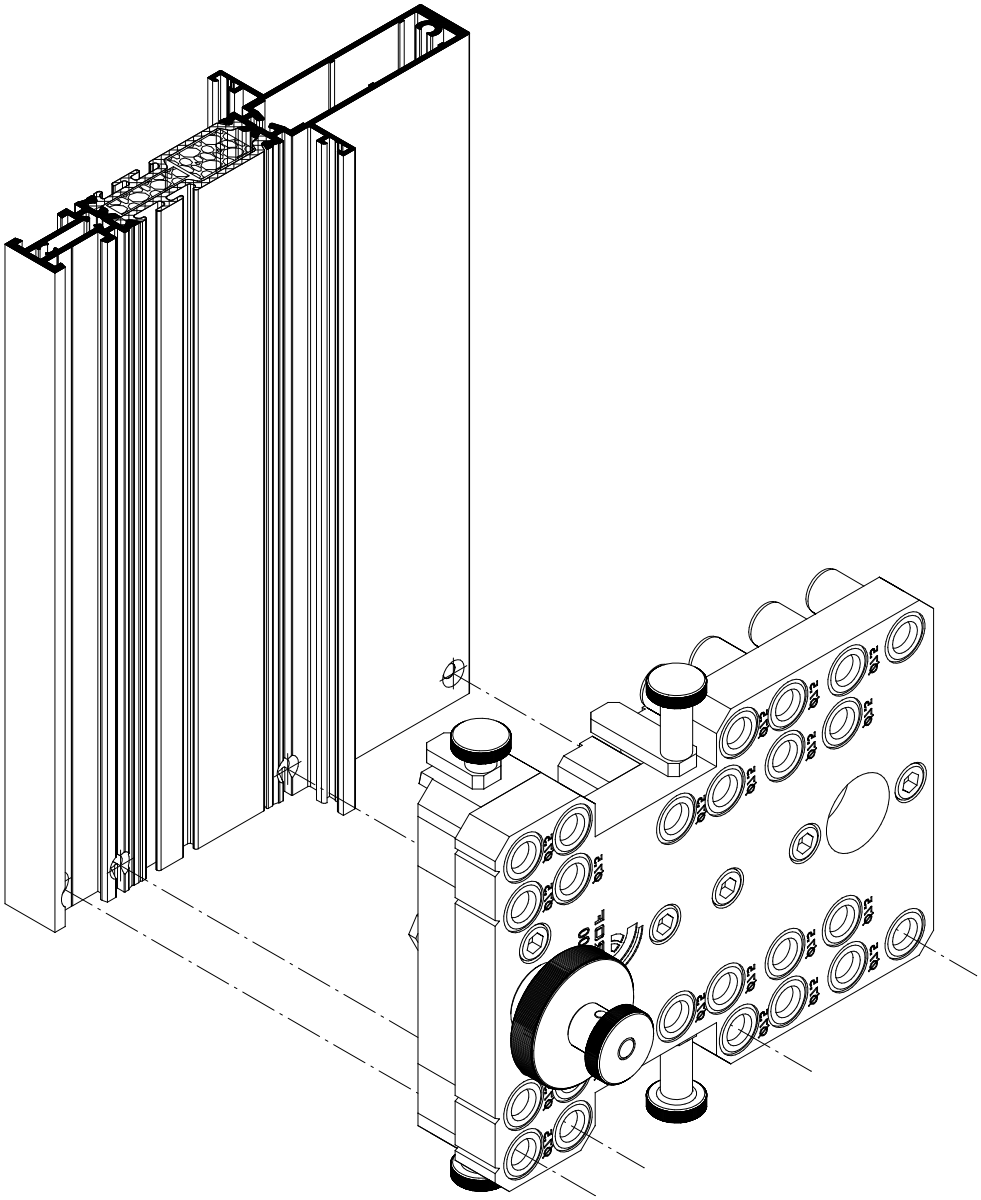

Obróbka wg strony 12-7-01.00 - 12-7-04.00. Do przyrządu P9K-047-00 stosować wiertło B5K-018-00.
Working as per page 12-7-01.00 -12-7-04.00. To device P9K-047-00 use a drill bit B5K-018-00.
Обработка см. стр. 12-7-01.00 - 12-7-04.00. Приспособление использовать со сверлом B5K-018-00.
Bearbeitung - siehe Seite 12-7-01.00 - 12-7-04.00. Die Bohrschablone P9K-047-00 ist für den Bohrer B5K-018-00 vorgerichtet.

MB-Slimline

Przyrząd wiertarski P9K-048-00

Drilling tool P9K-048-00
Сверлильный прибор P9K-048-00
Bohrvorrichtung P9K-048-00

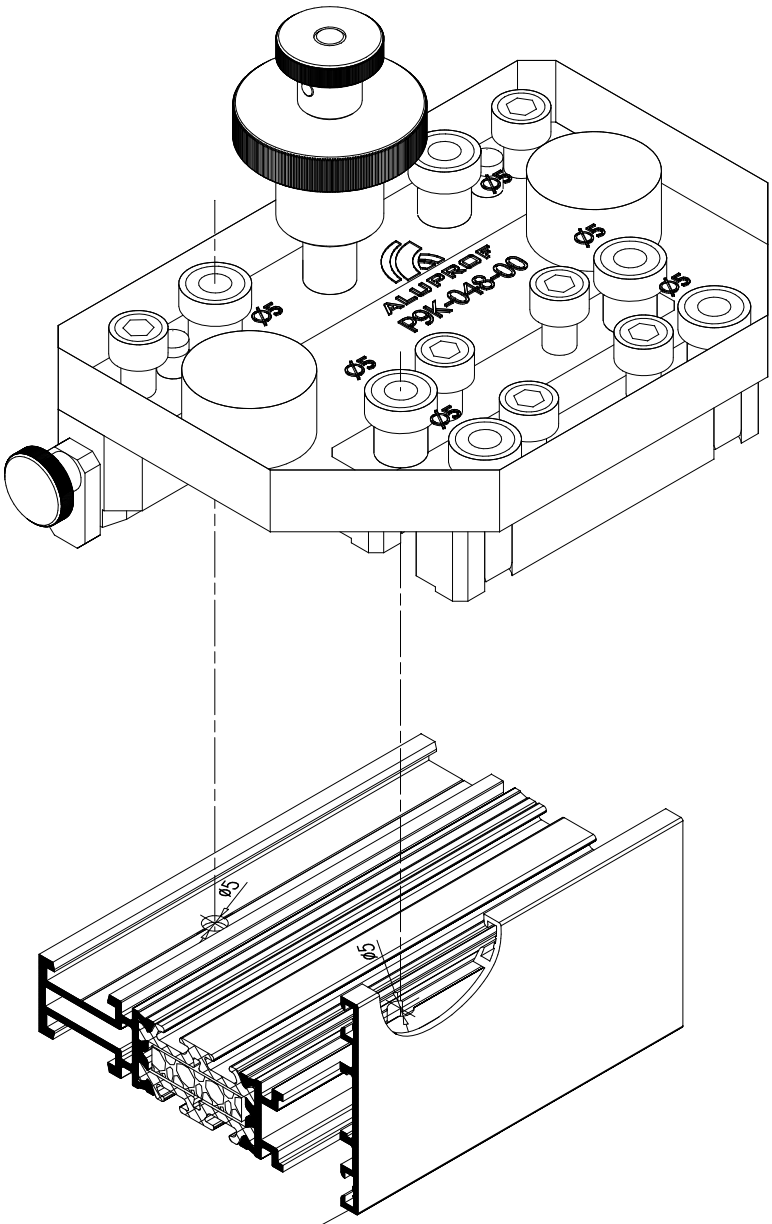

K519260X (K519360X)
K519261X (K519361X)
K519240X (K519340X)
K519241X (K519341X)

Obróbka wg strony 12-7-05.00 ÷ 12-7-08.00.
Working as per page 12-7-05.00 ÷ 12-7-08.00.
Обработка см. стр. 12-7-05.00 ÷ 12-7-08.00.
Bearbeitung - siehe Seite 12-7-05.00 ÷ 12-7-08.00.

MB-Slimline

Przyrząd do kołkowania P9K-853-00

Pinning device P9K-853-00
Прибор для штифтования P9K-853-00
Verstiftungsvorrichtung P9K-853-00

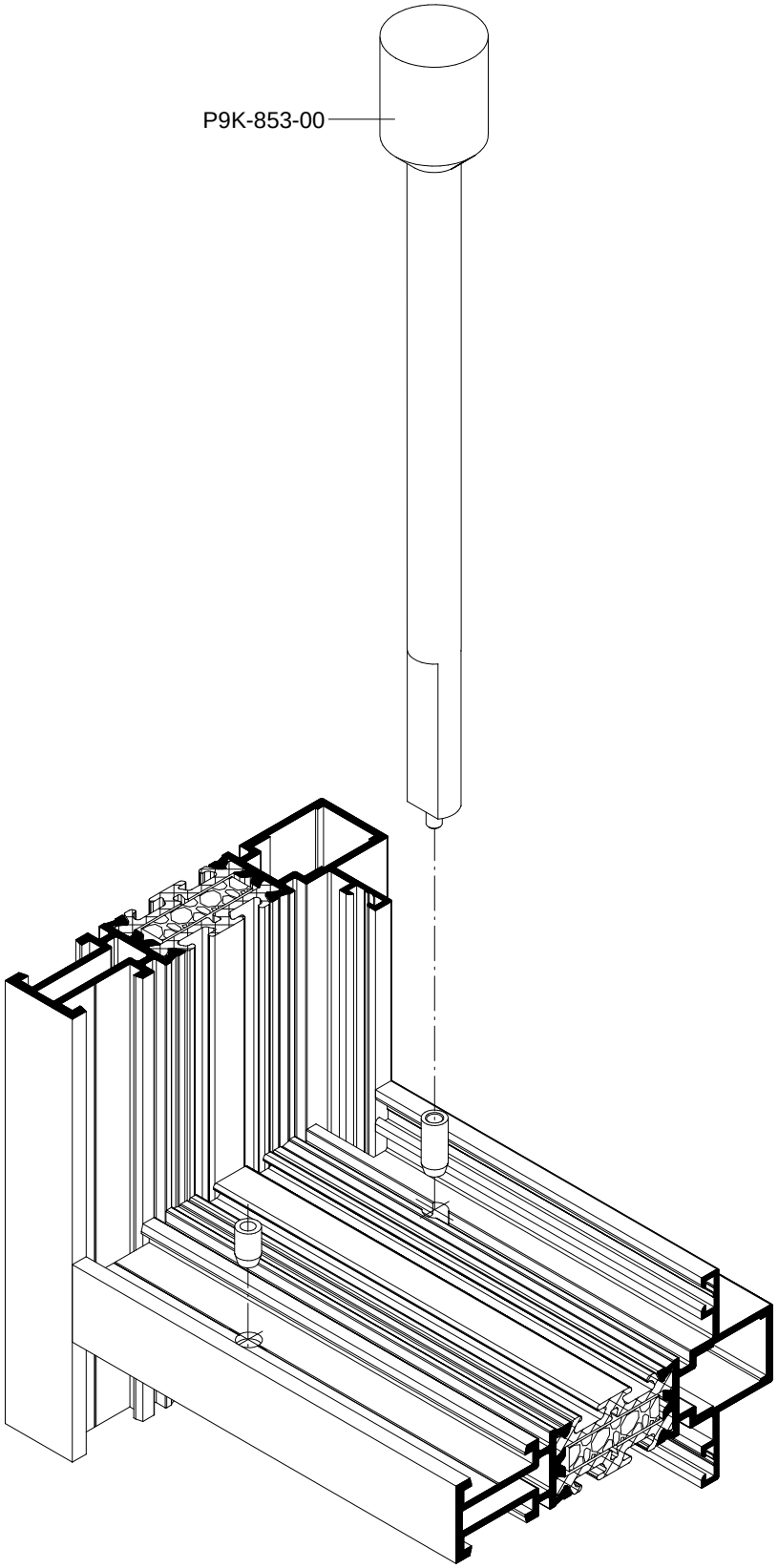

Przyrząd jest wykorzystywany w systemach MB.
The device is applied in MB systems.
Прибор применяется для систем MB
Diese Vorrichtung wird in MB-Systemen eingesetzt.

MB-Slimline

Wiertło specjalne B5K-018-00
Special drill B5K-018-00
Специальные сверла B5K-018-00
Spezialbohrer B5K-018-00

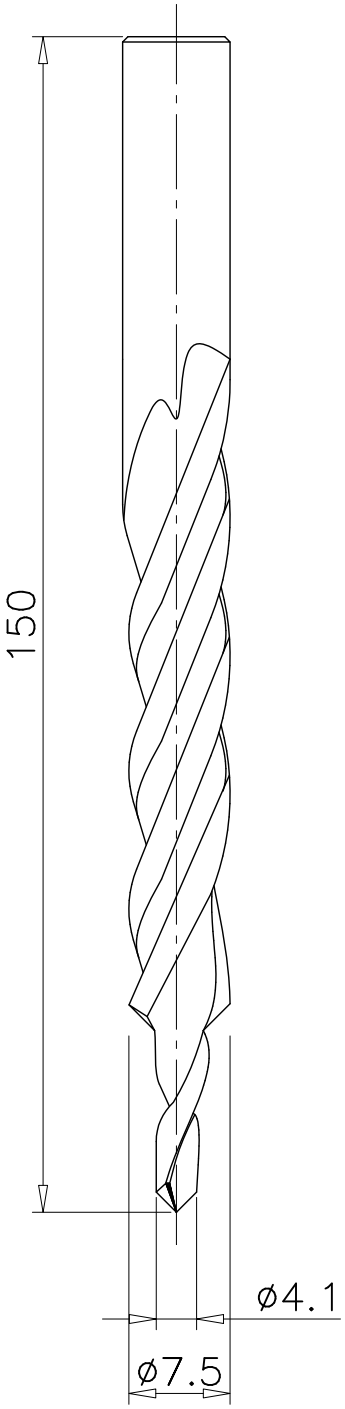

Obróbka wg strony 12-7-01.00 - 12-7-04.00.
Working as per page 12-7-01.00 -12-7-04.00.
Обработка см. стр. 12-7-01.00 - 12-7-04.00.
Bearbeitung - siehe Seite 12-7-01.00 - 12-7-04.00.

MB-Slimline

Przyrząd do kołkowania P9K-952-00, P9K-953-00, P9K-854-00.
Pinning device P9K-952-00, P9K-953-00, P9K-854-00.
Прибор для штифтования P9K-952-00, P9K-953-00, P9K-854-00.
Verstiftungsvorrichtung P9K-952-00, P9K-953-00, P9K-854-00.

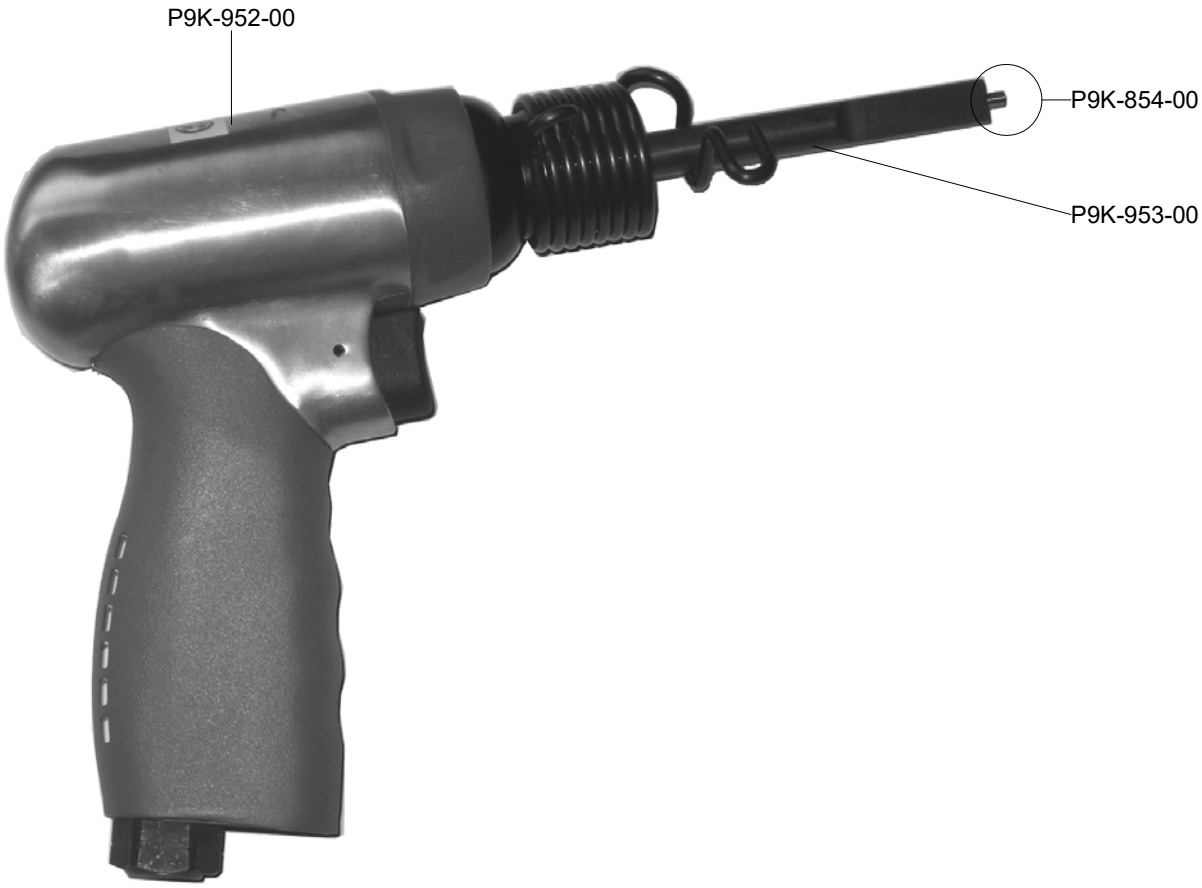

! Przyrząd jest wykorzystywany w systemach MB.
The device is applied in MB systems.
Прибор применяется для систем MB
Diese Vorrichtung wird in MB-Systemen eingesetzt.

PRZEKROJE
SECTIONS
СЕЧЕНИЯ
SCHNITTE

MB-Slimline

Przykładowe konstrukcje
Examples of constructions
Примеры конструкций
Konstruktionsbeispiele

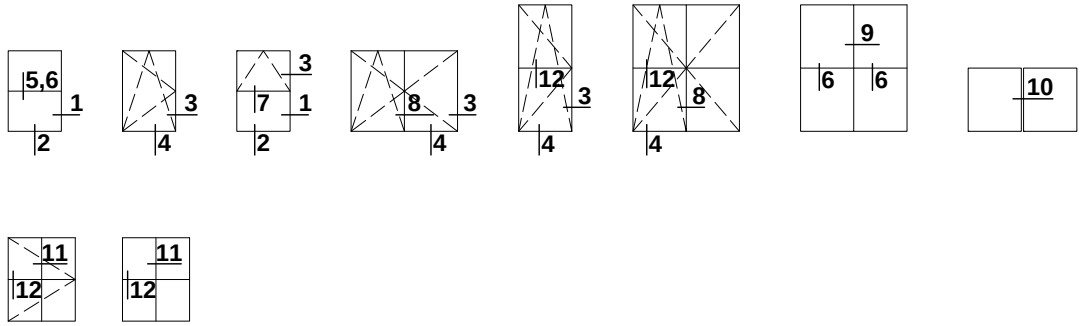

Przekrój Section Сечение Schnitt	Strona/Page Страница/Blatt	
	Typ A / Type A / Тип A / Typ A	Typ B / Type B / Тип B / Typ B
1	08-1-01.00÷08-1-03.00	08-2-01.00÷08-1-02.00
2	08-1-01.00, 08-1-02.00	08-2-01.00, 08-2-02.00
3	08-1-04.00÷08-1-08.00 08-1-22.00	08-2-03.00÷08-2-07.00 08-2-20.00
4	08-1-04.00÷08-1-07.00 08-1-22.00	08-2-03.00÷08-2-06.00 08-2-20.00
5	08-1-10.00	08-2-08.00
6	08-1-10.00	08-2-08.00
7	08-1-11.00	08-2-09.00
8	08-1-13.00, 08-1-15.00	08-2-12.00, 08-2-13.00
9	08-1-12.00, 08-1-14.00	08-2-10.00, 08-2-11.00
10	08-1-15.00÷08-1-19.00	08-2-12.00÷08-2-17.00
11	08-1-20.00, 08-1-21.00	08-2-18.00, 08-2-19.00
12	08-1-17.00, 08-1-18.00	08-2-18.00, 08-2-19.00

PRZEKROJE
Typ A
SECTIONS
Type A
СЕЧЕНИЯ
Тип A
SCHNITTE
Typ A

MB-Slimline

Przekroje okna stałego - wariant skręcany

Horizontal sections of fixed window - option twisted
Сечения глухого окна - вариант прикрепленный
Festfenster - Schnitte - variante verdreht

Skala 1:1

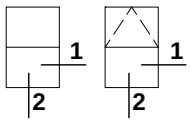

1

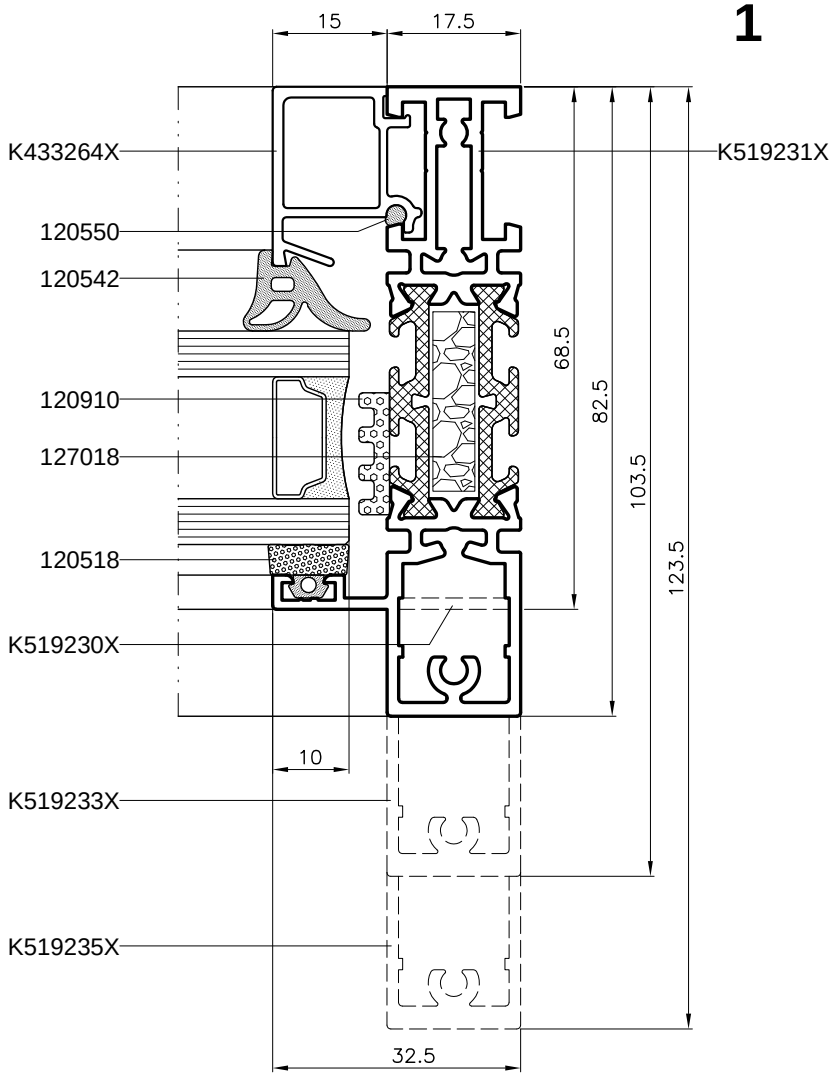

2

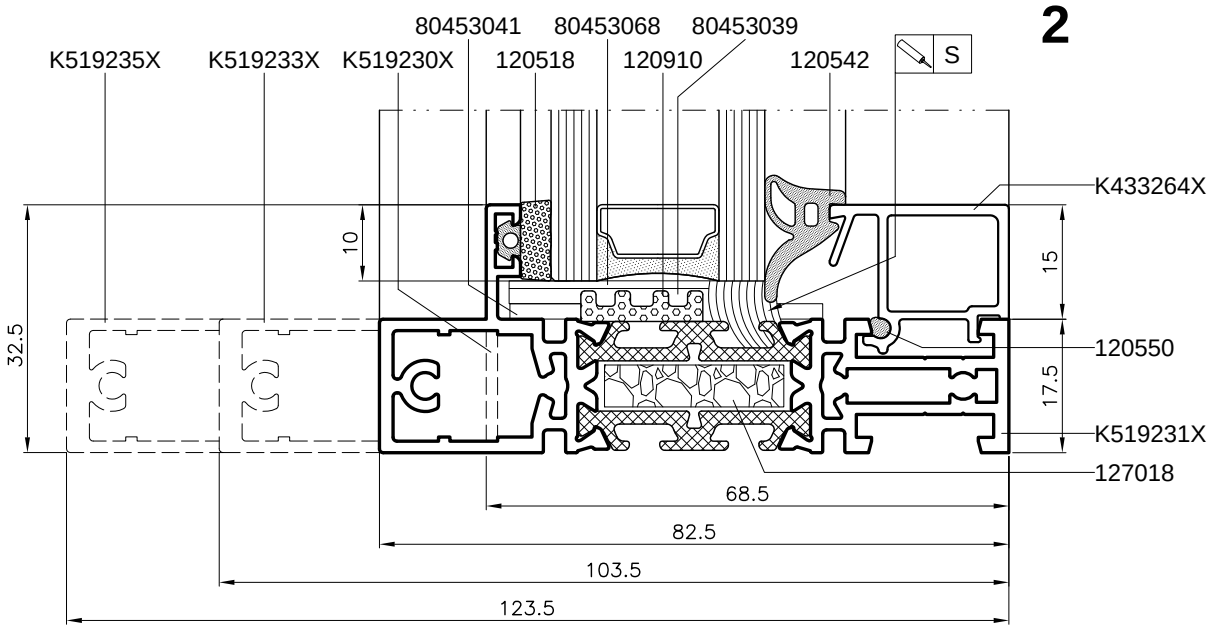

MB-Slimline

Przekroje okna stałego - wariant kołkowany

Horizontal sections of fixed window - option pinning
Сечения глухого окна - вариант заштифтовка
Festfenster - Schnitte - variante verstiftung

Skala 1:1

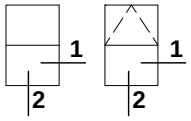

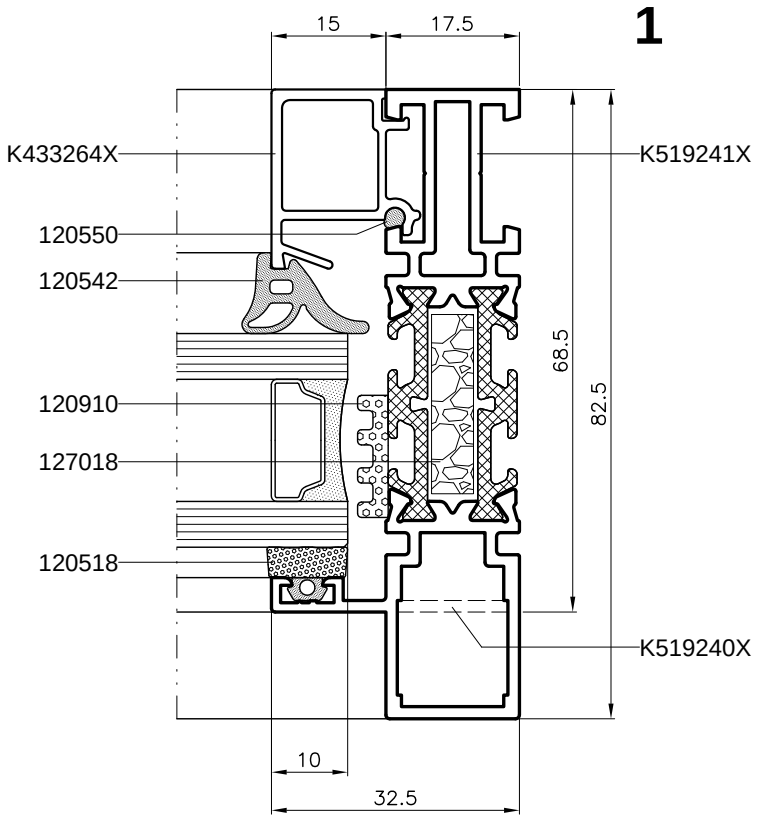

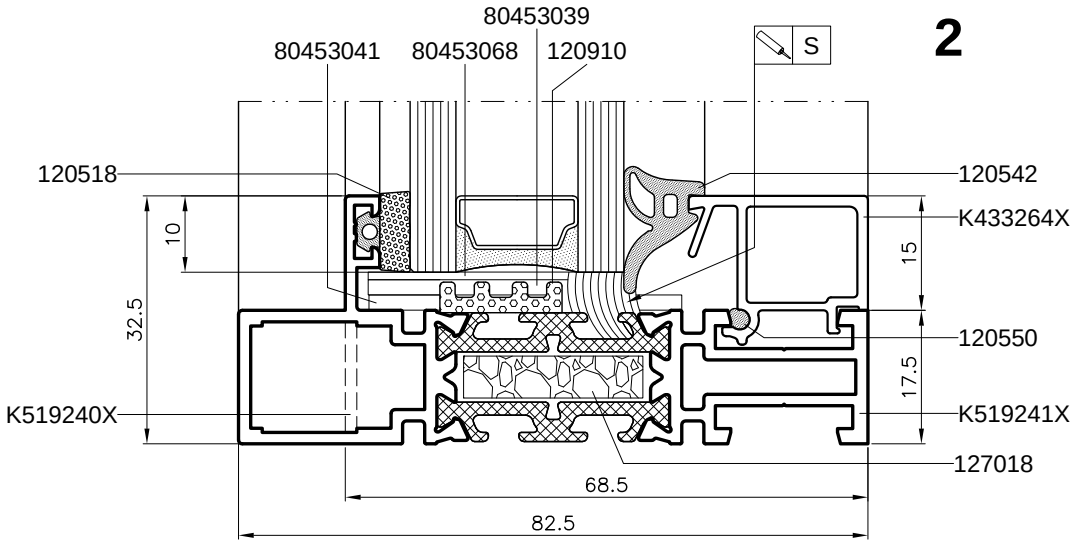

MB-Slimline

Przekroje okna stałego
Horizontal sections of fixed window
Сечения глухого окна
Festfenster - Schnitte

Skala 1:1

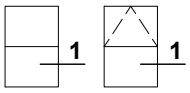

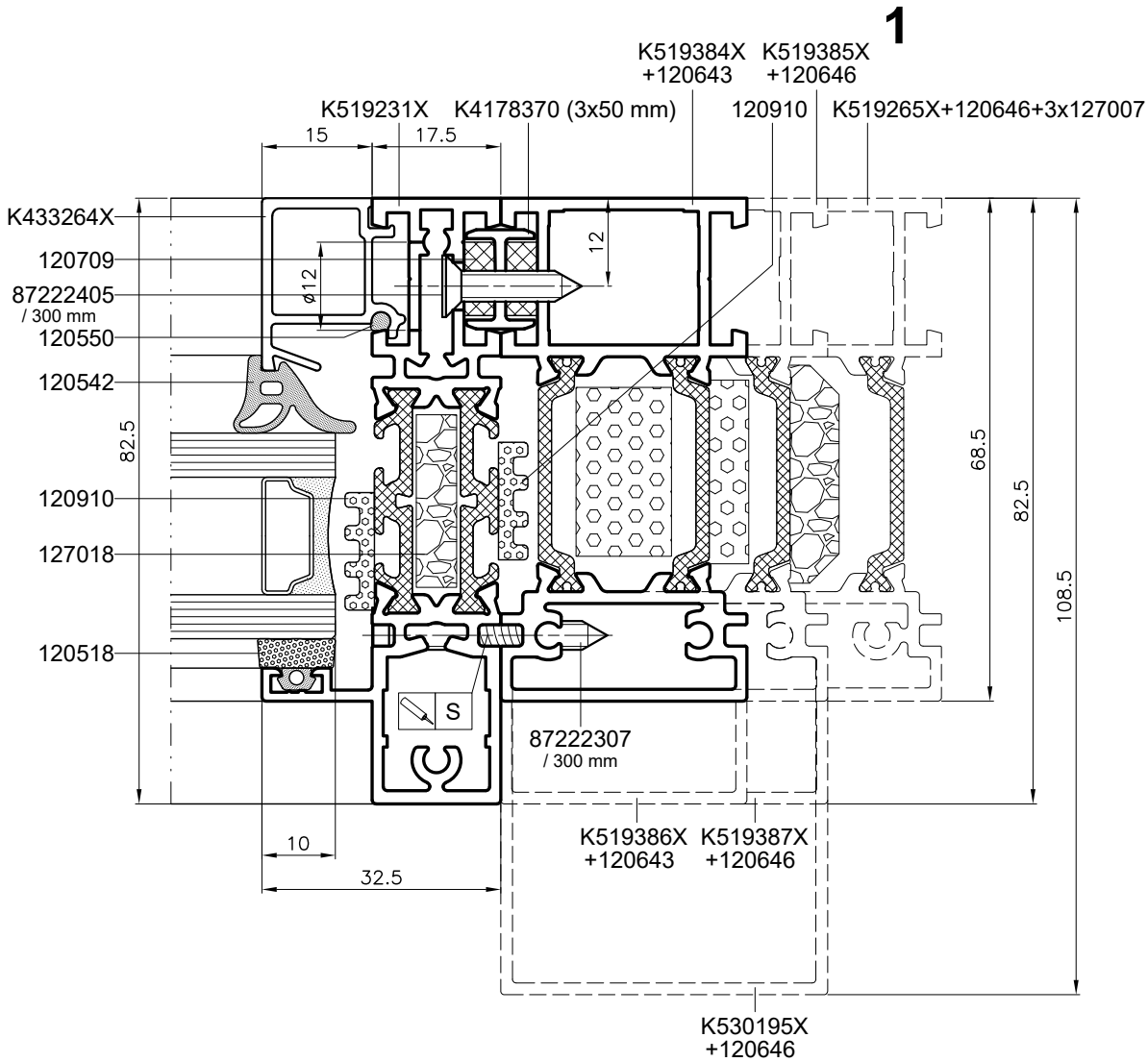

№	
87222405	Ø12/Ø6,5/Ø5/Ø3,6
87222307	Ø8x90°/Ø4,1/Ø2,9

MB-Slimline

Przekroje okna otwieranego SG

Horizontal sections of active window SG
Сечения открывающегося окна SG
Öffnendes Fenster - Schnitte SG

Skala 1:1

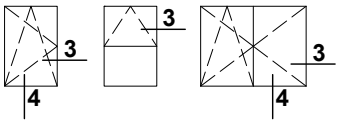

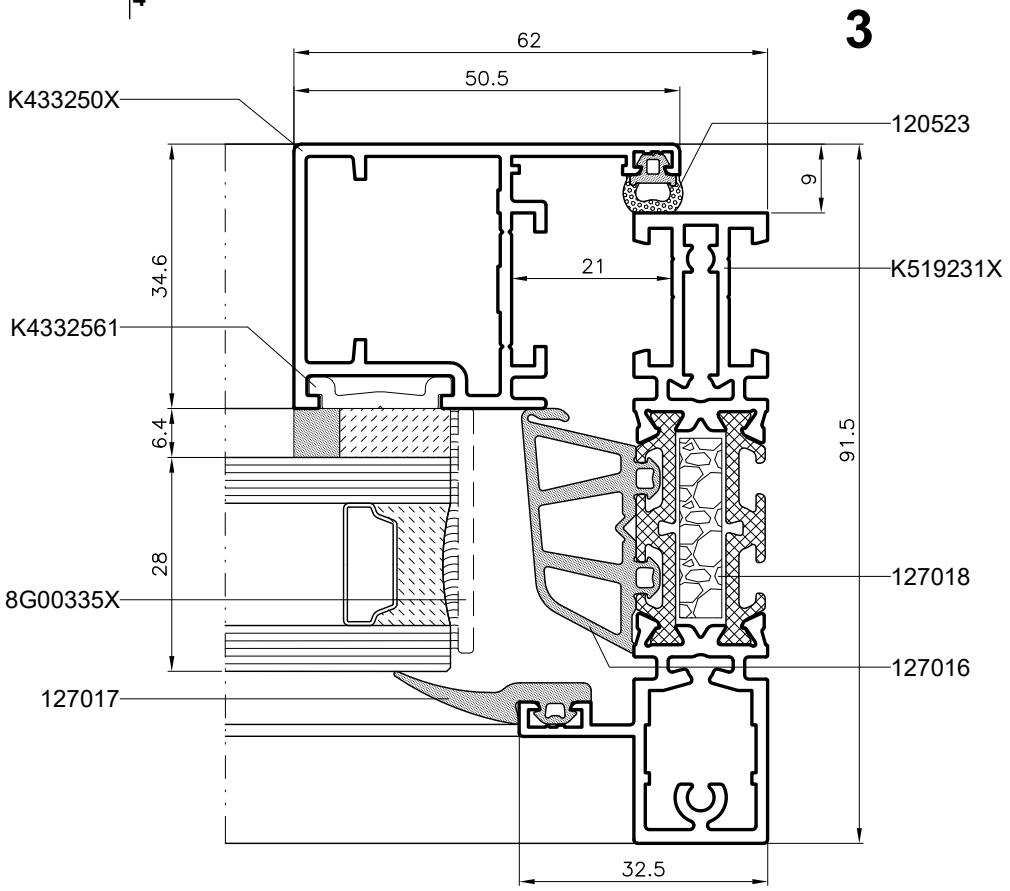

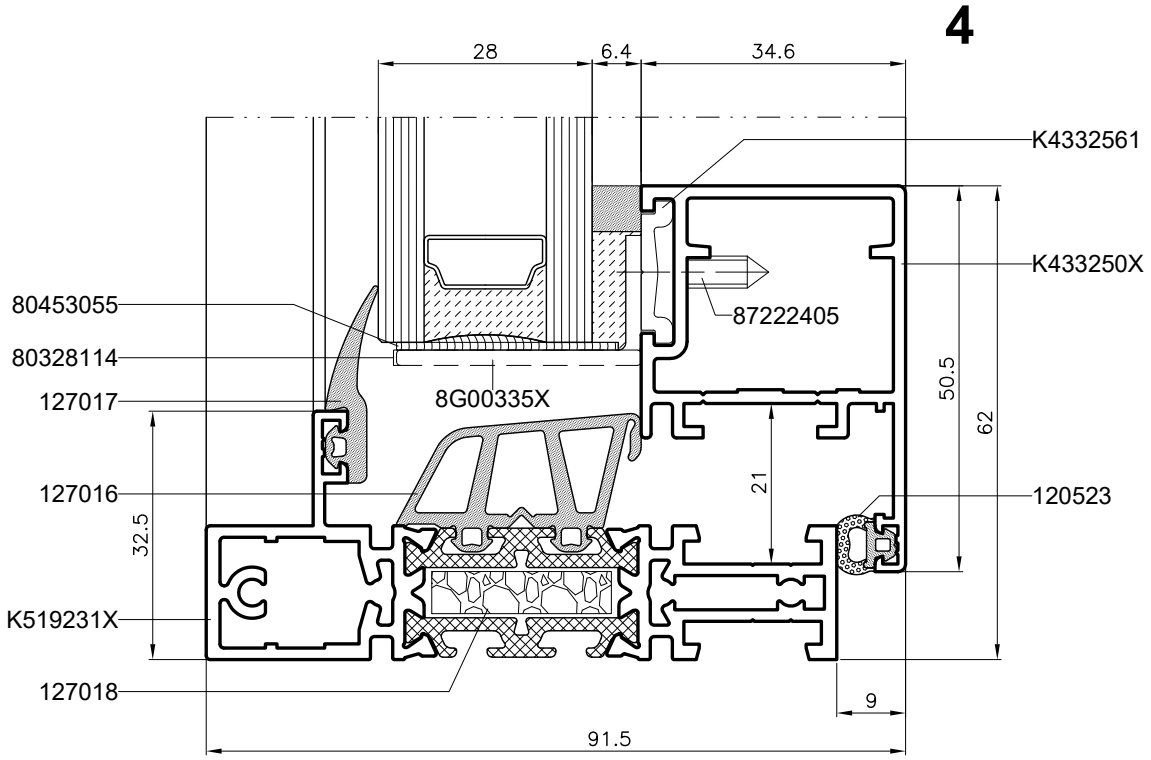

MB-Slimline

Przekroje okna otwieranego SG

Horizontal sections of active window SG
Сечения открывающегося окна SG
Öffnendes Fenster - Schnitte SG

Skala 1:1

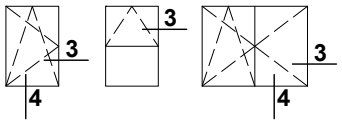

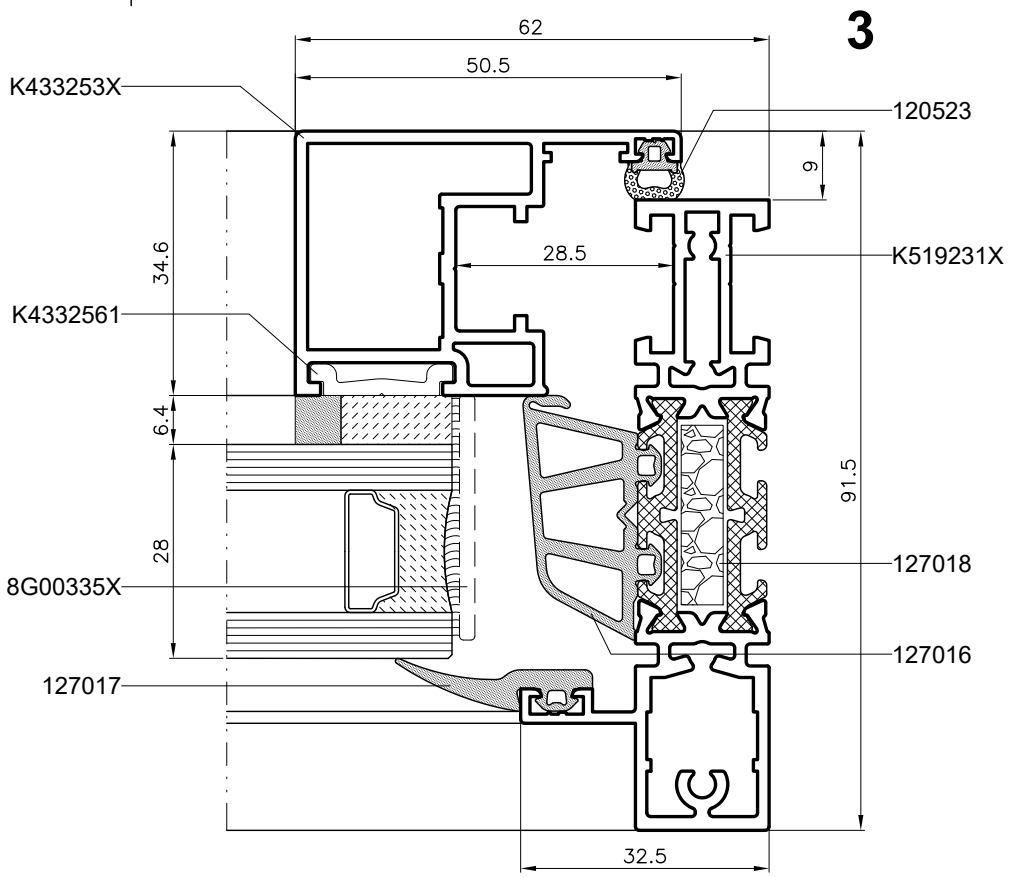

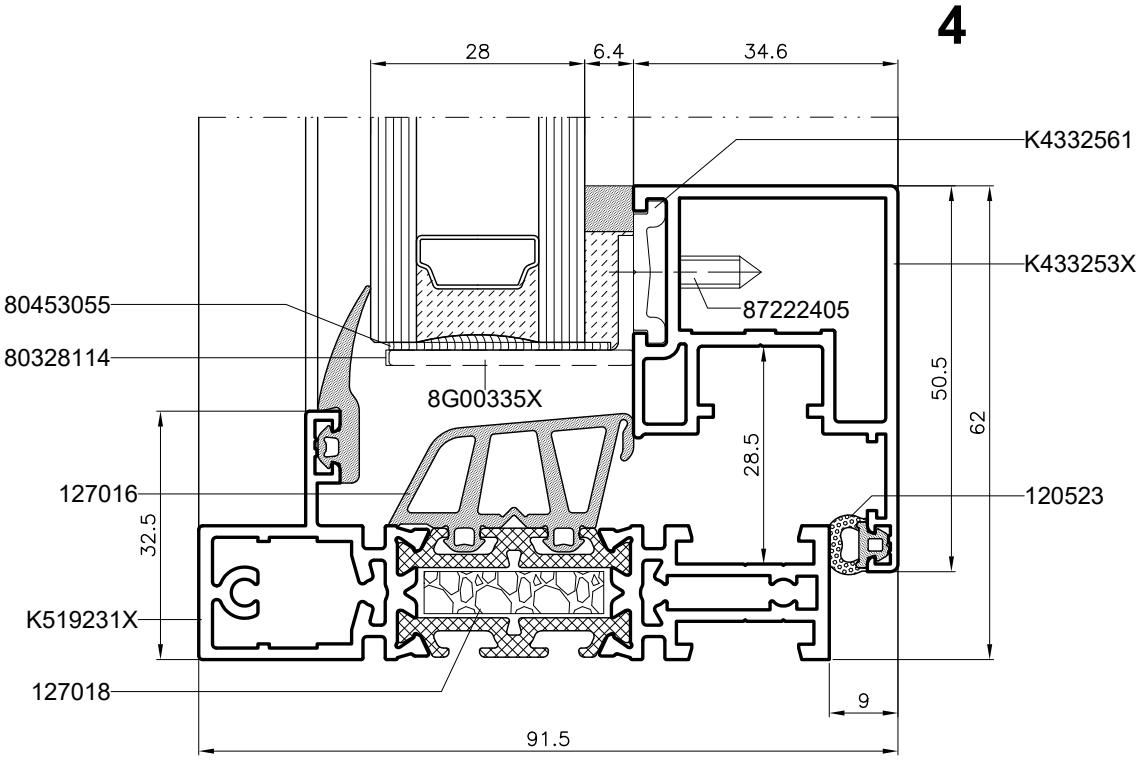

MB-Slimline

Przekroje okna otwieranego

Horizontal sections of active window
Сечения открывающегося окна
Öffnendes Fenster - Schnitte

Skala 1:1,5

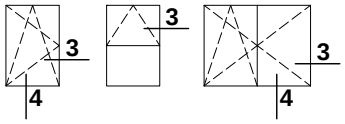

3

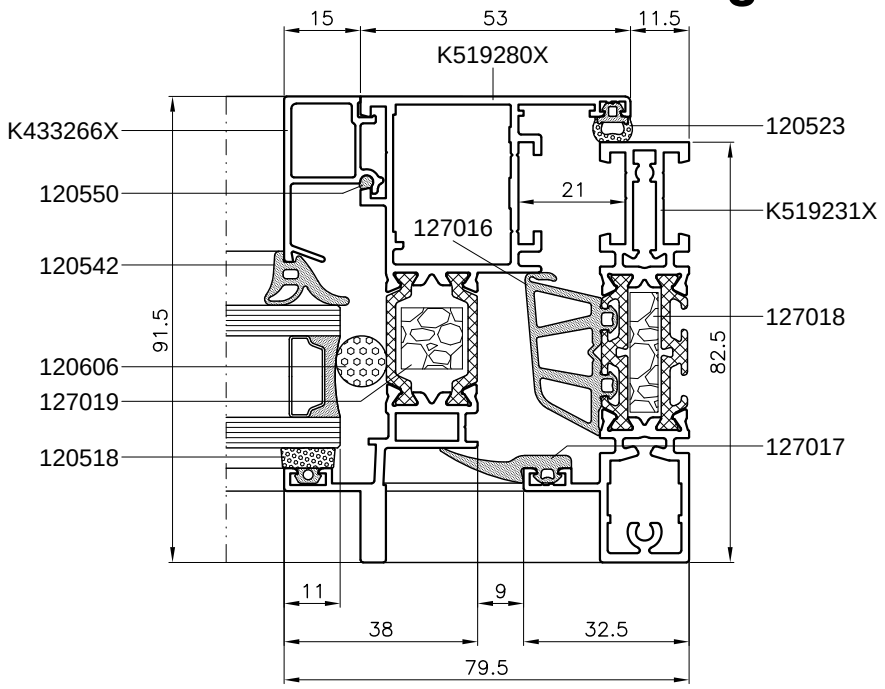

4

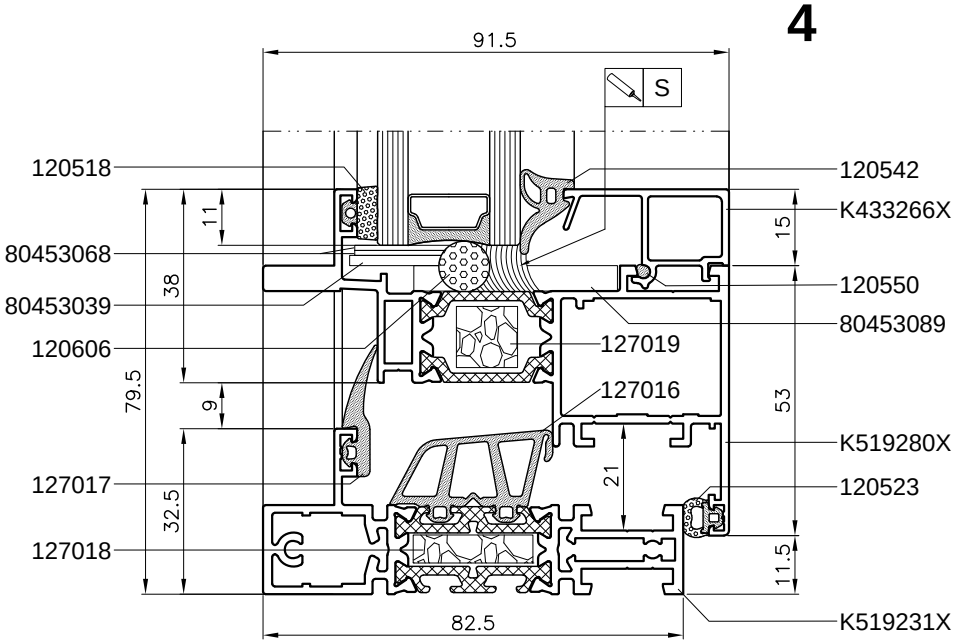

MB-Slimline

Przekroje okna otwieranego

Horizontal sections of active window
Сечения открывающегося окна
Öffnendes Fenster - Schnitte

Skala 1:1,5

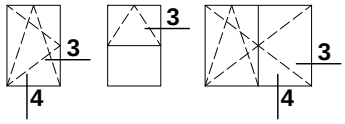

3

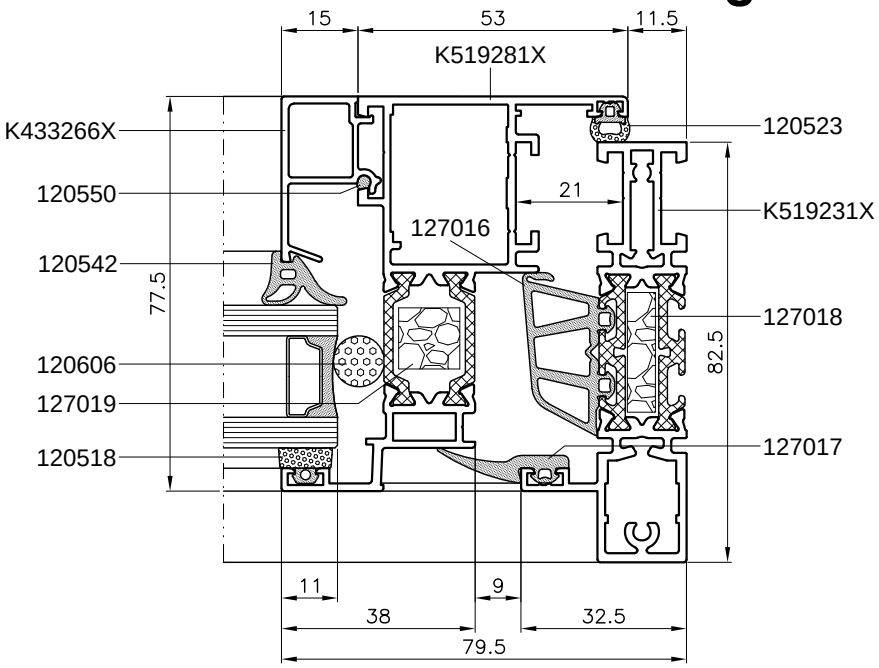

4

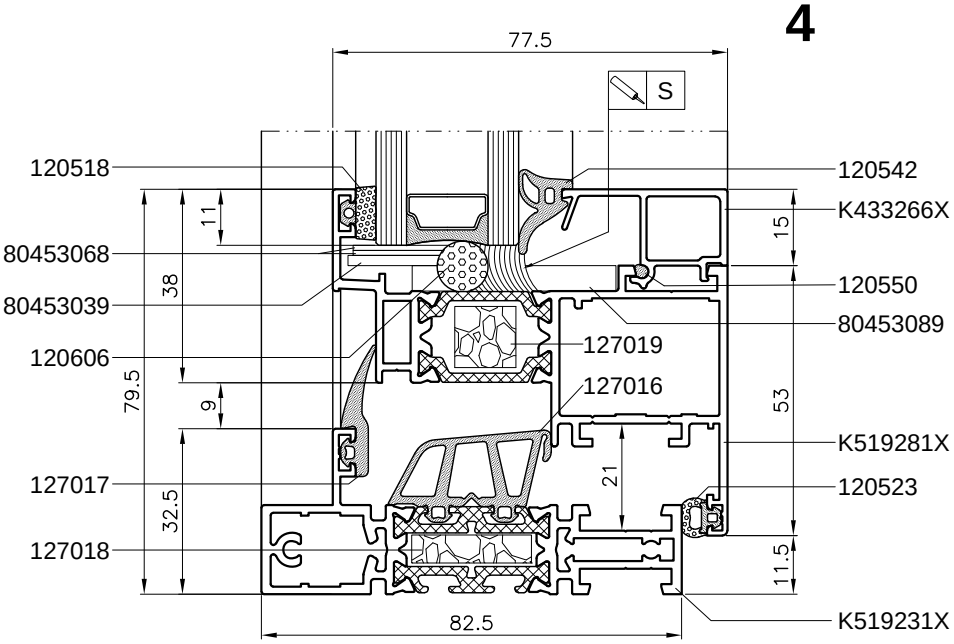

MB-Slimline

Przekroje okna otwieranego

Horizontal sections of active window
Сечения открывающегося окна
Öffnendes Fenster - Schnitte

Skala 1:1,5

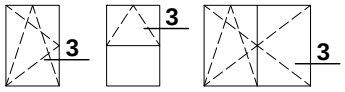

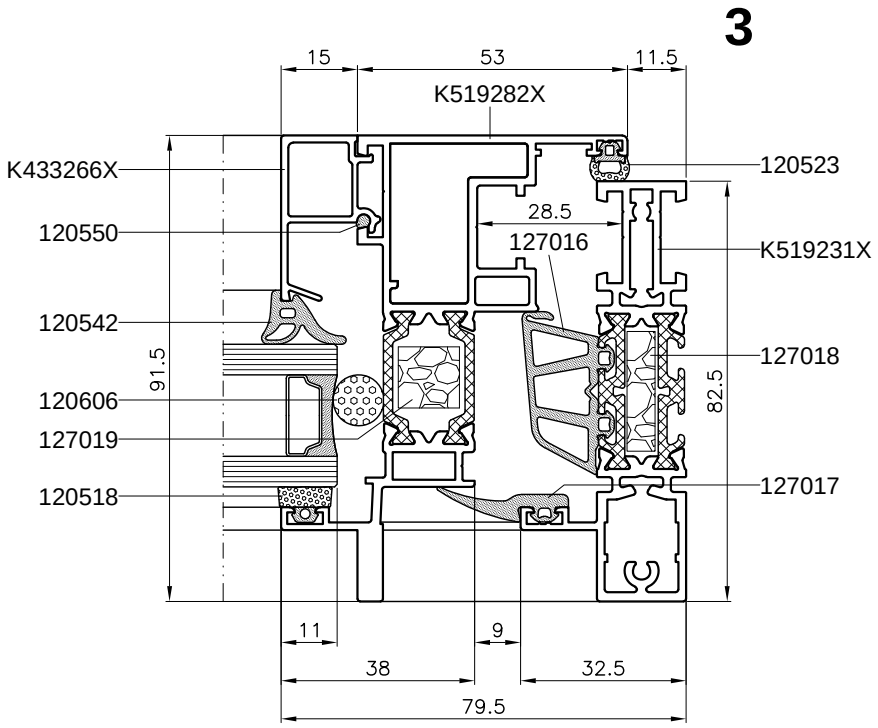

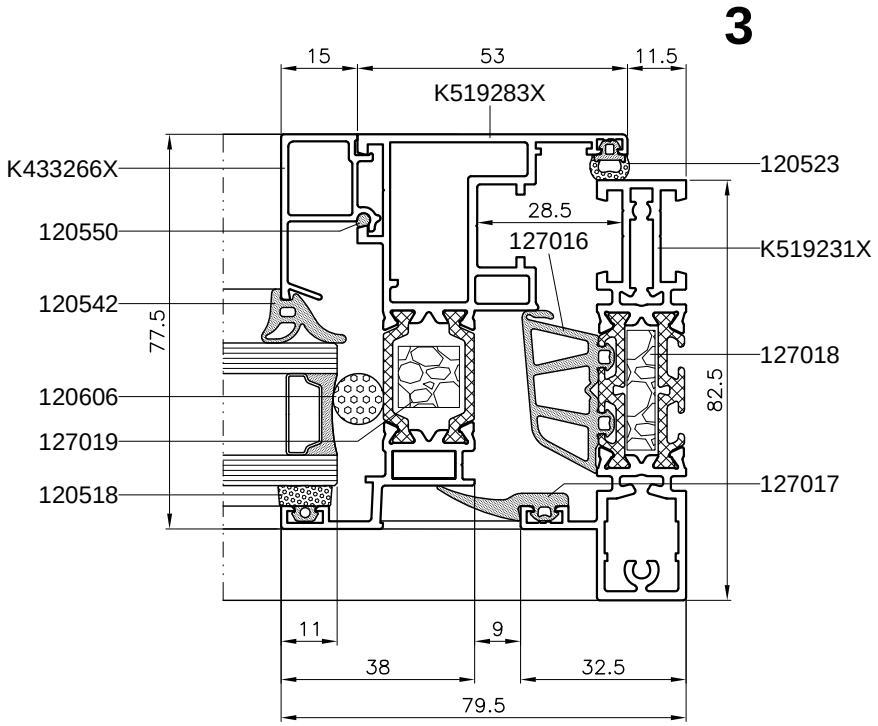

MB-Slimline

Przekroje okna otwieranego

Horizontal sections of active window
Сечения открывающегося окна
Öffnendes Fenster - Schnitte

Skala 1:1,5

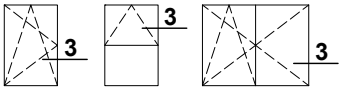

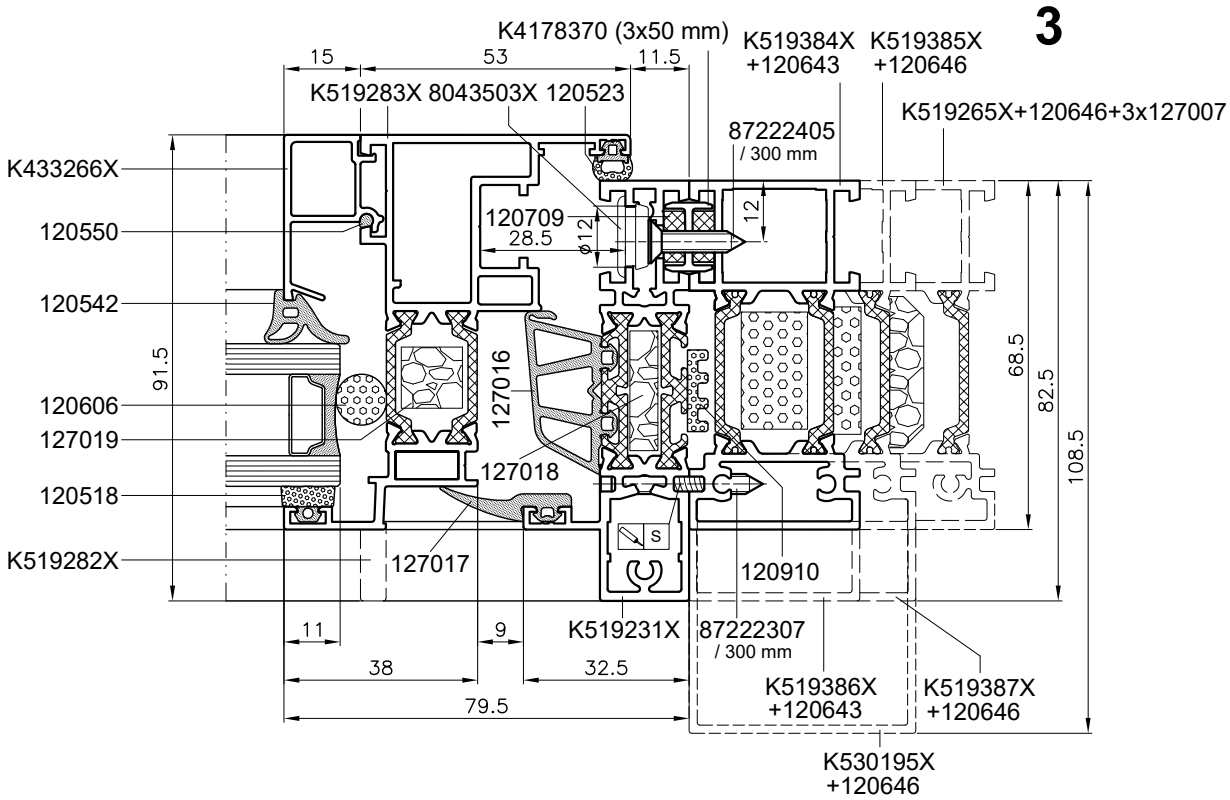

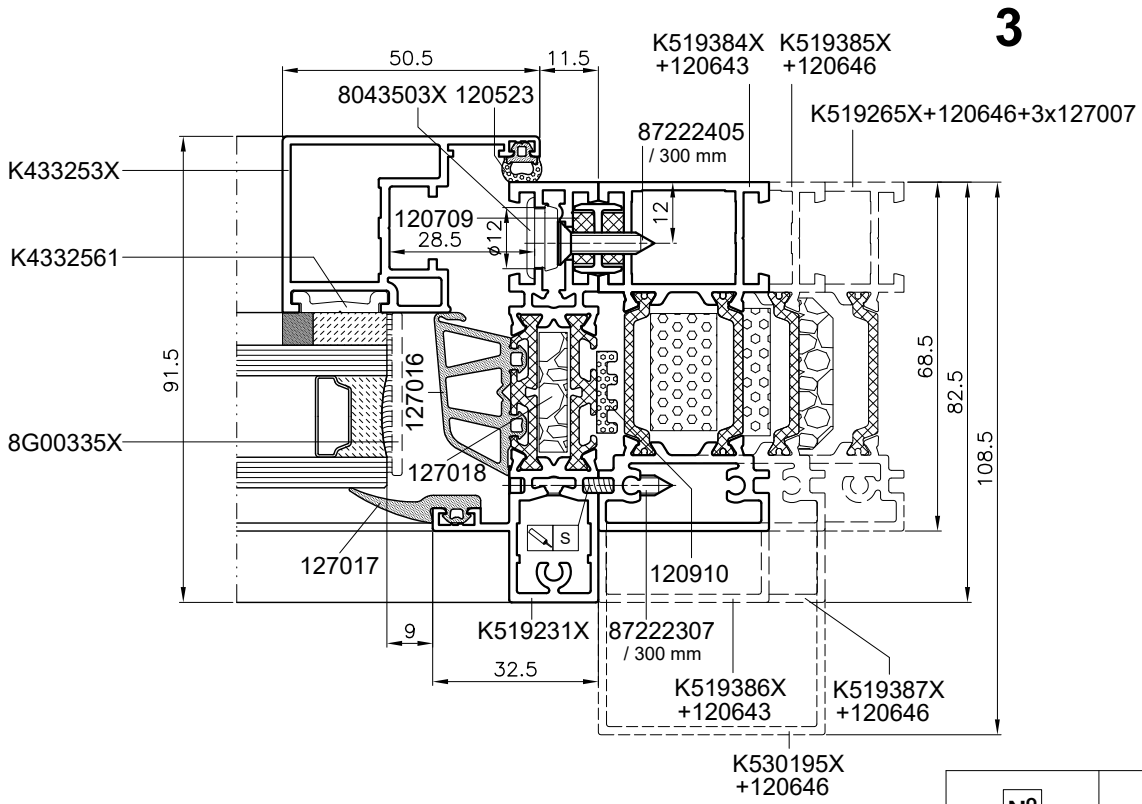

№	
87222405	Ø12/Ø6,5/Ø5/Ø3,6
87222307	Ø8x90°/Ø4,1/Ø2,9

MB-Slimline

Przekrój przez przewiązkę poziomą

Horizontal section of horizontal crosspiece
Сечение горизонтального импоста
Horizontaler Kämpfer - Schnitt

Skala 1:1

5,6 | 6 | 6

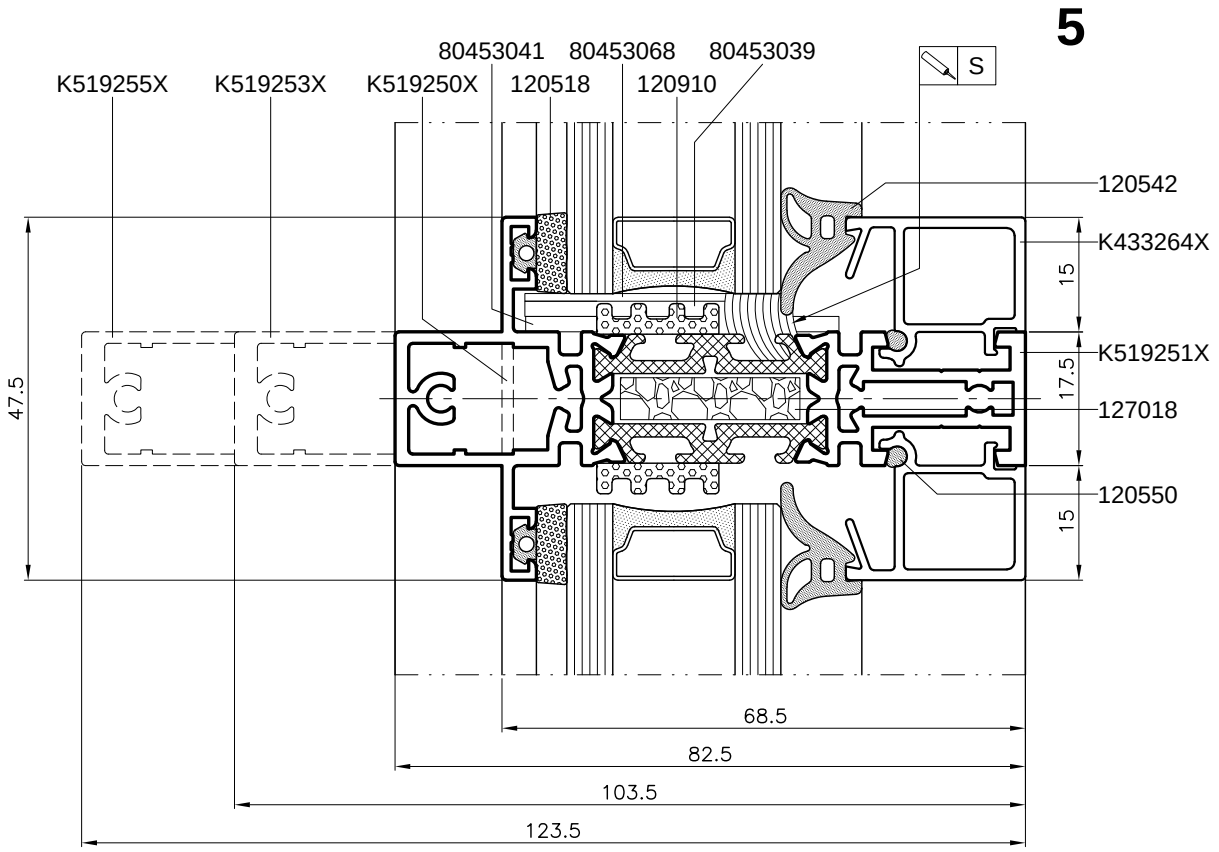

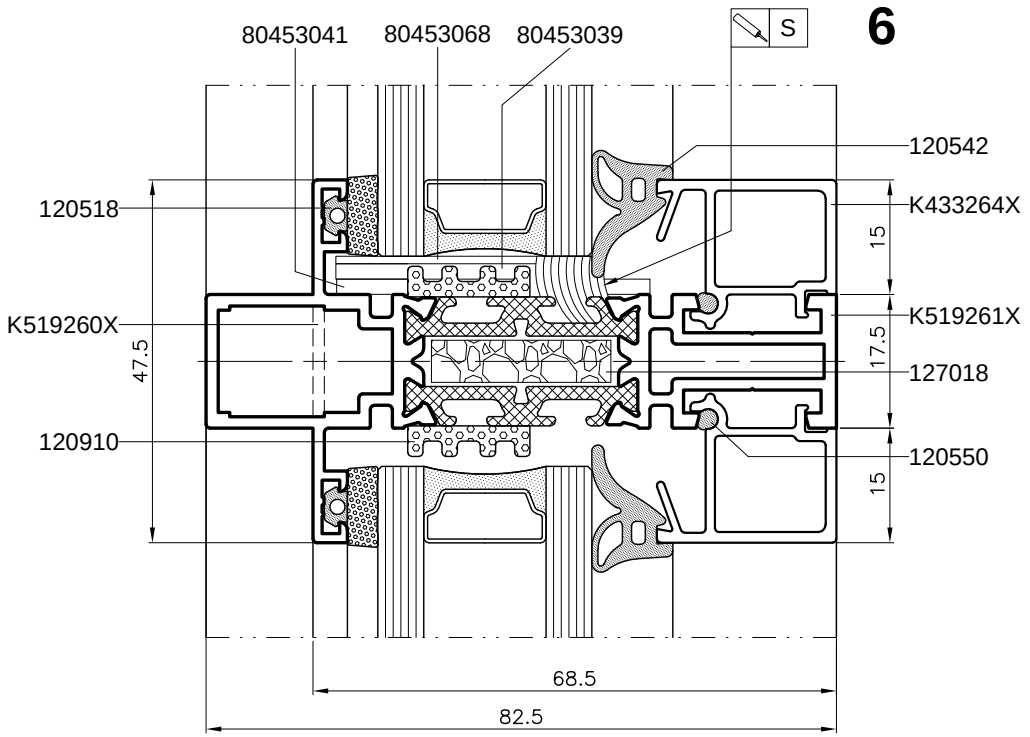

MB-Slimline

Przekrój przez przewiązkę poziomą

Horizontal section of horizontal crosspiece
Сечение горизонтального импоста
Horizontaler Kämpfer - Schnitt

Skala 1:1

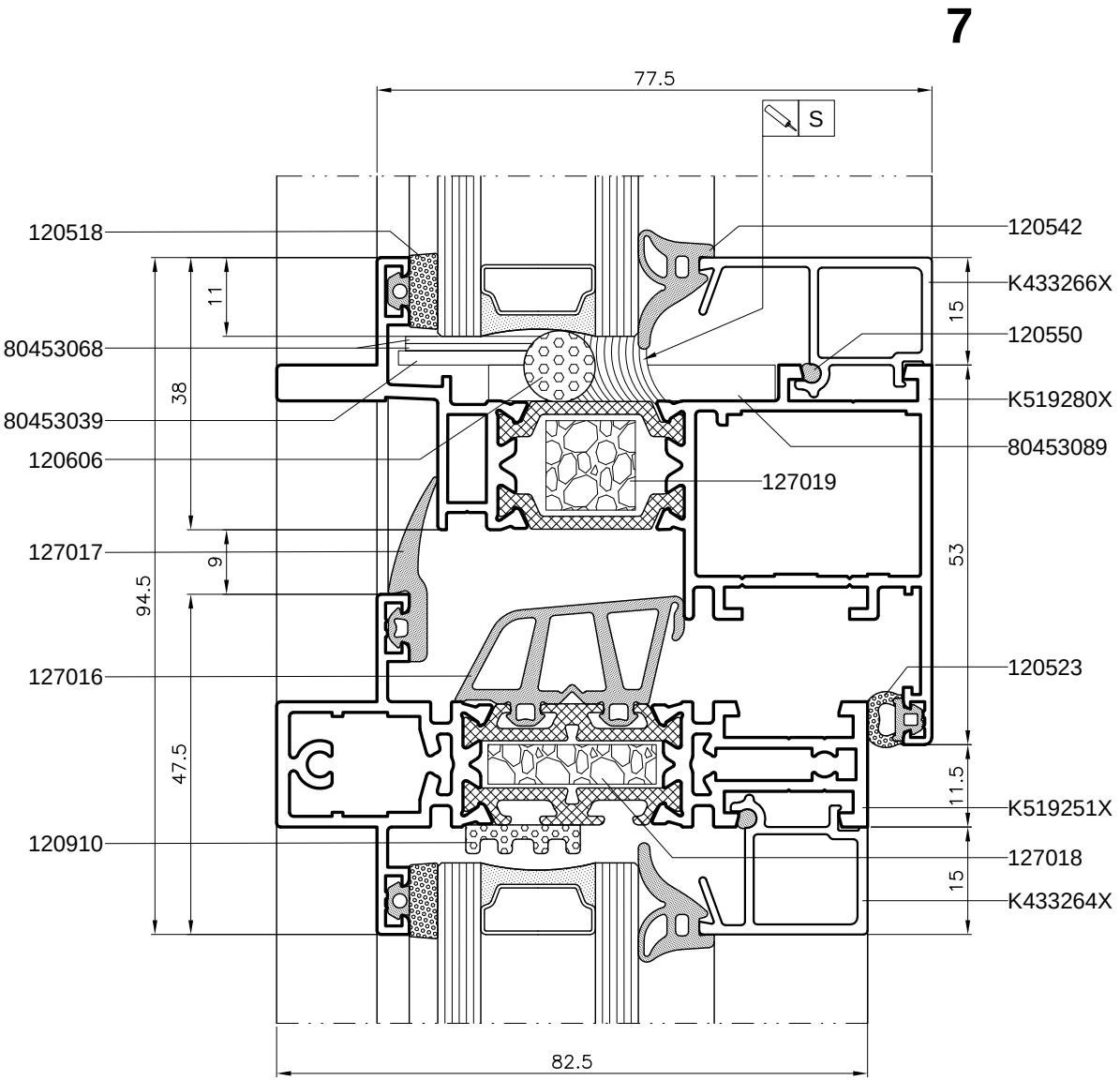

MB-Slimline

Przekroje okna stałego
Horizontal sections of fixed window
Сечения глухого окна
Festfenster - Schnitte

Skala 1:1

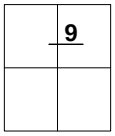

9

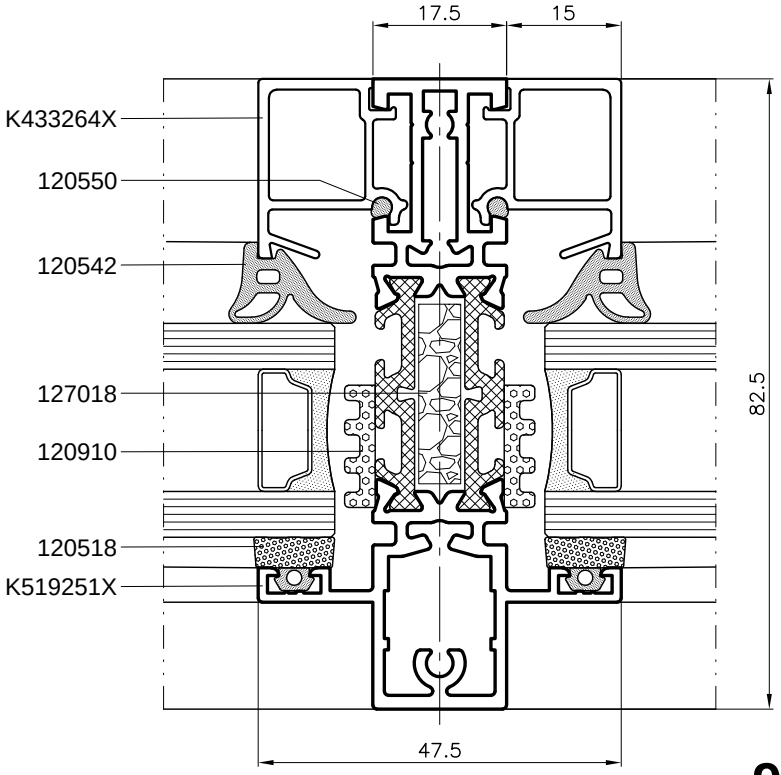

9

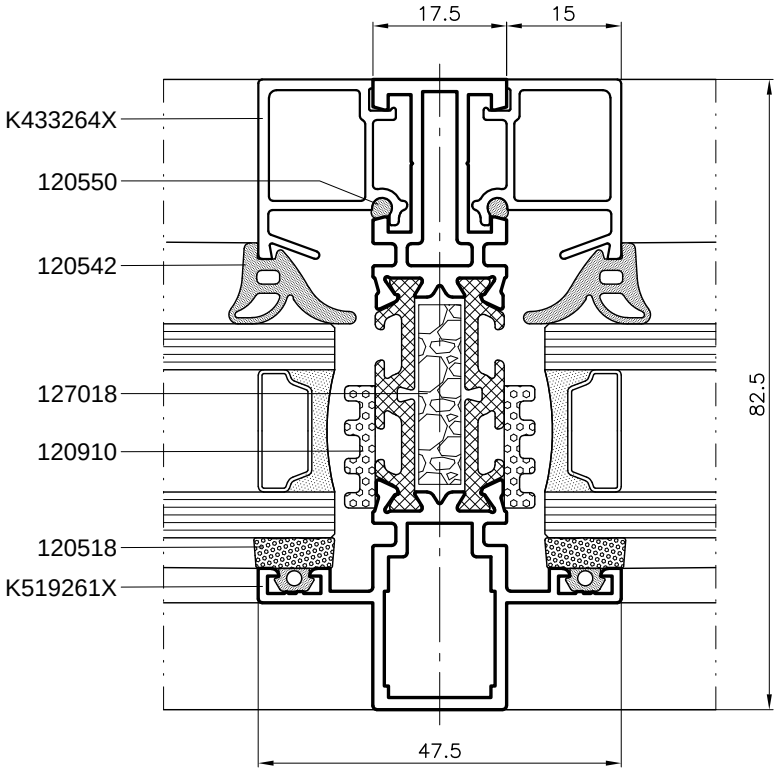

MB-Slimline

Przekroje okna stałego

Horizontal sections of fixed window
Сечения глухого окна
Festfenster - Schnitte

Skala 1:1

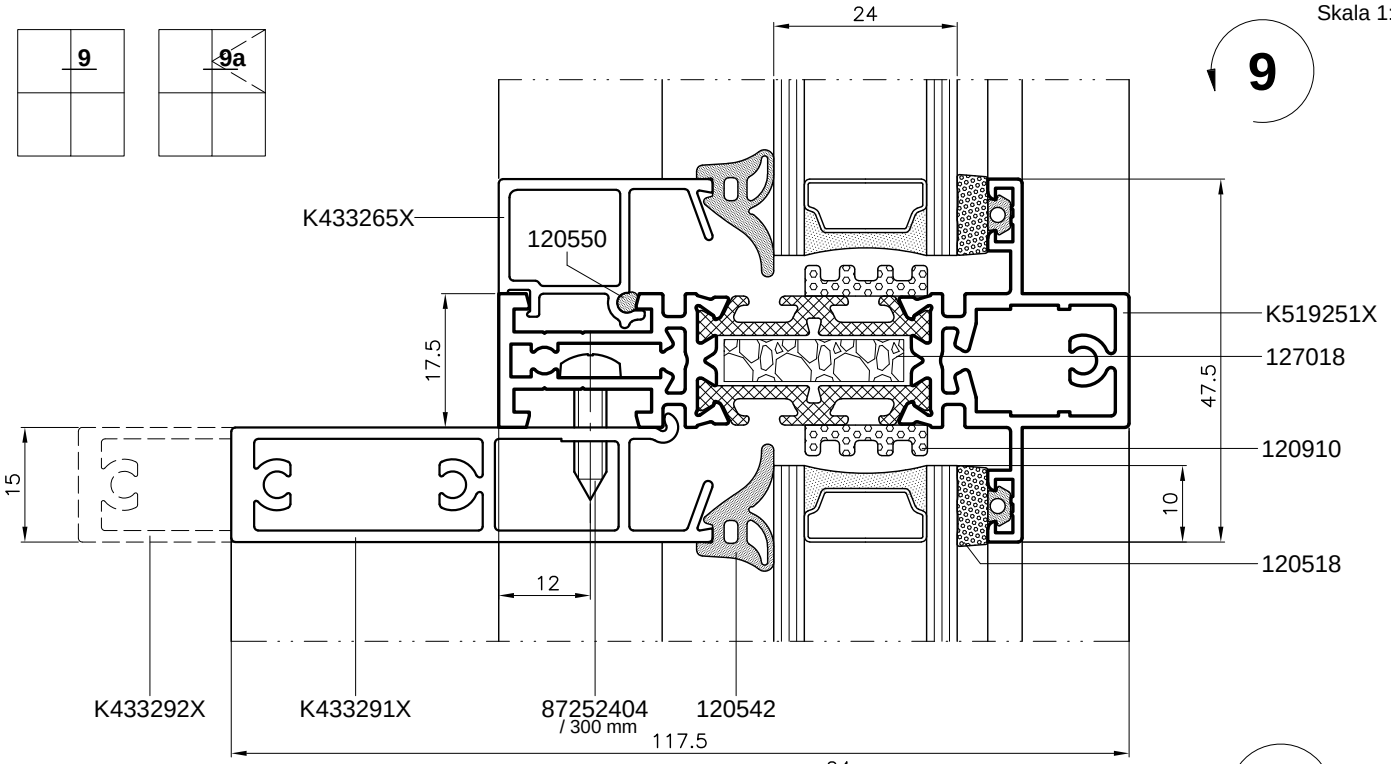

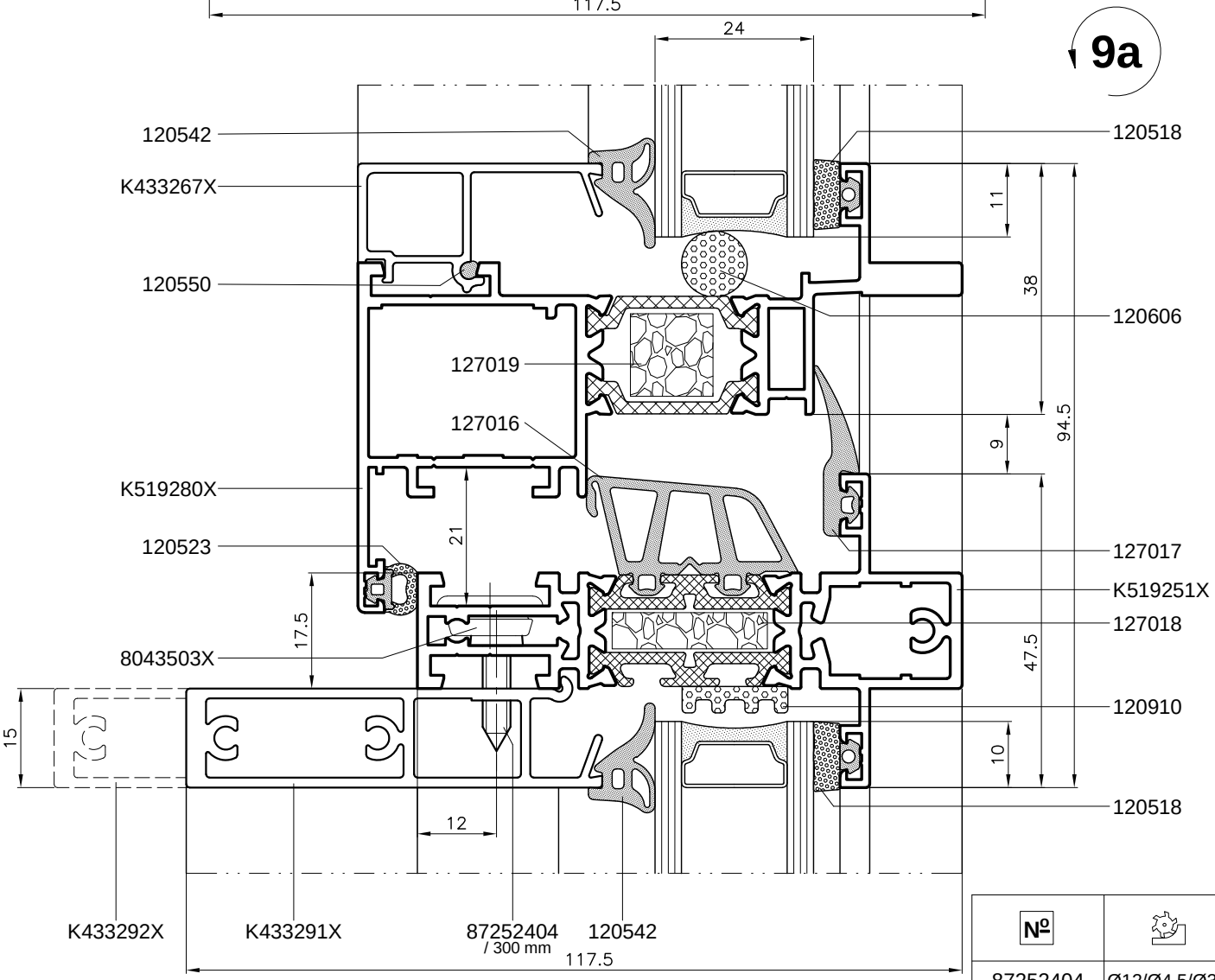

№	
87252404	Ø12/Ø4,5/Ø3,5

MB-Slimline

Przekroje przez ruchomy słupek

Horizontal section of adjustable mullion
Сечения штульпа
Stulpschnitt

Skala 1:1

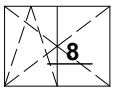

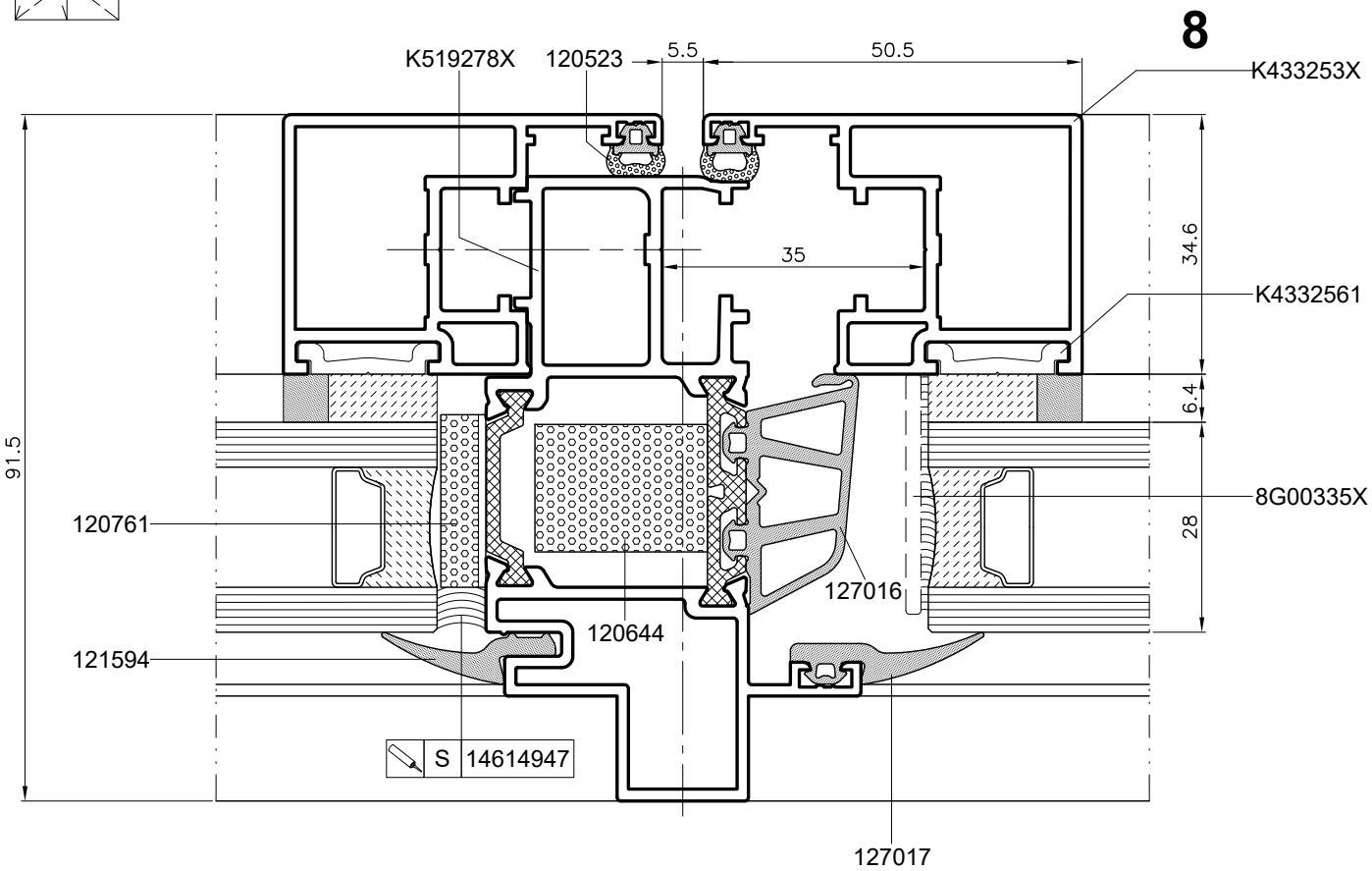

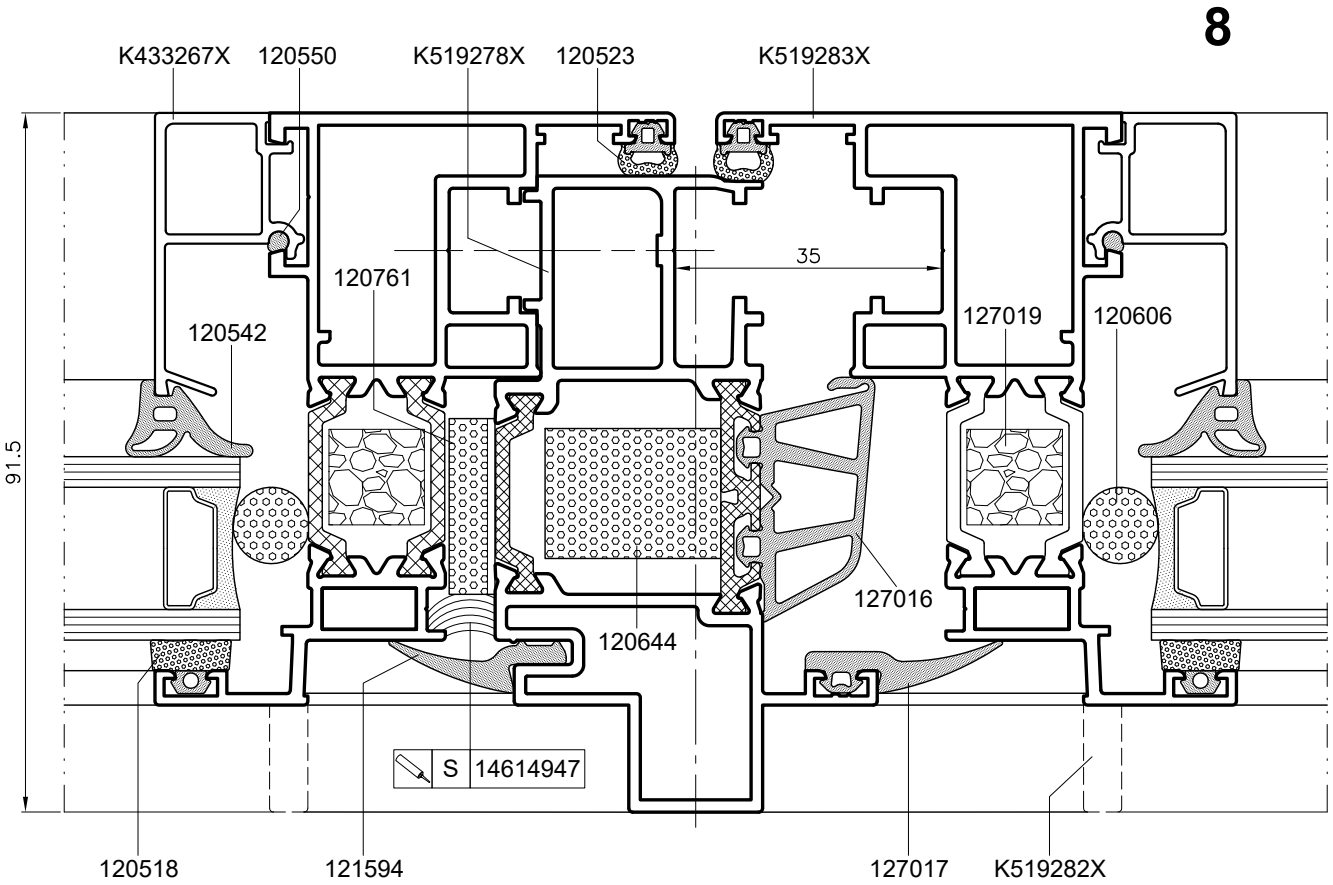

MB-Slimline

Przekroje przez przewiązkę pionową

Horizontal sections of vertical crosspiece
Сечения вертикального импоста
Vertikaler Kämpfer - Schnitte

Skala 1:1,5

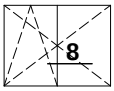

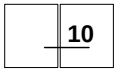

8

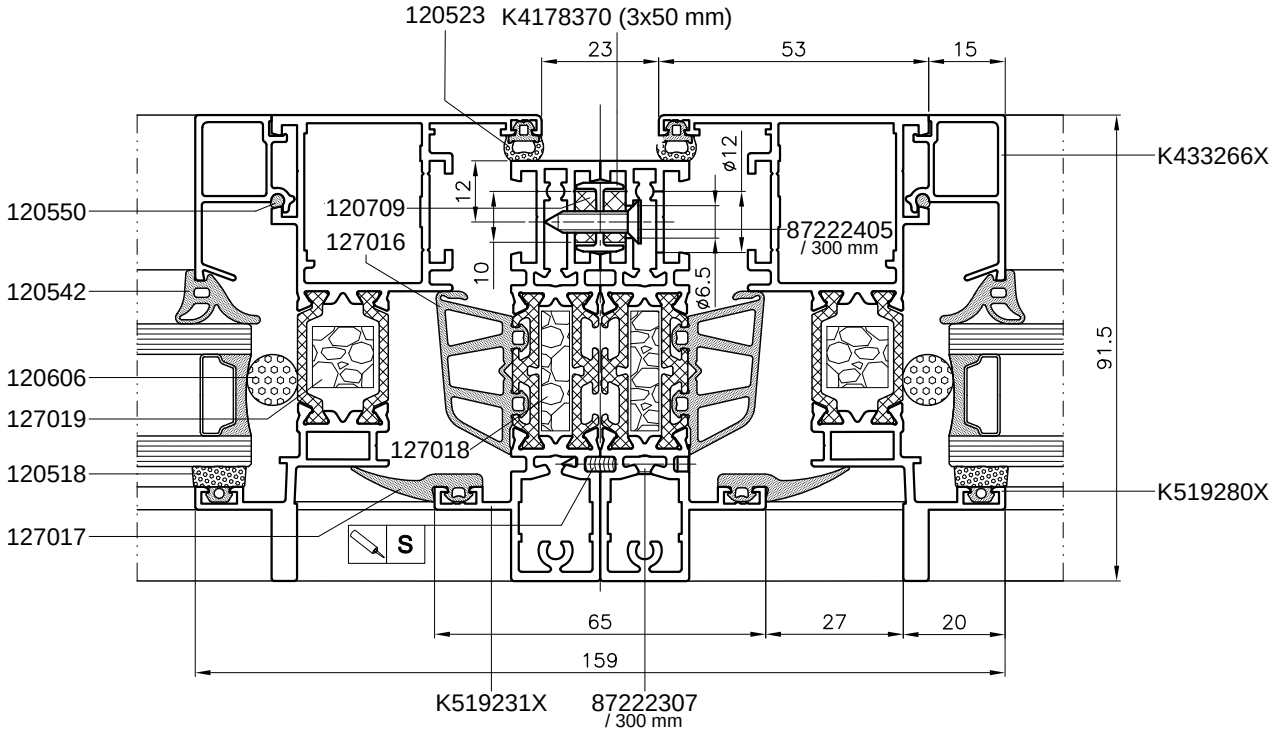

10

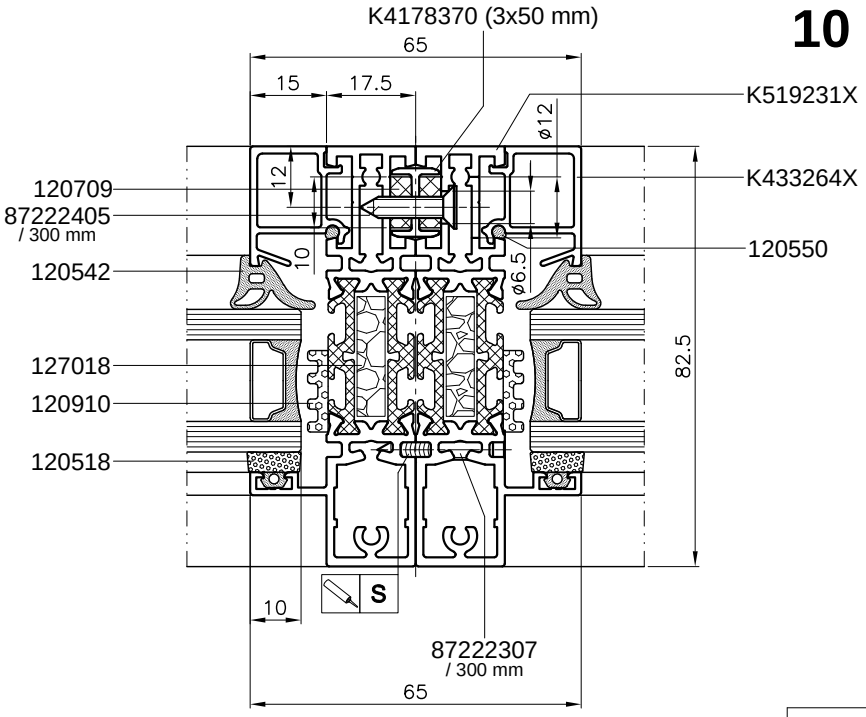

№	
87222405	Ø12/Ø6,5/Ø5/Ø3,6
87222307	Ø8x90°/Ø4,1/Ø2,9

MB-Slimline

Przekroje przez połączenie ościeżnic

Horizontal section of frame joint
Сечения соединений коробок
Verbindung von Blendrahmen - Schnitt

Skala 1:1

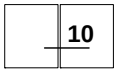

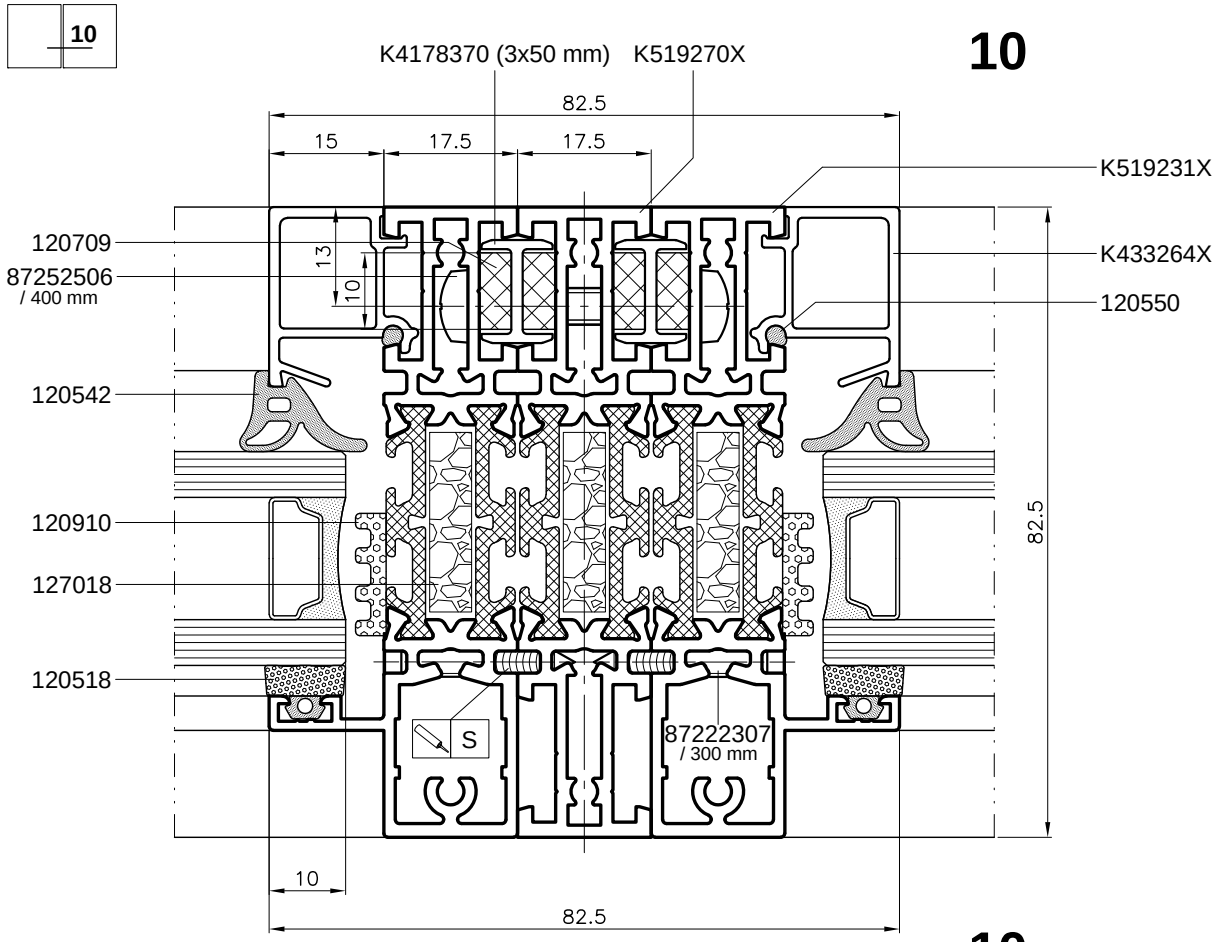

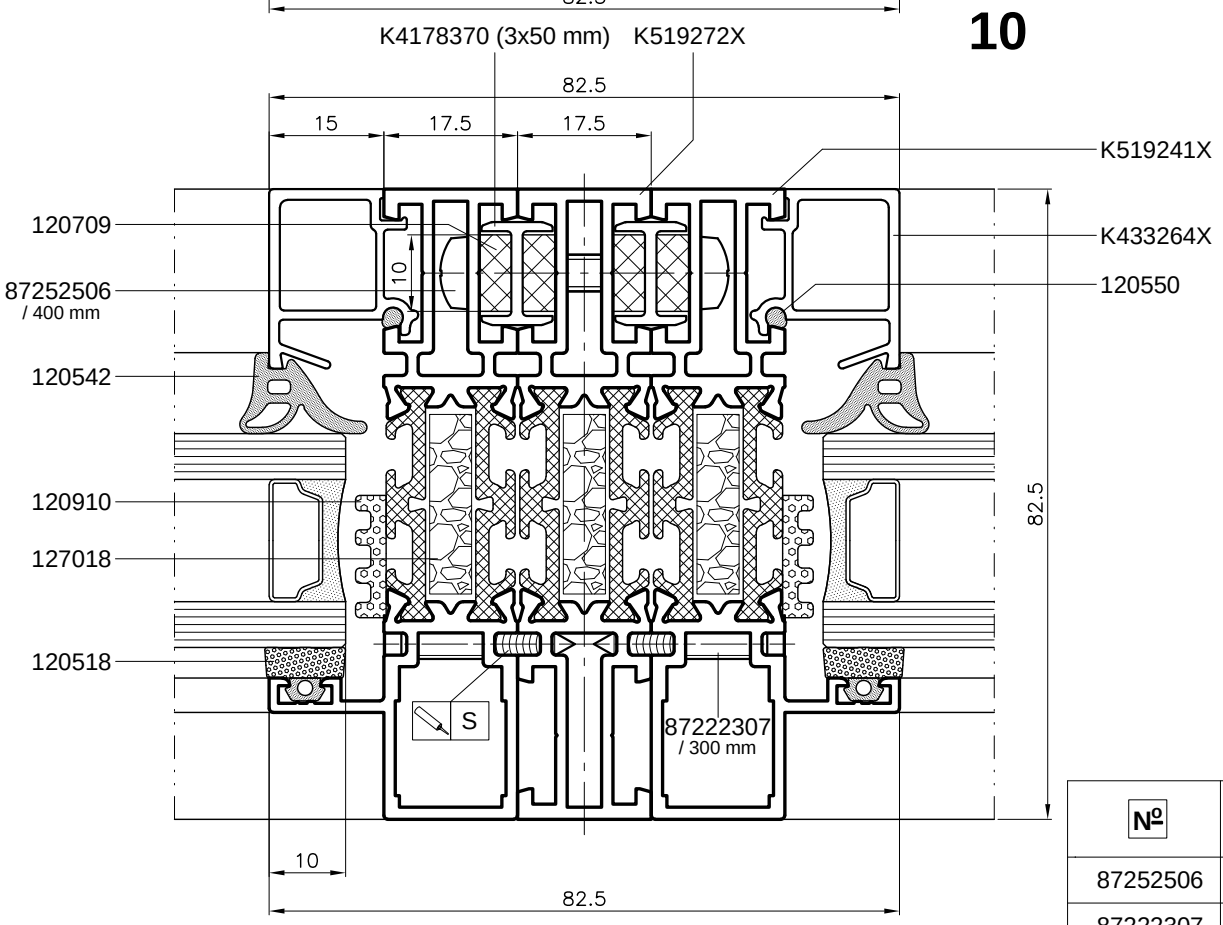

№	
87252506	Ø12/Ø5/Ø3,7
87222307	Ø8x90°/Ø4,1/Ø2,9

MB-Slimline

Przekroje przez połączenie ościeżnic

Horizontal section of frame joint
Сечения соединений коробок
Verbindung von Blendrahmen - Schnitt

Skala 1:1

10

10

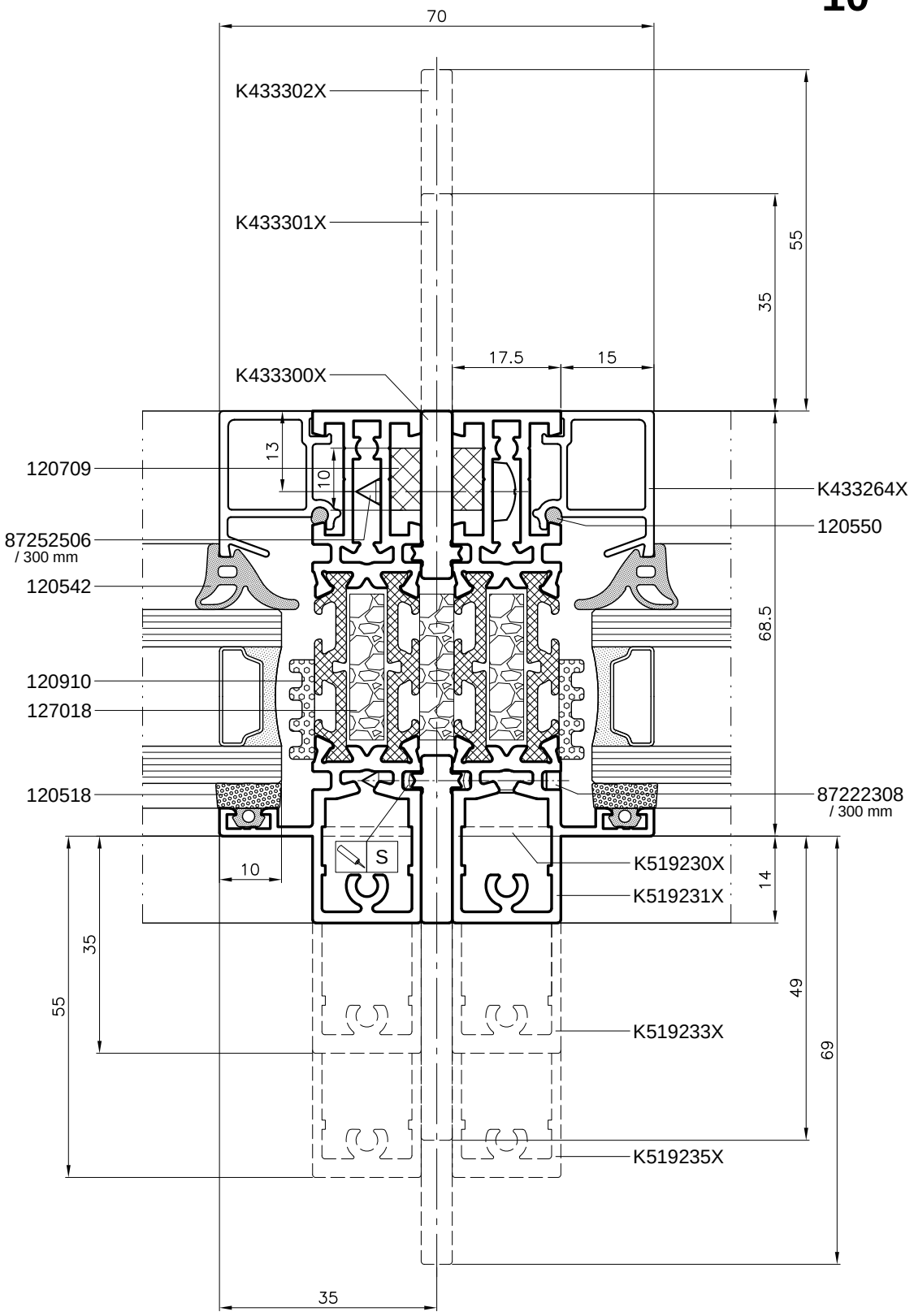

№	
87252506	Ø12/Ø5/Ø3,7
87222308	Ø8x90°/Ø4,1/Ø2,9

MB-Slimline

Przekroje przez połączenie ościeżnic

Horizontal section of frame joint
Сечения соединений коробок
Verbindung von Blendrahmen - Schnitt

Skala 1:1

10

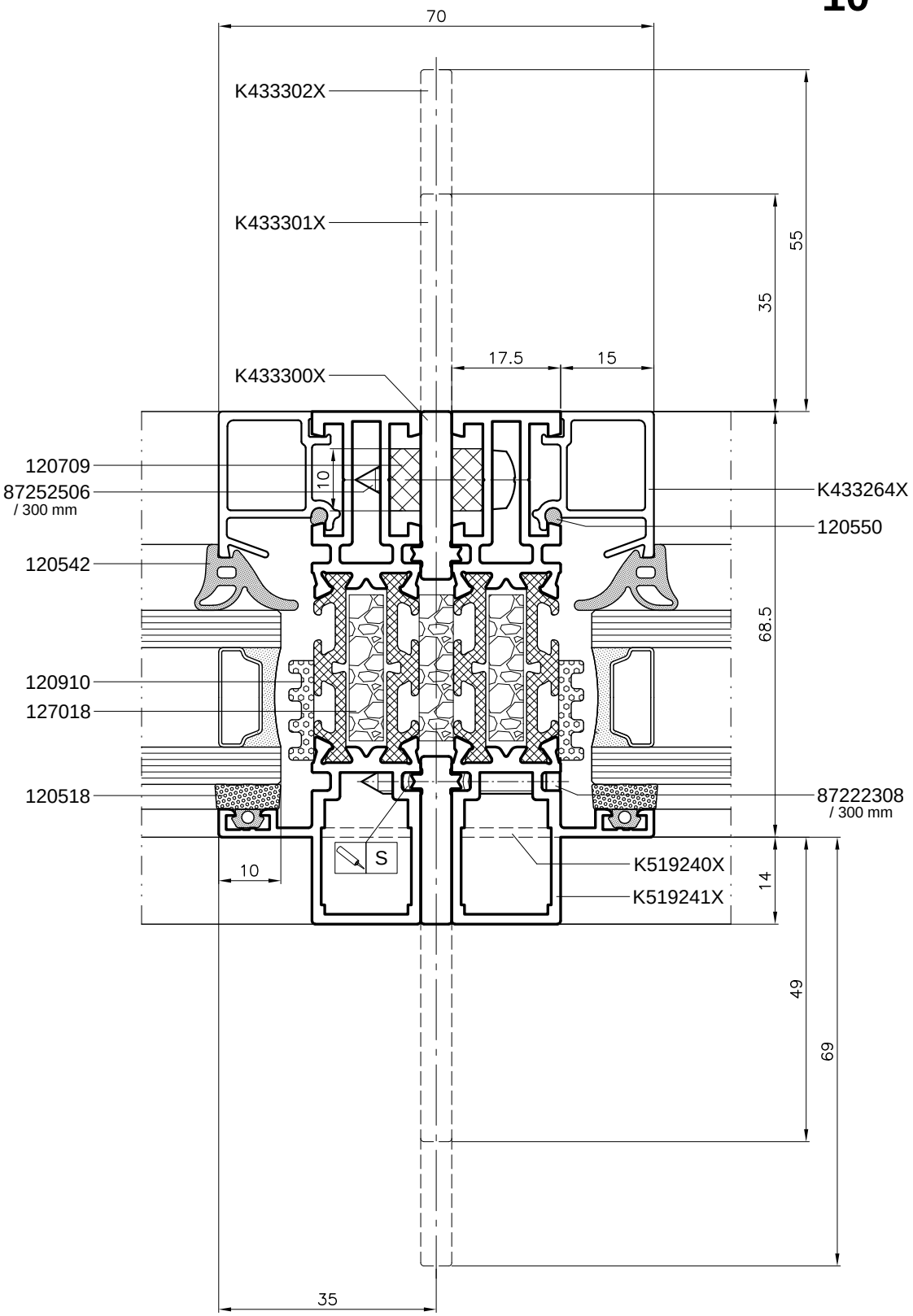

№	
87252506	Ø12/Ø5/Ø3,7
87222308	Ø8x90°/Ø4,1/Ø2,9

MB-Slimline

Przekroje przez połączenie dylatacyjne

Horizontal sections of expansion joints
Сечения дилатационных соединений
Dehnungsverbindung - Schnitt

Skala 1:1

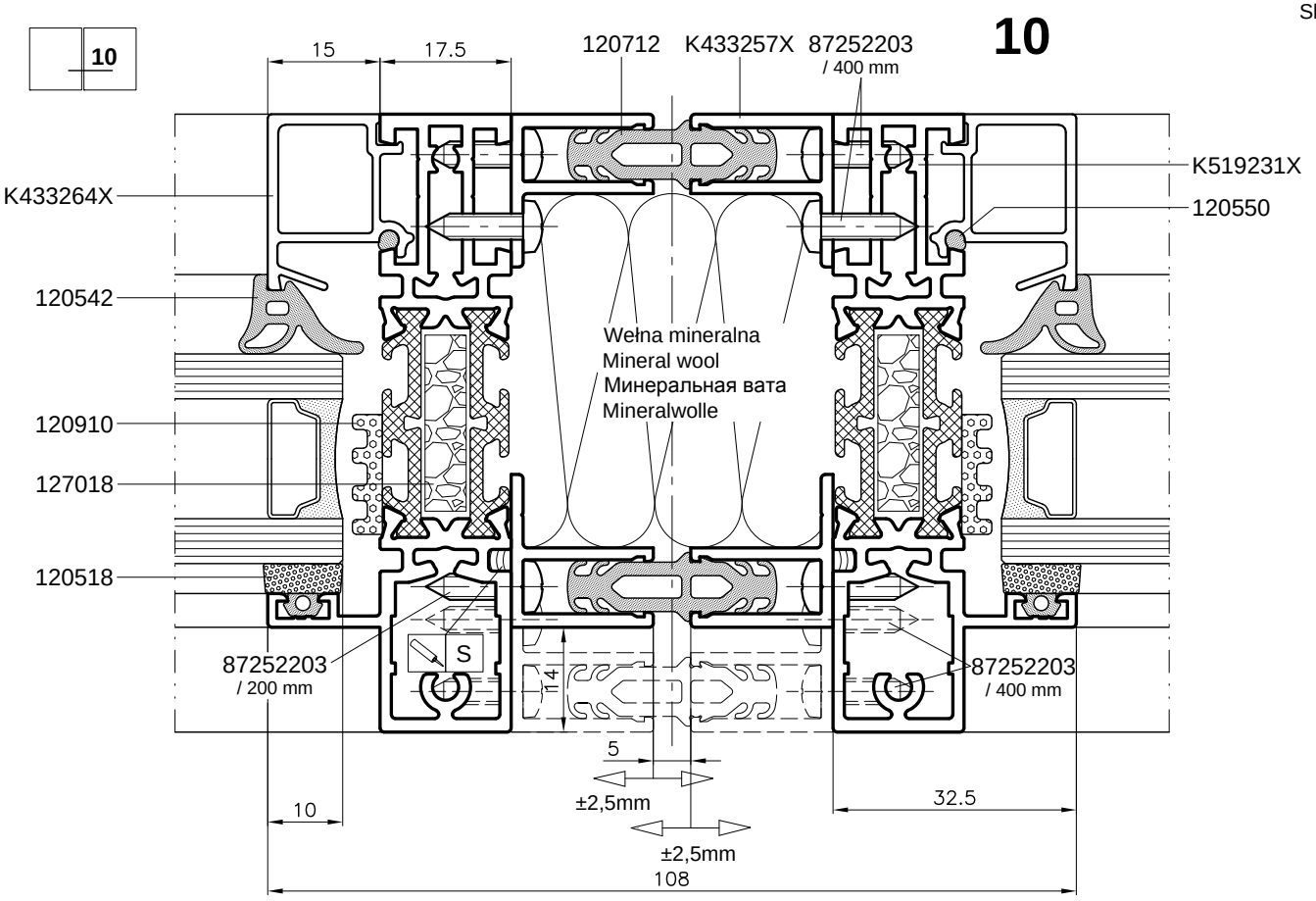

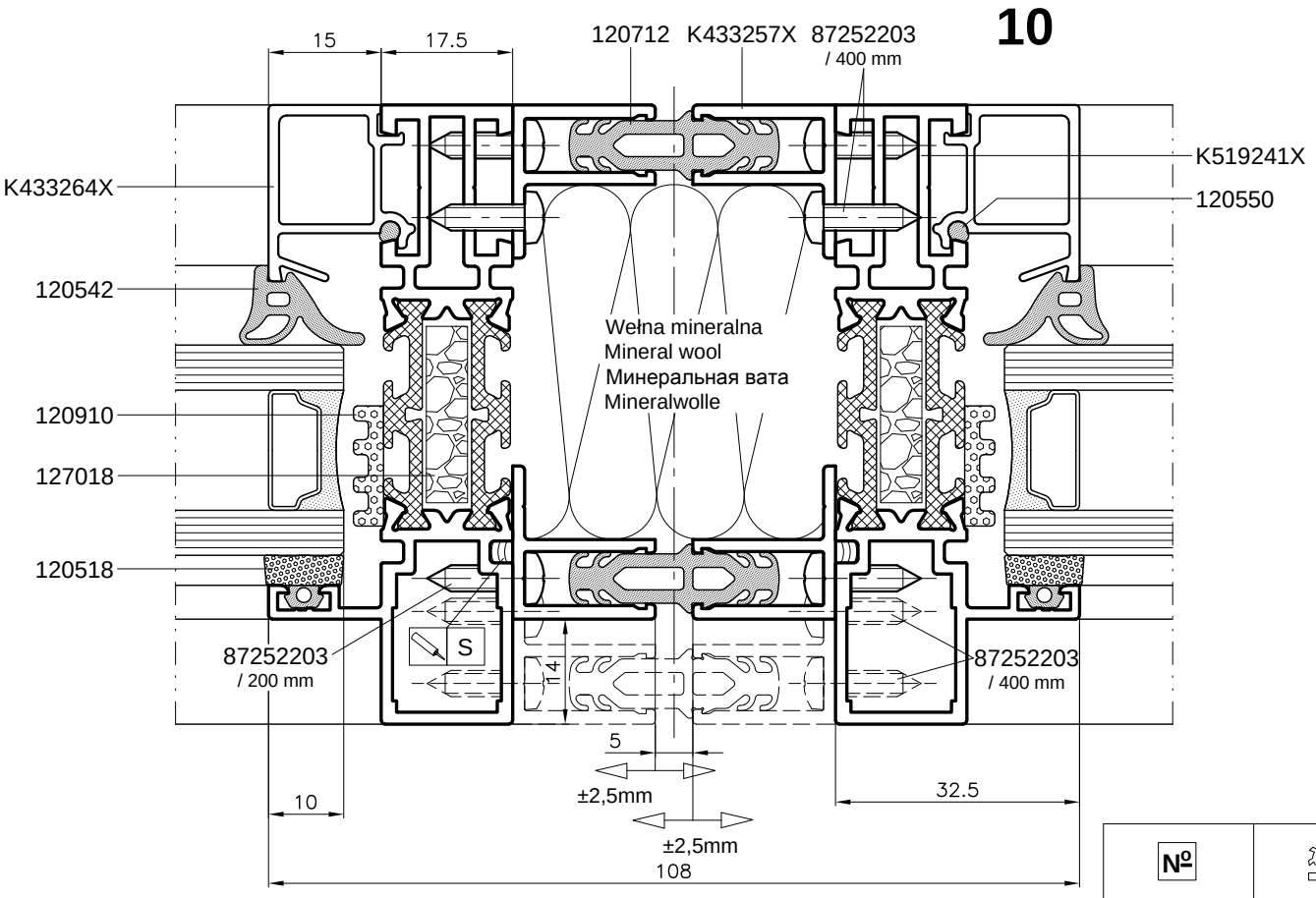

№	
87252203	Ø4/Ø2,8

MB-Slimline

Przekroje okna otwieranego SG

Horizontal sections of active window SG
Сечения открывающегося окна SG
Öffnendes Fenster - Schnitte SG

Skala 1:1,5

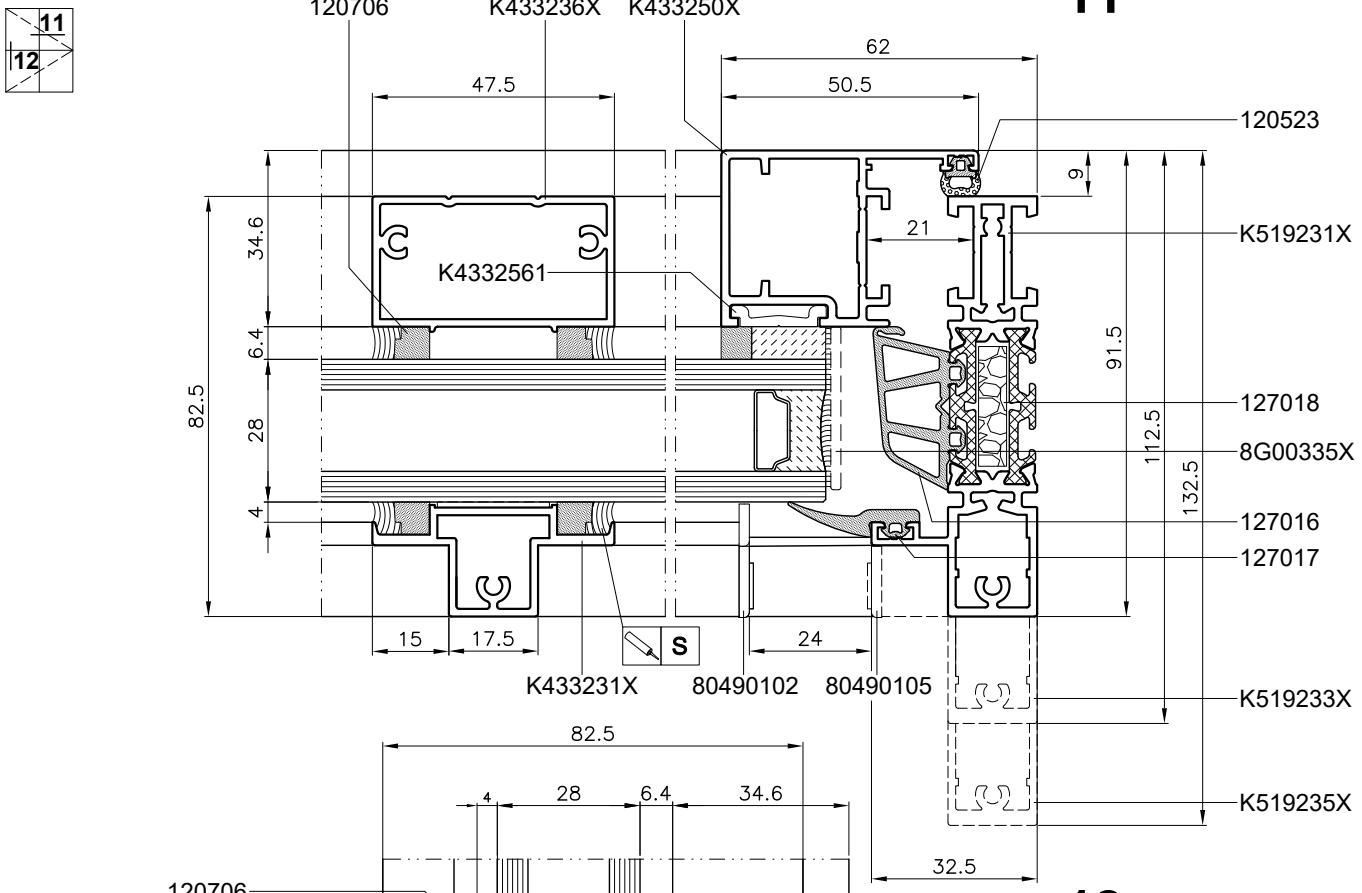

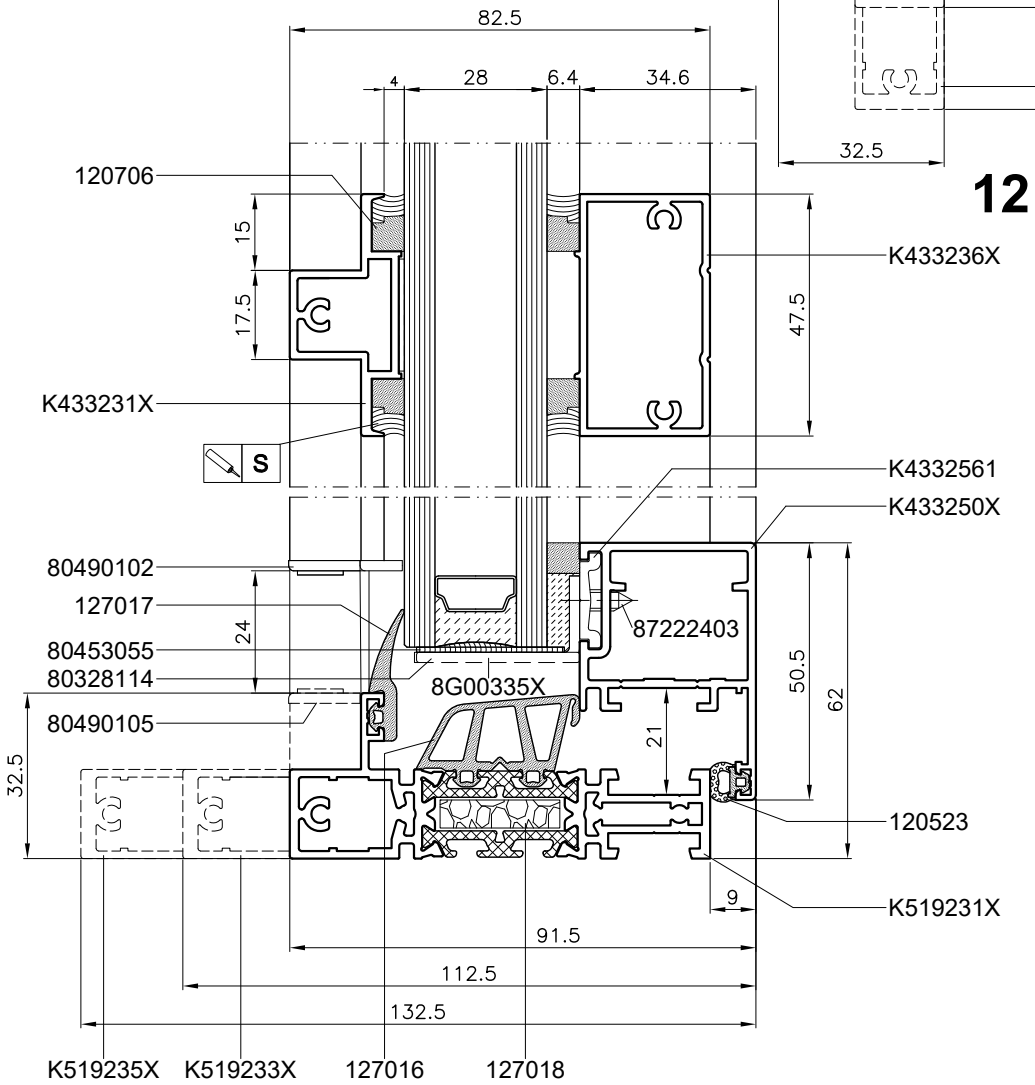

MB-Slimline

Przekroje okna stałego

Horizontal sections of fixed window

Сечения глухого окна

Festfenster - Schnitte

Skala 1:1,5

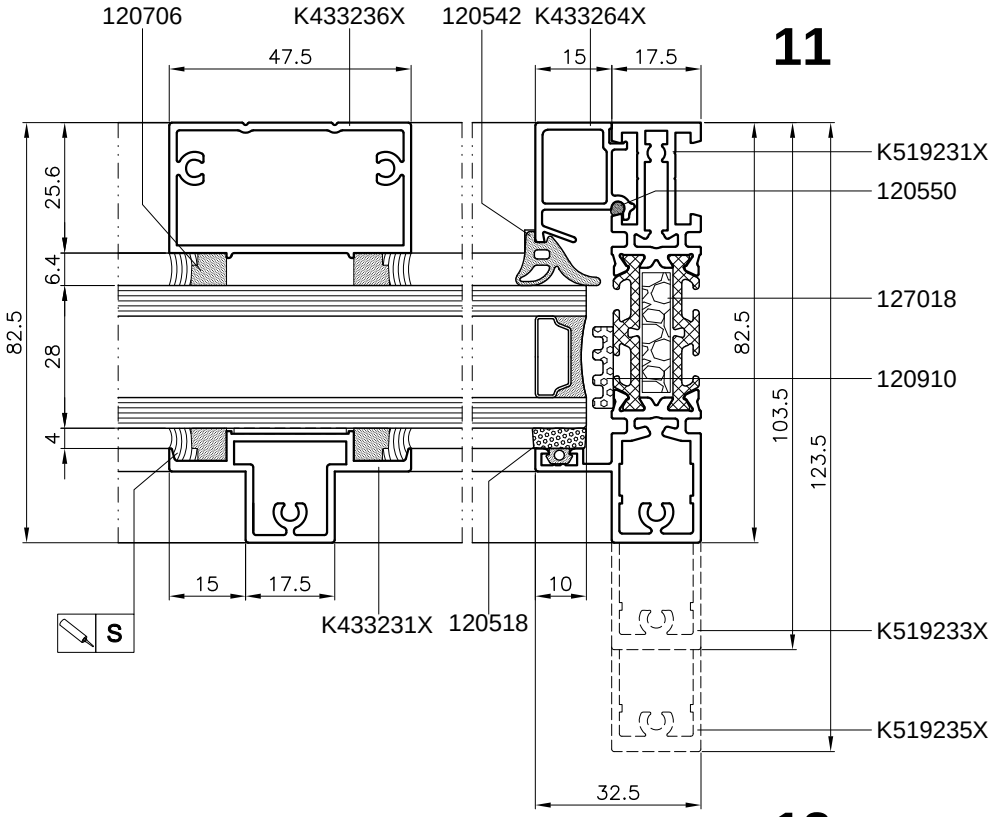

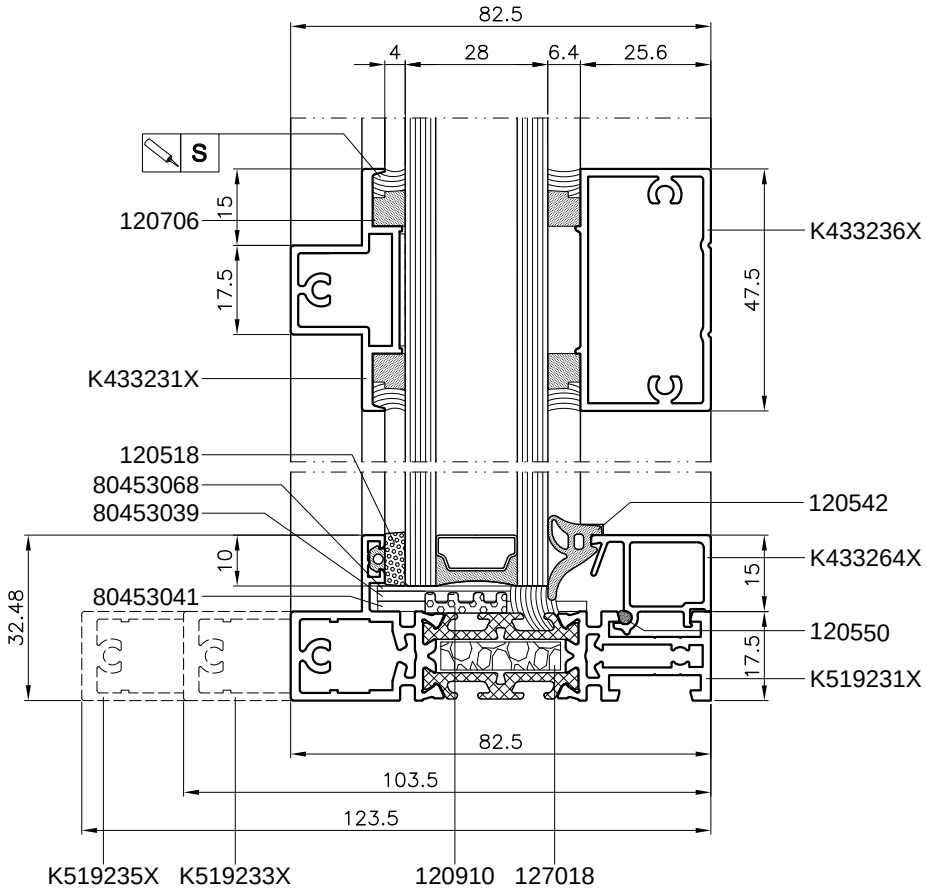

MB-Slimline

Przekroje okna otwieranego

Horizontal sections of active window
Сечения открывающегося окна
Öffnendes Fenster - Schnitte

Skala 1:1,5

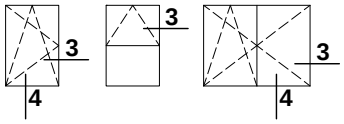

3

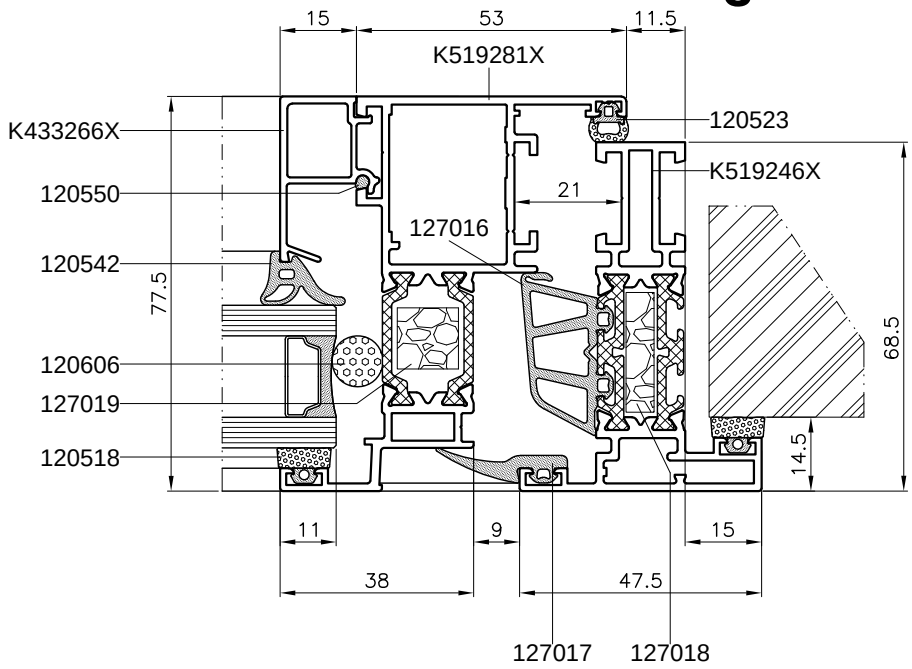

4

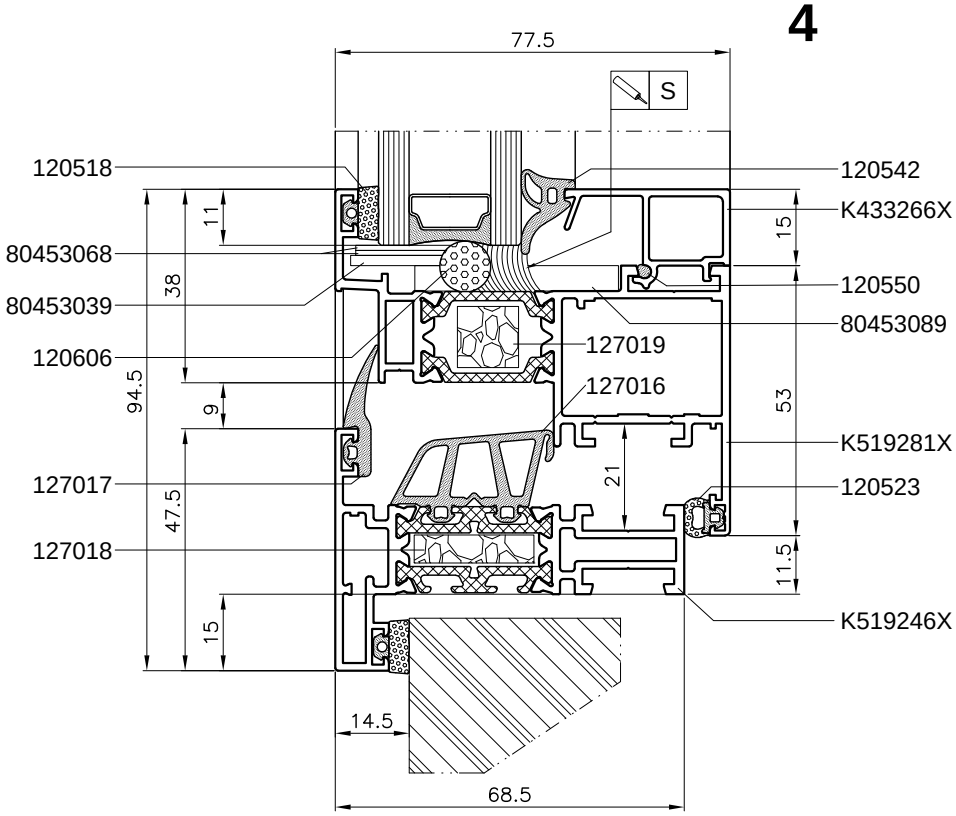

PRZEKROJE
Typ B
SECTIONS
Type B
СЕЧЕНИЯ
Тип B
SCHNITTE
Typ B

MB-Slimline

Przekroje okna stałego - wariant skręcany

Horizontal sections of fixed window - option twisted

Сечения глухого окна - вариант прикрепленный

Festfenster - Schnitte - variante verdreht

Skala 1:1

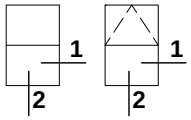

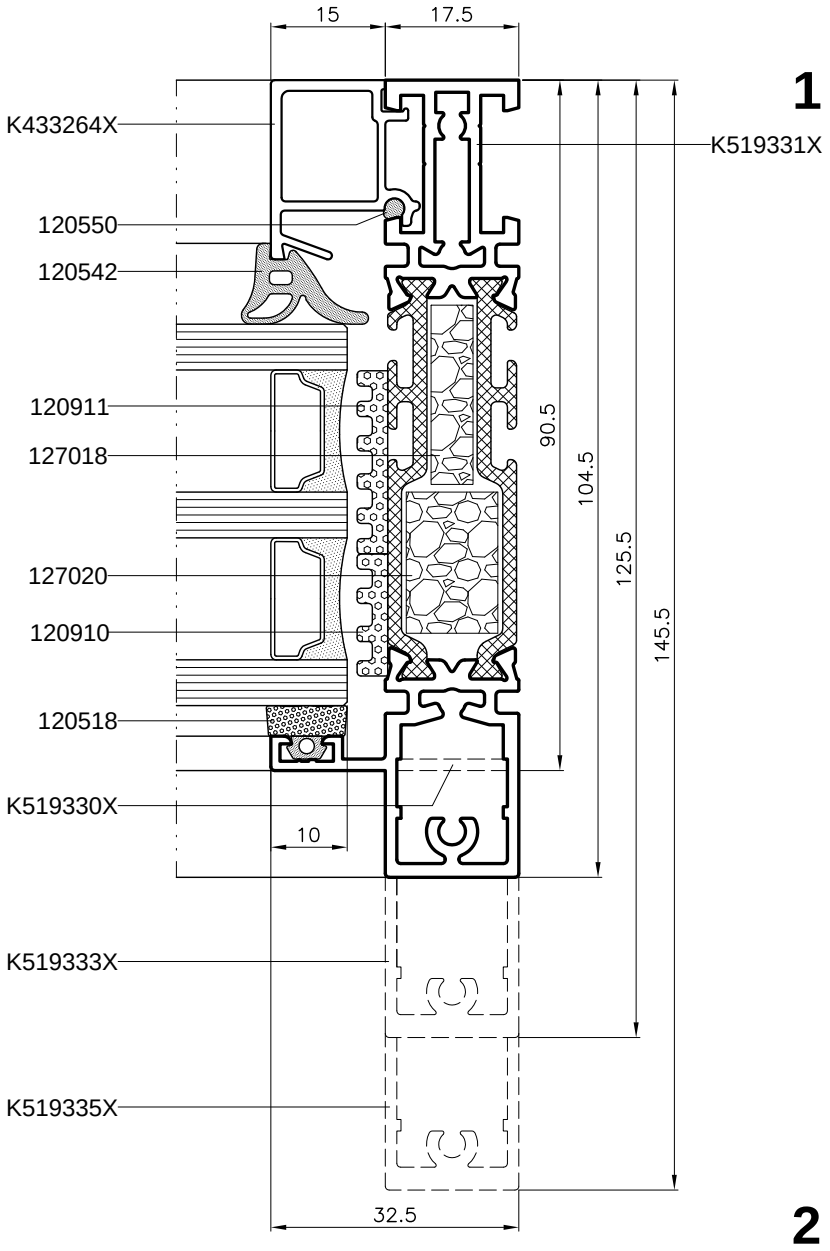

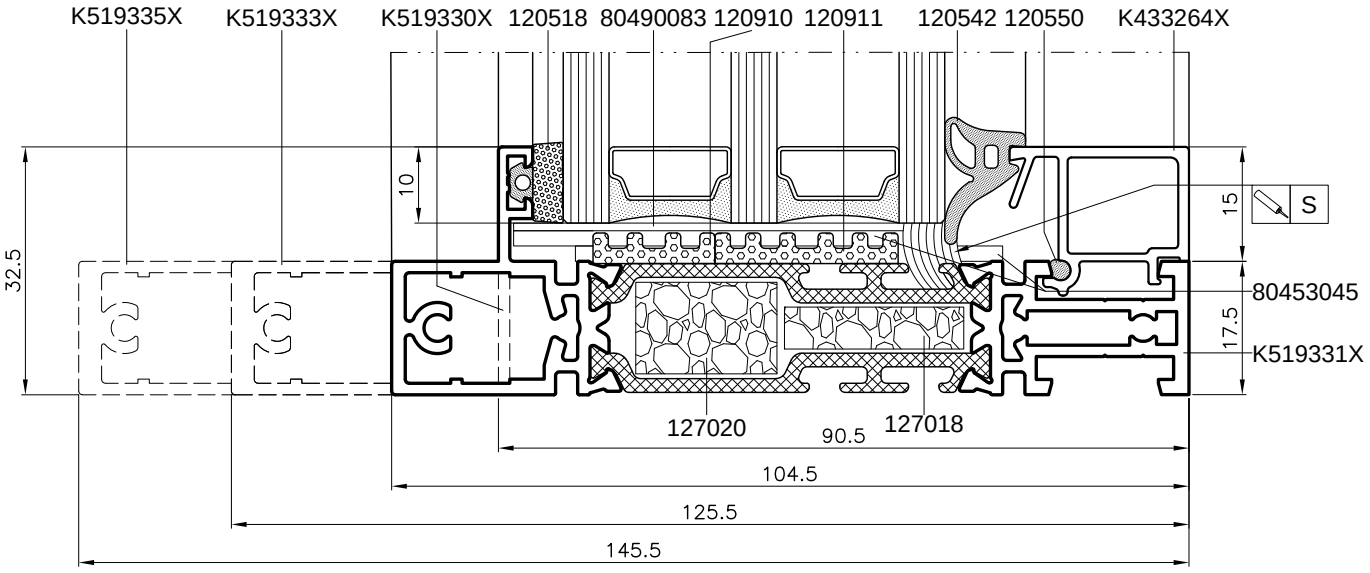

MB-Slimline

Przekroje okna stałego - wariant kołkowany

Horizontal sections of fixed window - option pinning
Сечения глухого окна - вариант заштифтовка
Festfenster - Schnitte - variante verstiftung

Skala 1:1

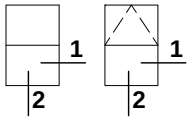

1

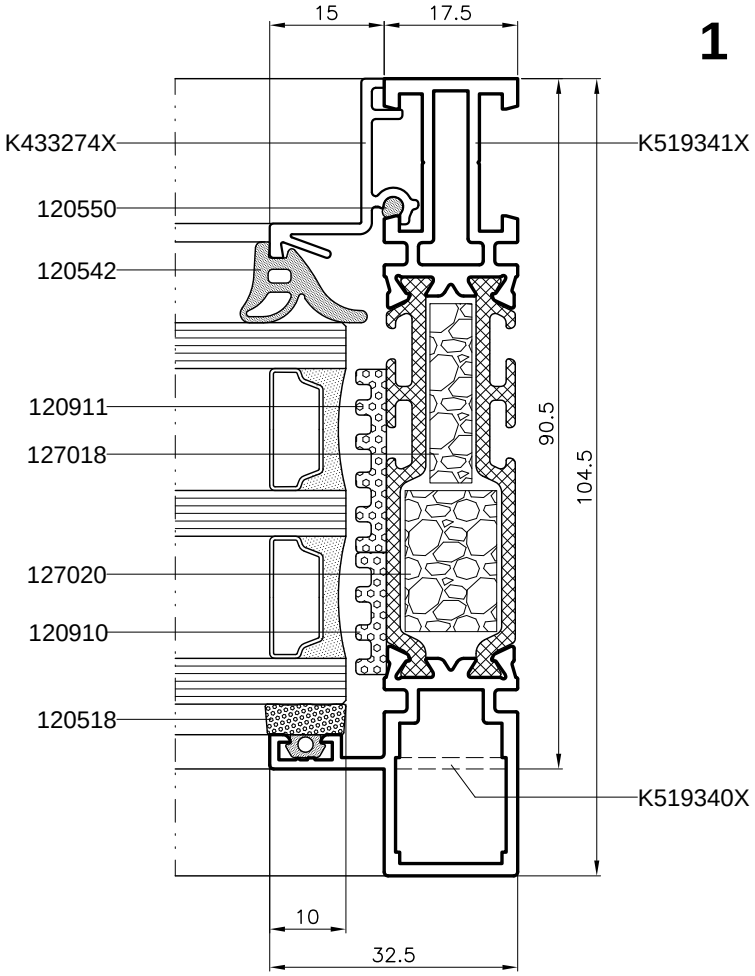

2

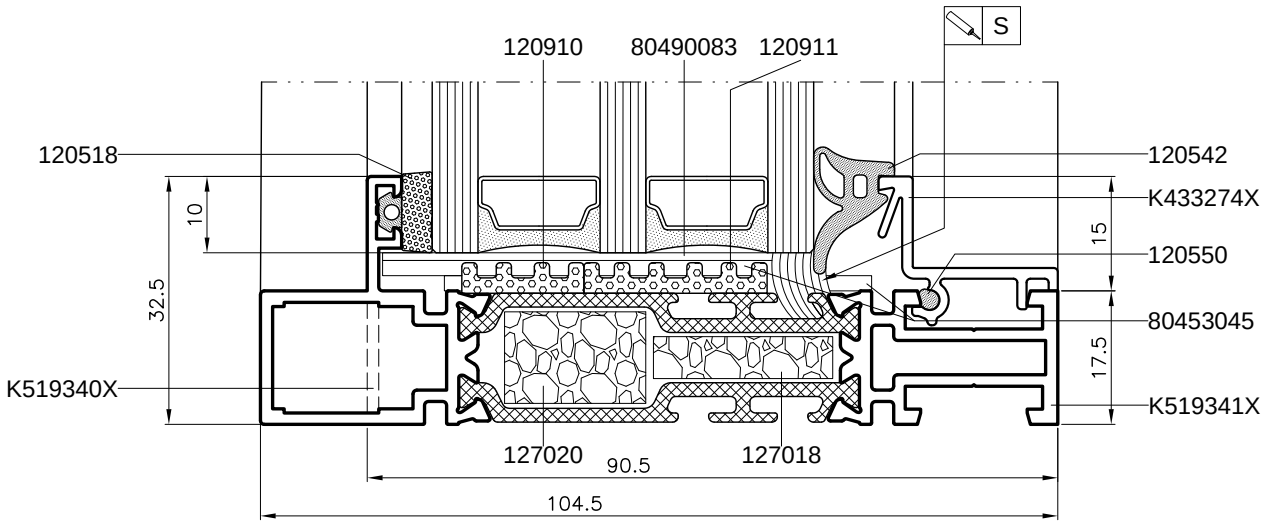

MB-Slimline

Przekroje okna stałego

Horizontal sections of fixed window
Сечения глухого окна
Festfenster - Schnitte

Skala 1:1

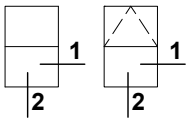

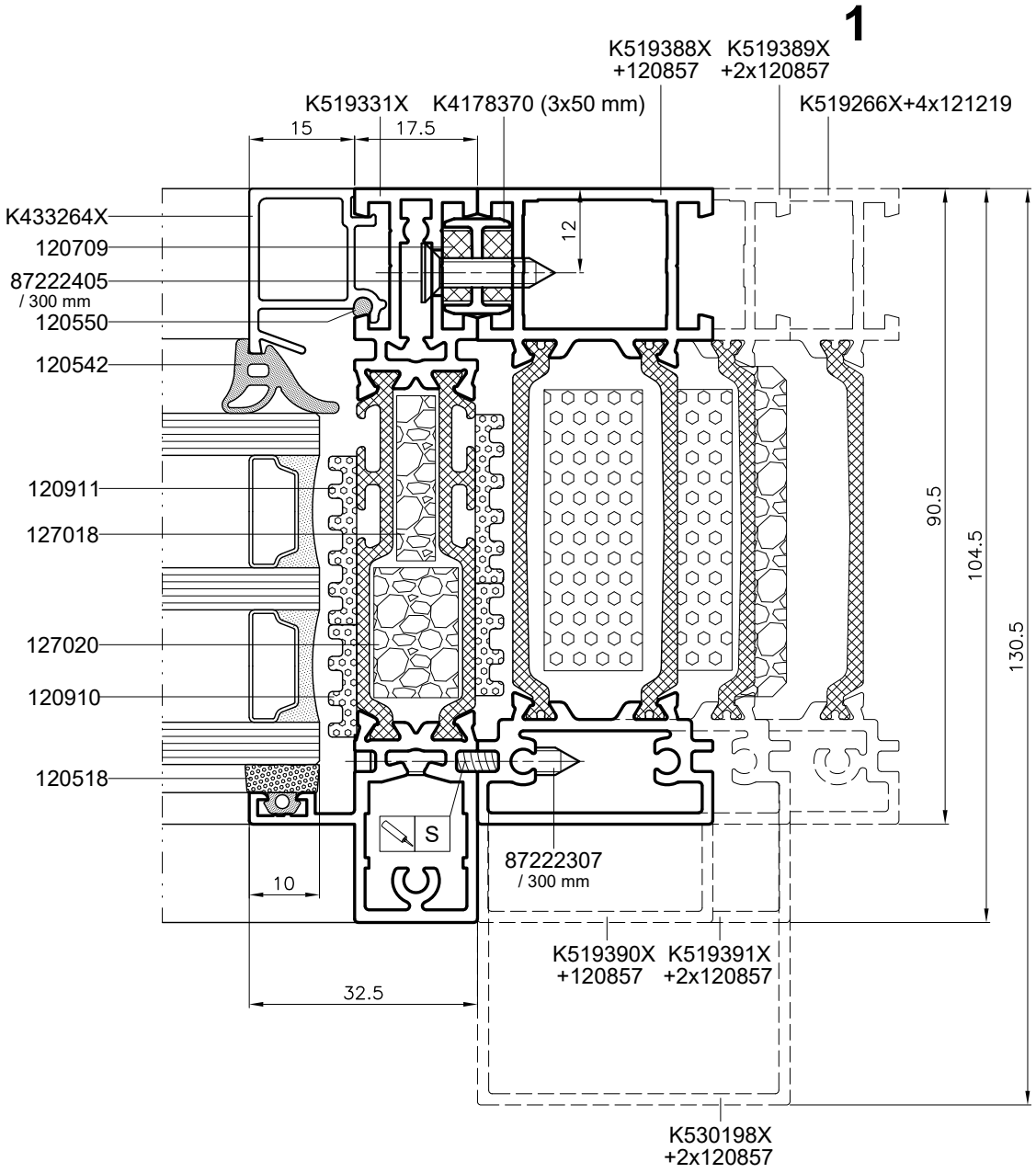

№	
87222405	Ø12/Ø6,5/Ø5/Ø3,6
87222307	Ø8x90°/Ø4,1/Ø2,9

MB-Slimline

Przekroje okna otwieranego SG

Horizontal sections of active window SG

Сечения открывающегося окна SG

Öffnendes Fenster - Schnitte SG

Skala 1:1

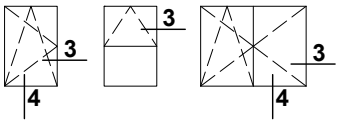

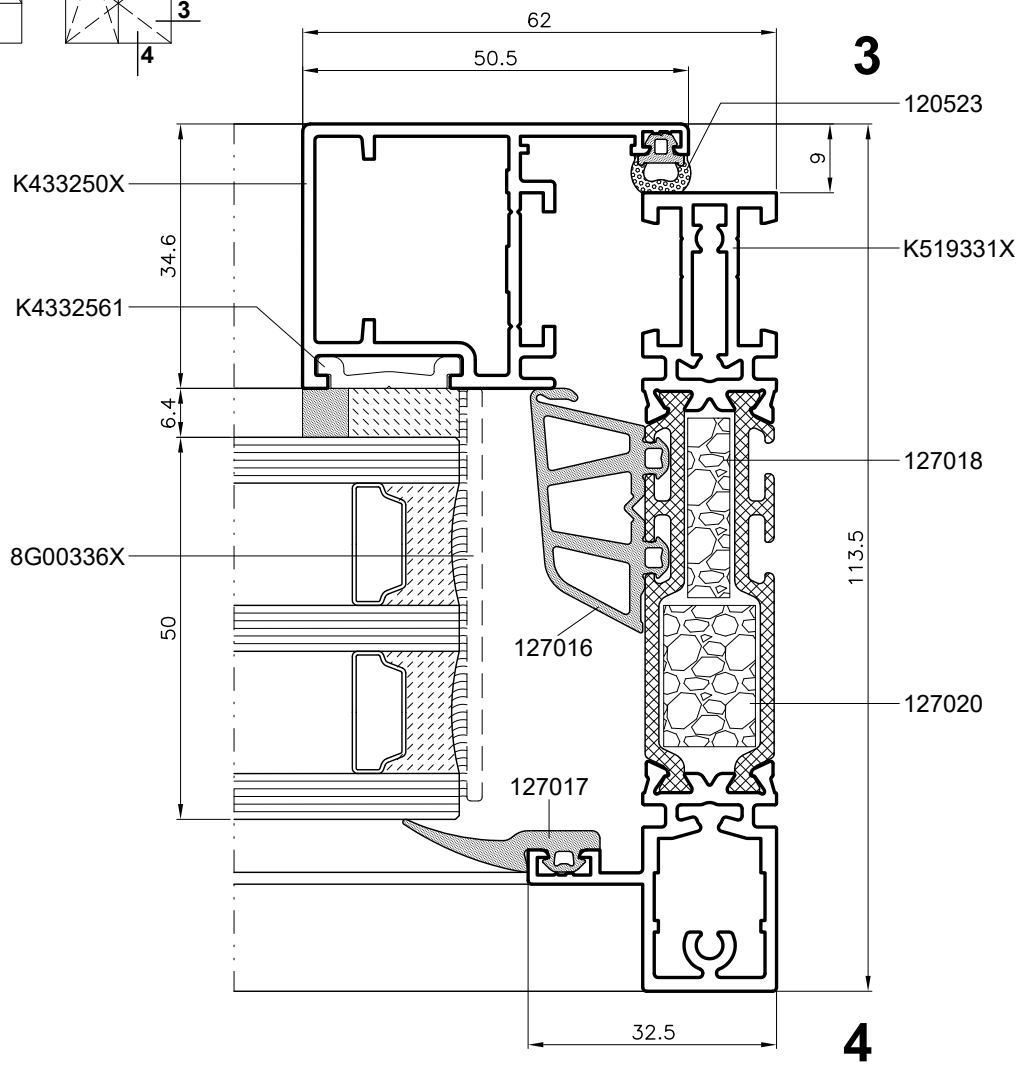

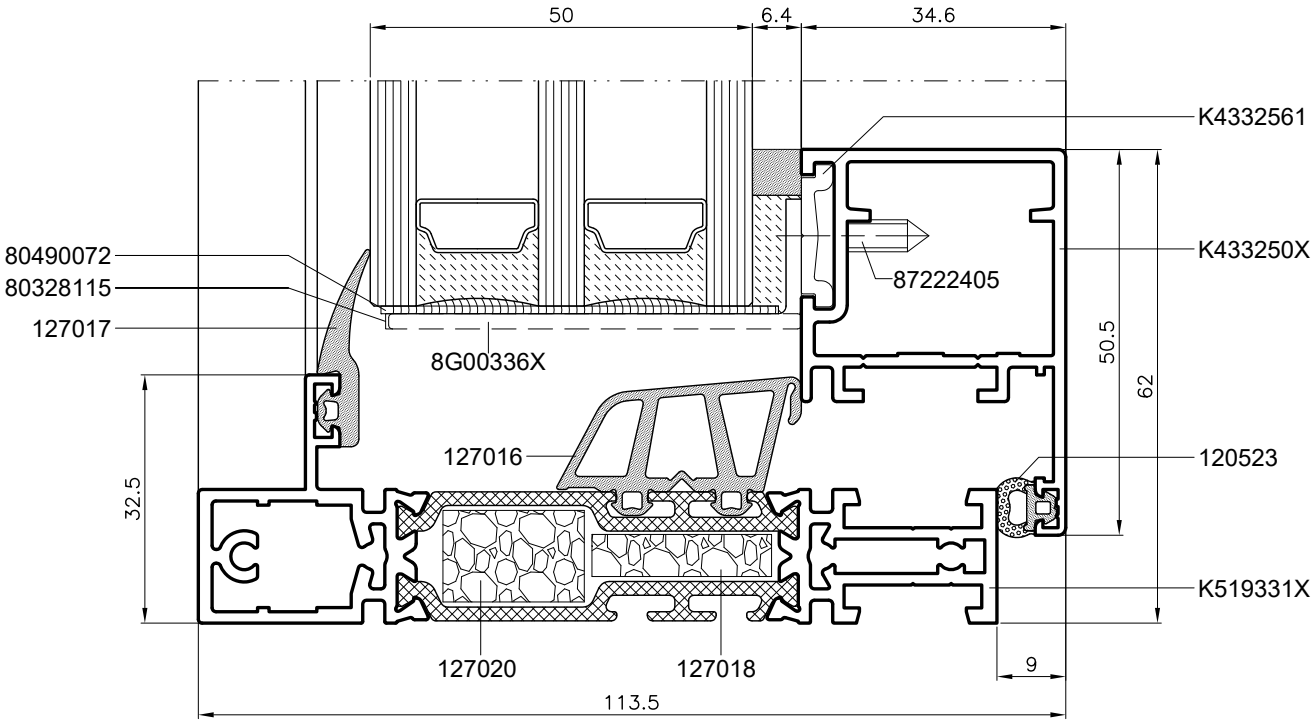

MB-Slimline

Przekroje okna otwieranego SG

Horizontal sections of active window SG
Сечения открывающегося окна SG
Öffnendes Fenster - Schnitte SG

Skala 1:1

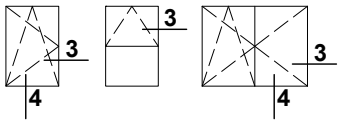

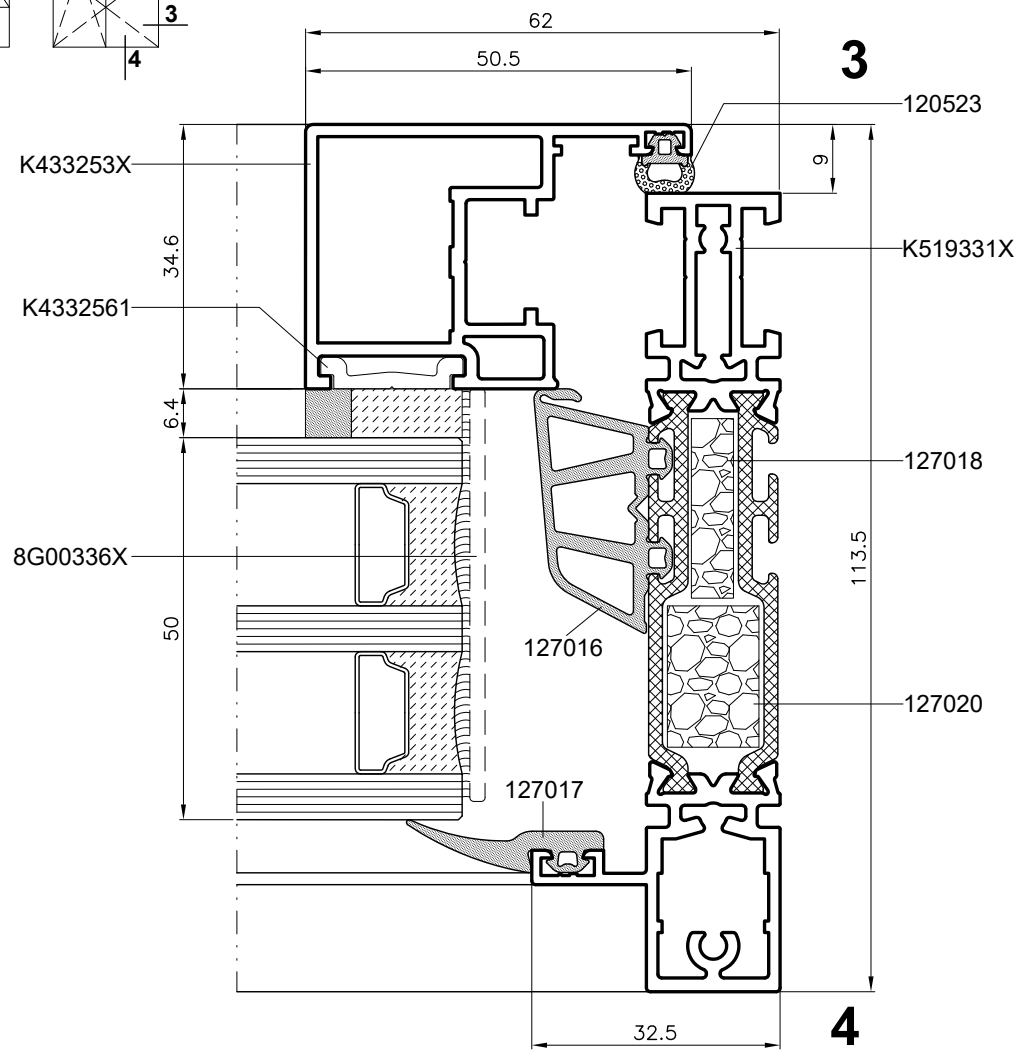

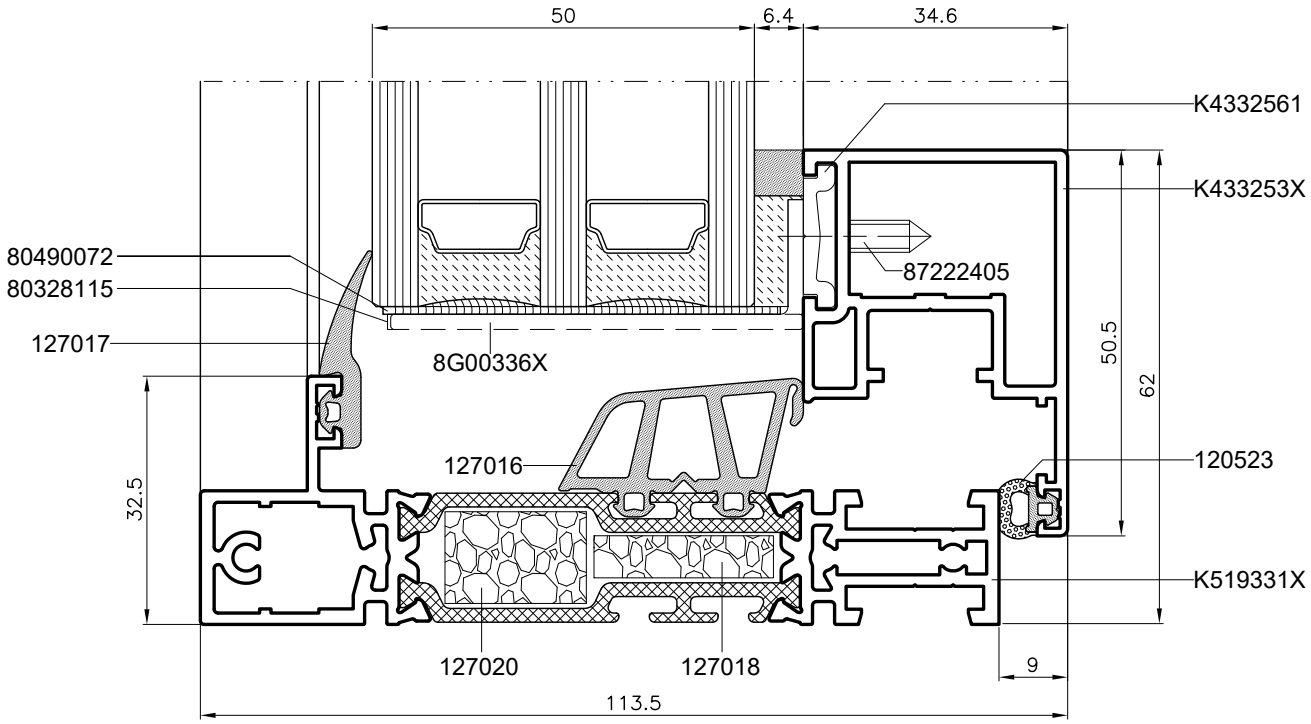

MB-Slimline

Przekroje okna otwieranego

Horizontal sections of active window
Сечения открывающегося окна
Öffnendes Fenster - Schnitte

Skala 1:1,5

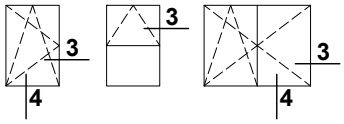

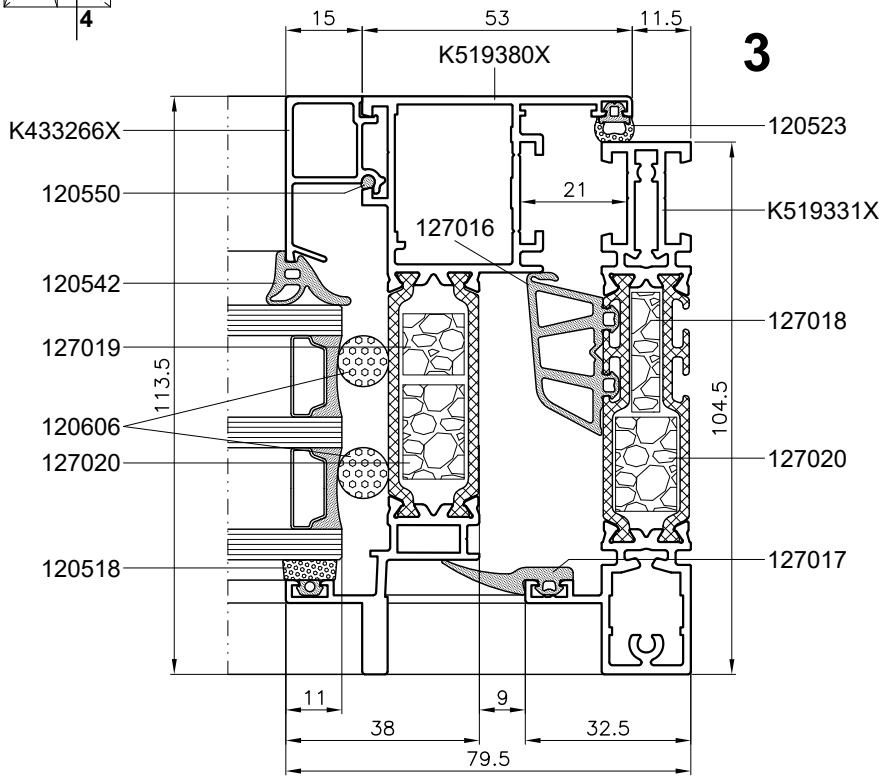

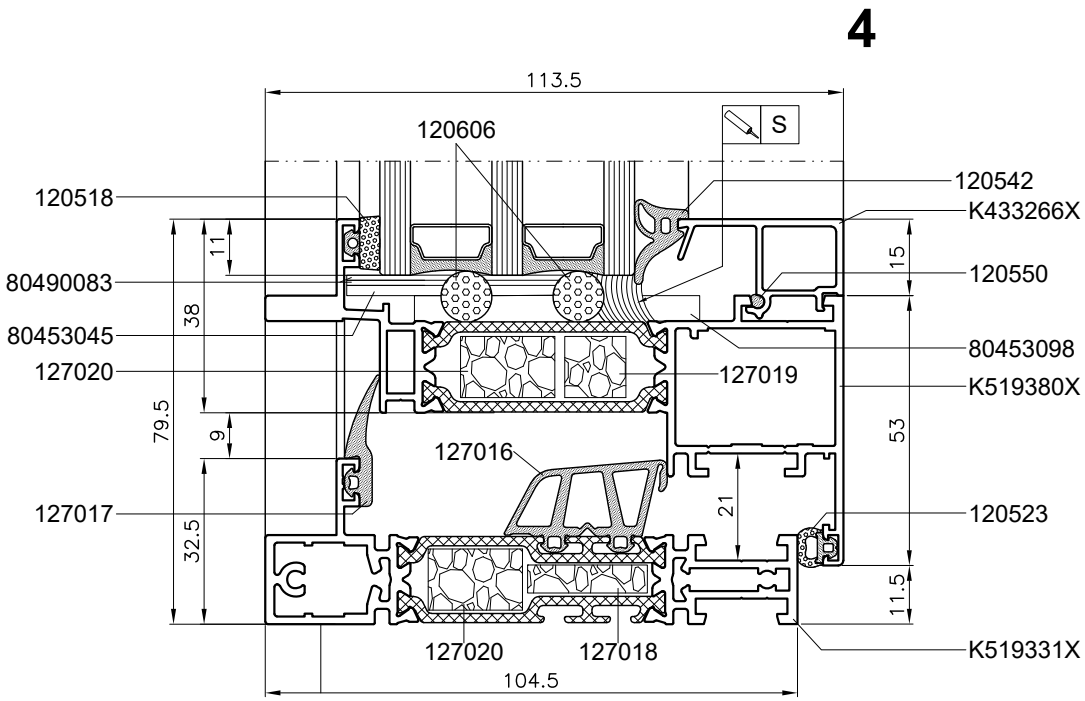

MB-Slimline

Przekroje okna otwieranego

Horizontal sections of active window
Сечения открывающегося окна
Öffnendes Fenster - Schnitte

Skala 1:1,5

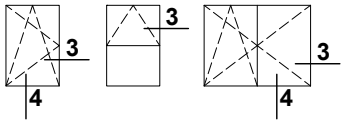

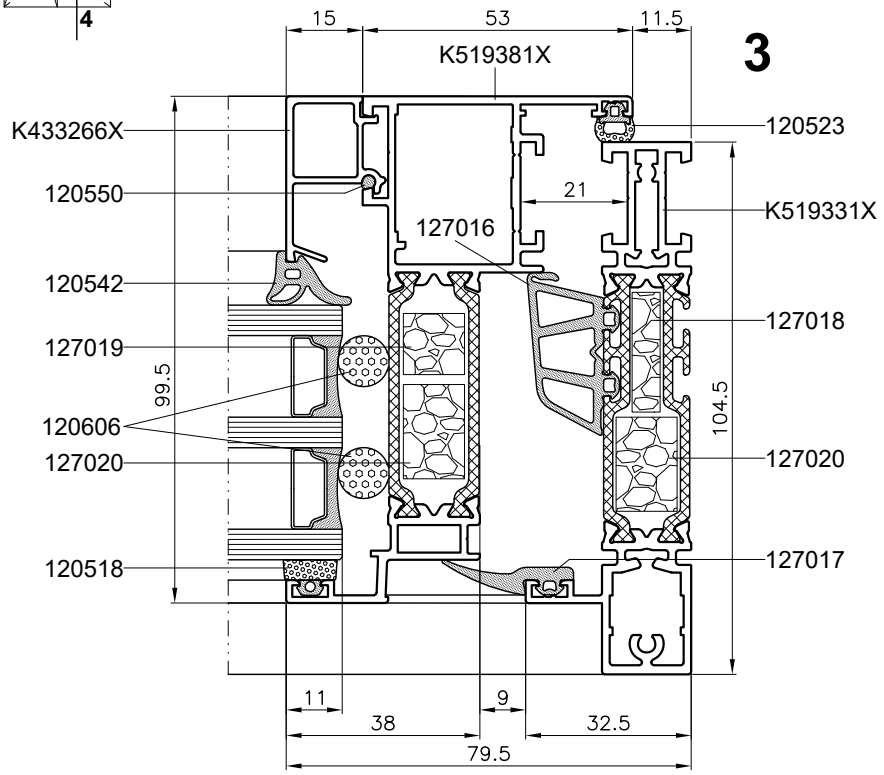

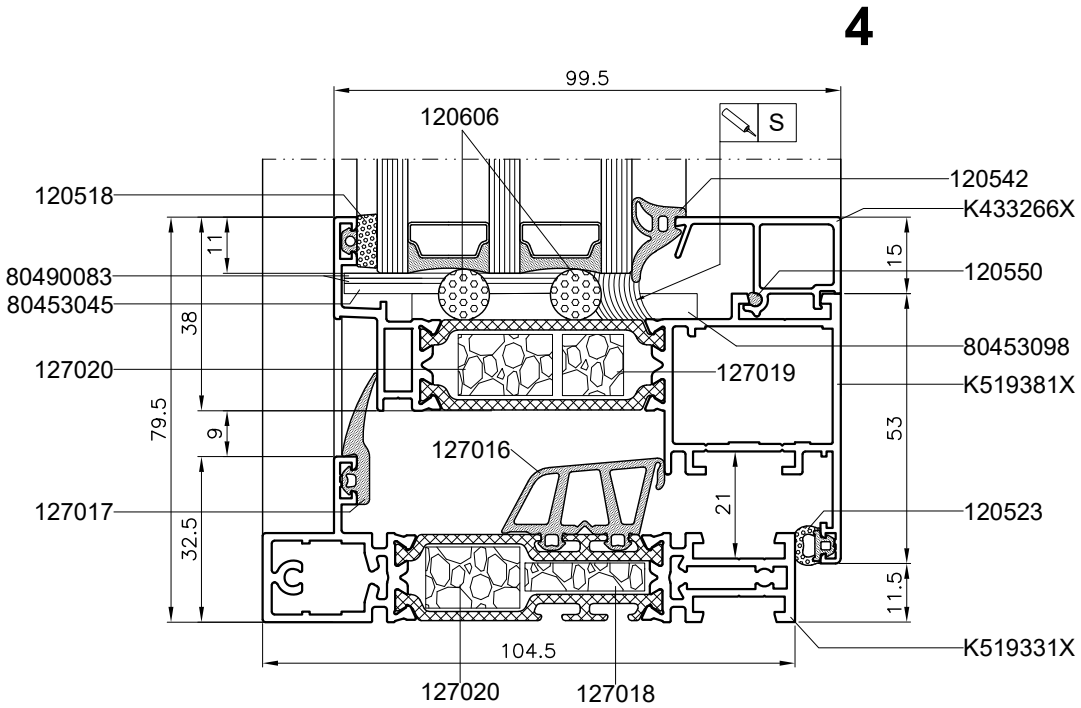

MB-Slimline

Przekroje okna otwieranego

Horizontal sections of active window
Сечения открывающегося окна
Öffnendes Fenster - Schnitte

Skala 1:1,5

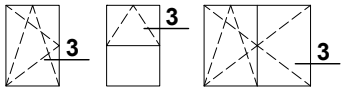

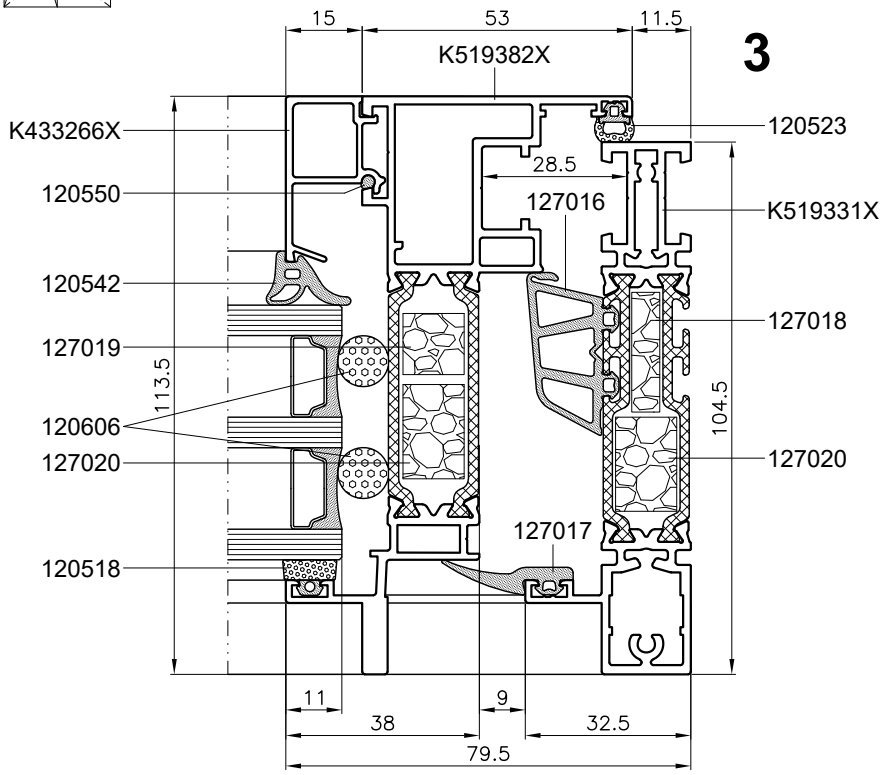

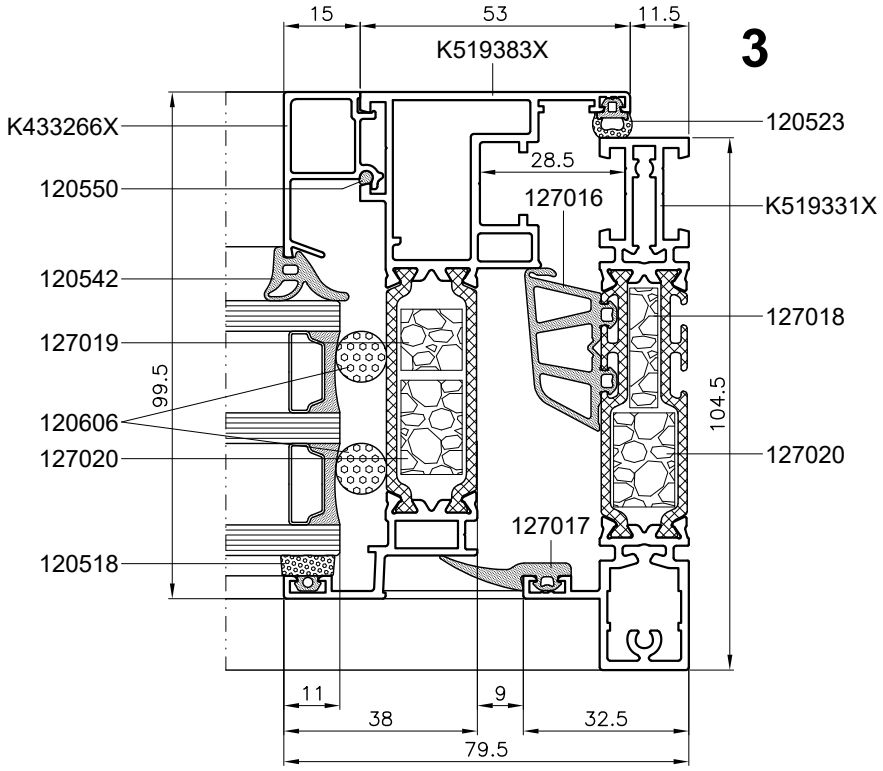

MB-Slimline

Przekroje okna otwieranego

Horizontal sections of active window

Сечения открывающегося окна

Öffnendes Fenster - Schnitte

Skala 1:1,5

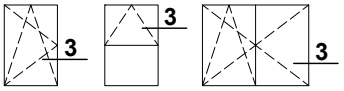

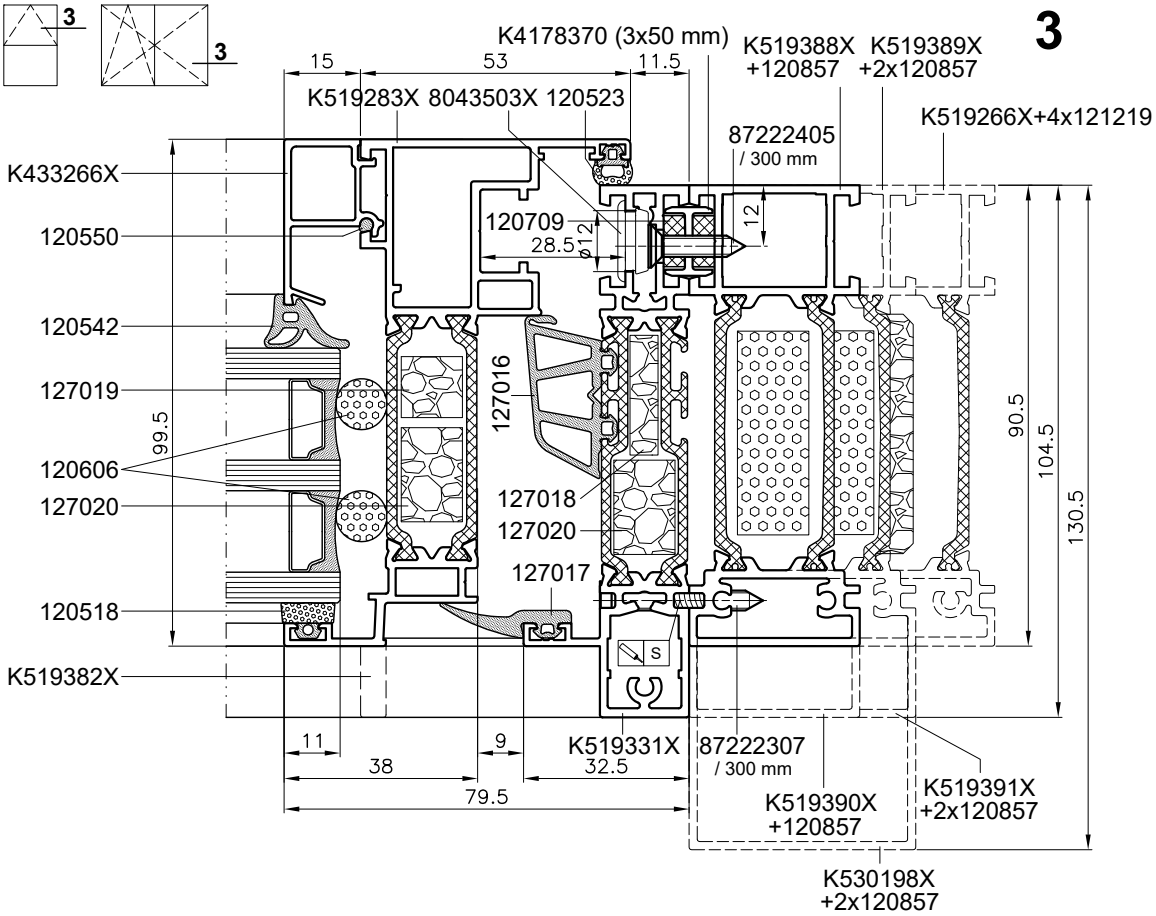

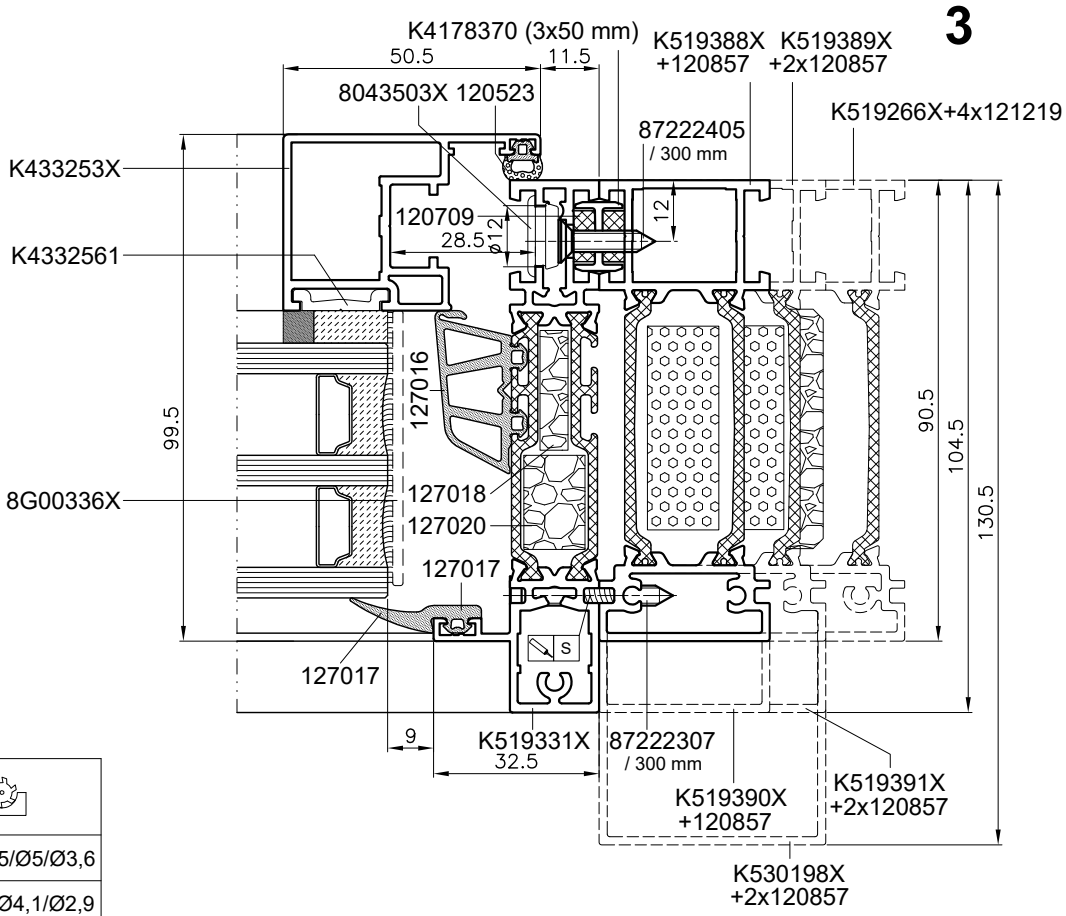

№	
87222405	Ø12/Ø6,5/Ø5/Ø3,6
87222307	Ø8x90°/Ø4,1/Ø2,9

MB-Slimline

Przekrój przez przewiązkę poziomą

Horizontal section of horizontal crosspiece
Сечение горизонтального импоста
Horizontaler Kämpfer - Schnitt

Skala 1:1

5,6 | 6 | 6

5

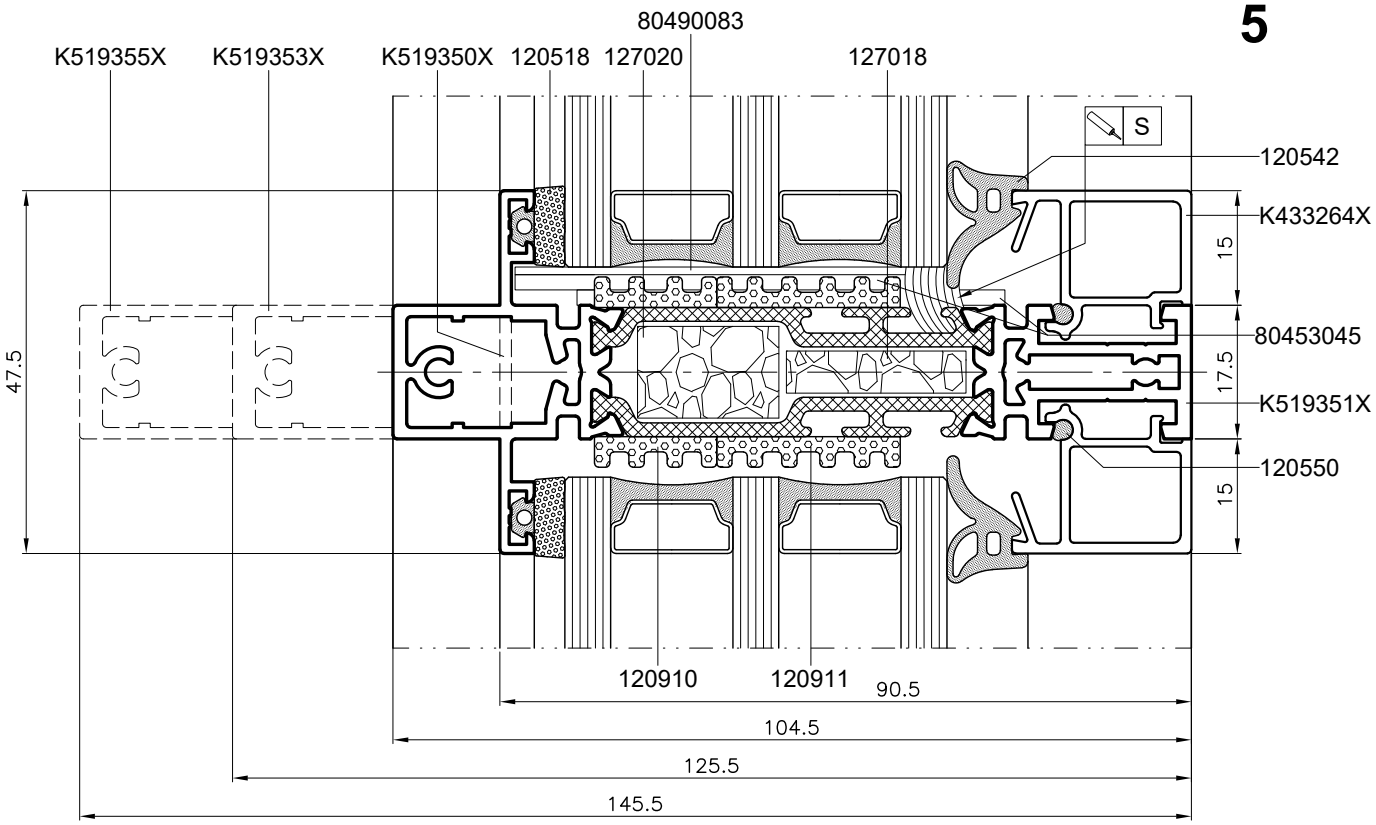

6

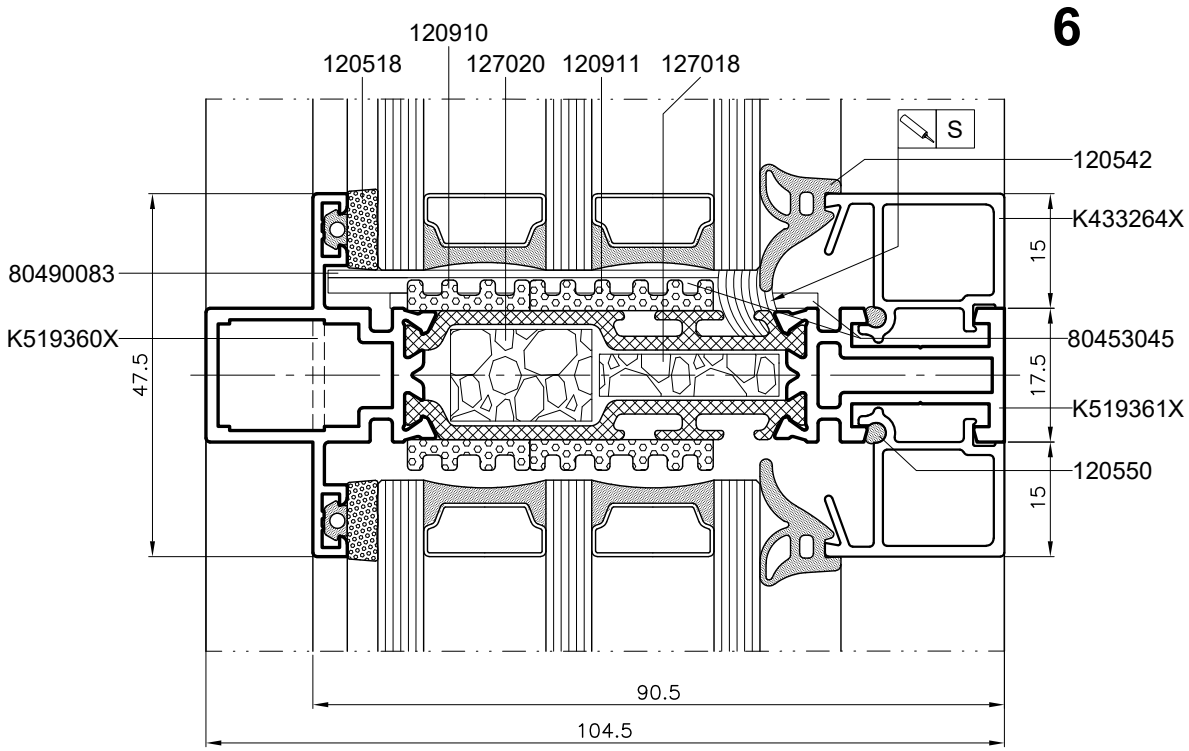

MB-Slimline

Przekrój przez przewiązkę poziomą

Horizontal section of horizontal crosspiece
Сечение горизонтального импоста
Horizontaler Kämpfer - Schnitt

Skala 1:1

7

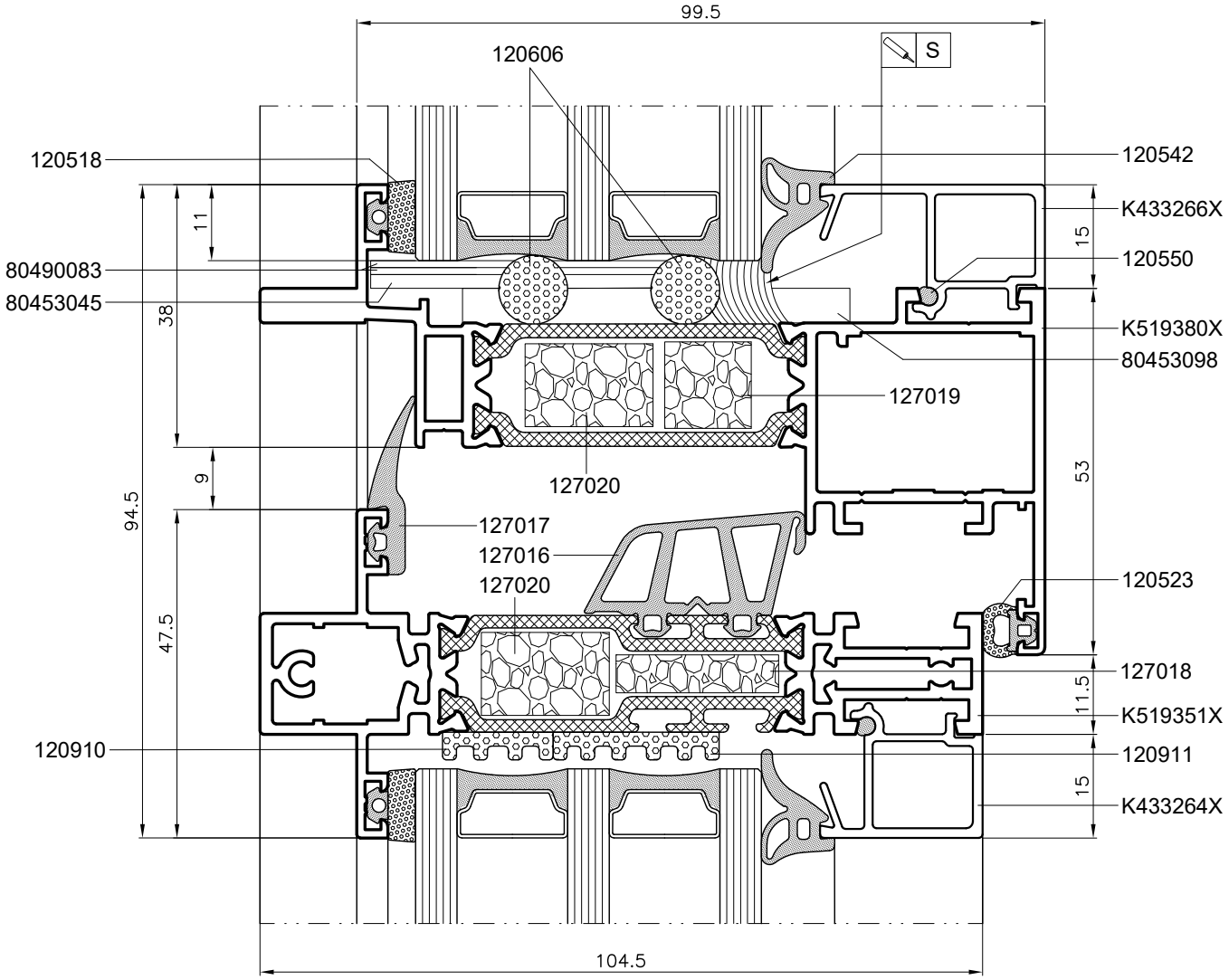

MB-Slimline

Przekroje okna stałego
Horizontal sections of fixed window
Сечения глухого окна
Festfenster - Schnitte

Skala 1:1

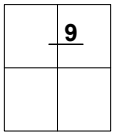

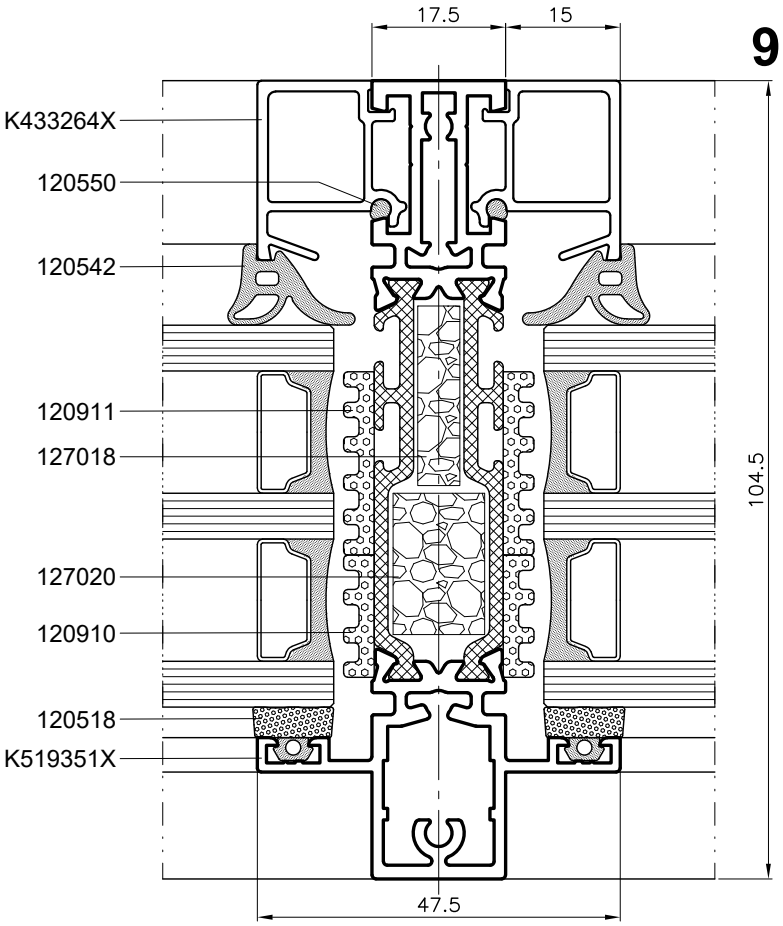

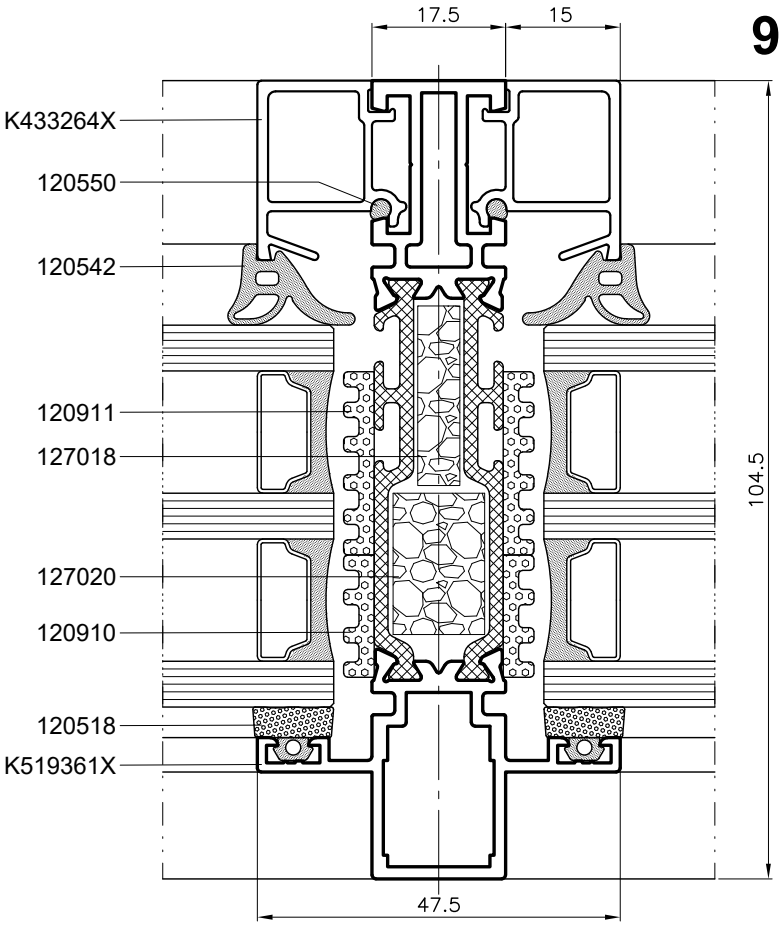

MB-Slimline

Przekroje okna stałego

Horizontal sections of fixed window
Сечения глухого окна
Festfenster - Schnitte

Skala 1:1

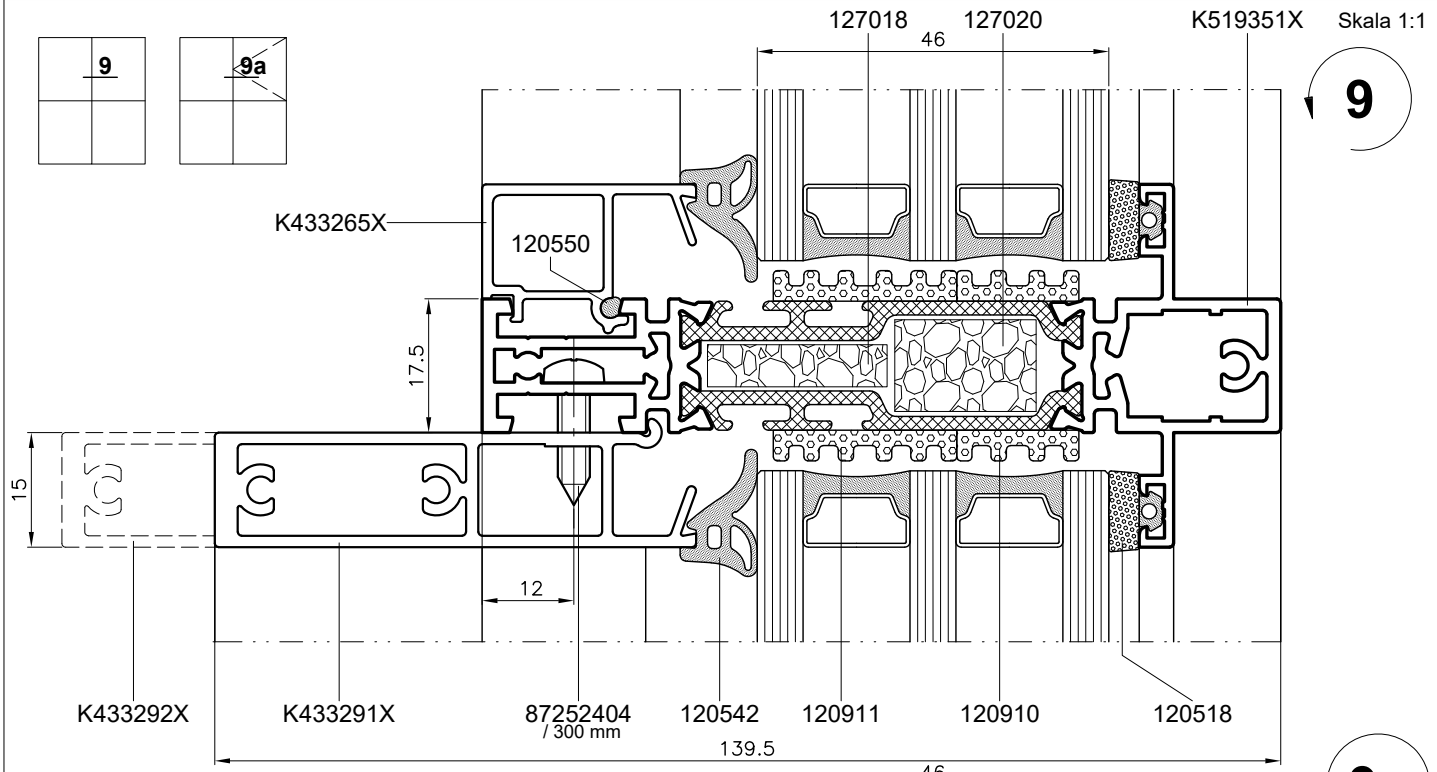

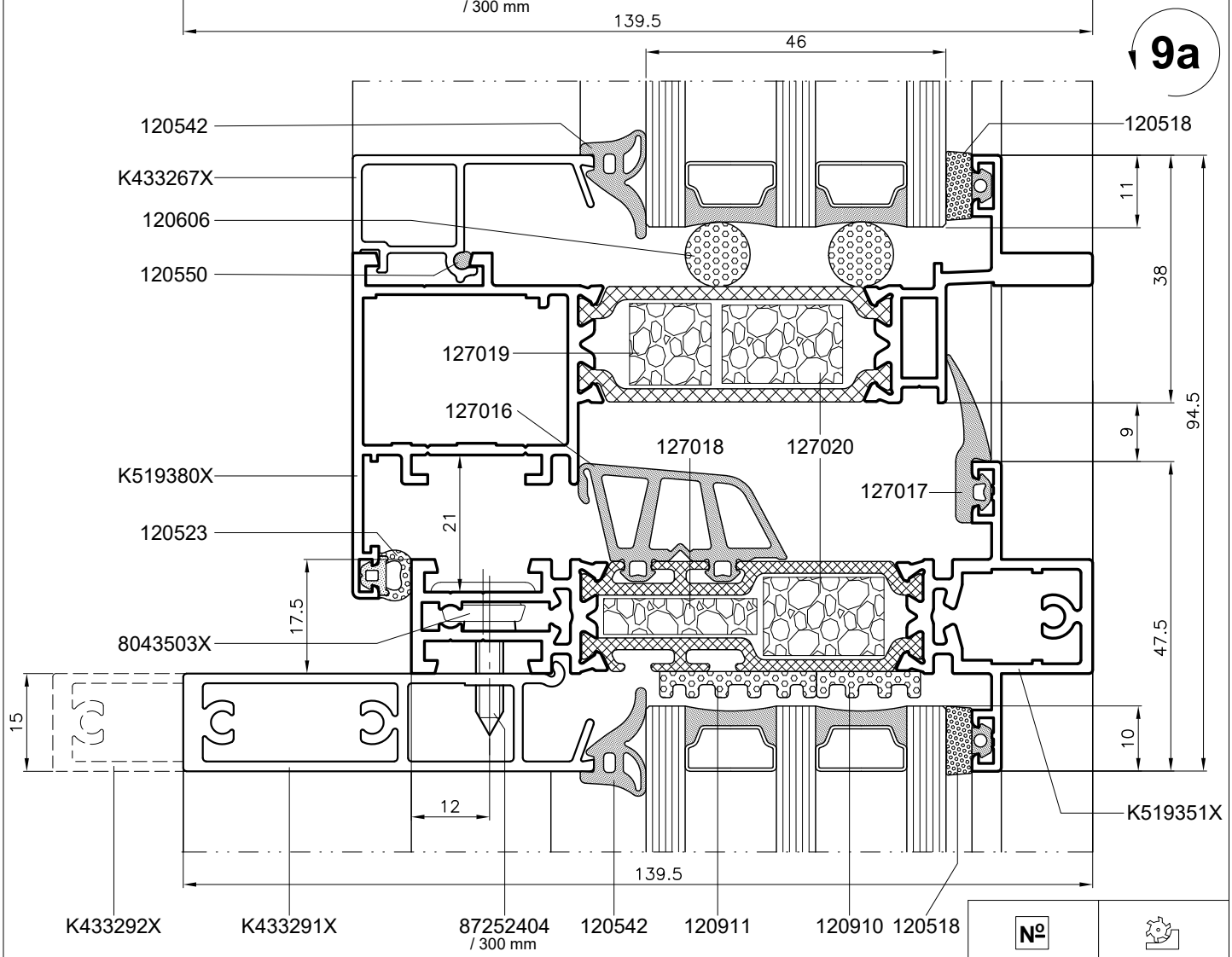

№	
87252404	Ø12/Ø4,5/Ø3,5

MB-Slimline

Przekroje przez ruchomy słupek

Horizontal section of adjustable mullion
Сечения штульпа
Stulpschnitt

Skala 1:1,5

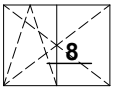

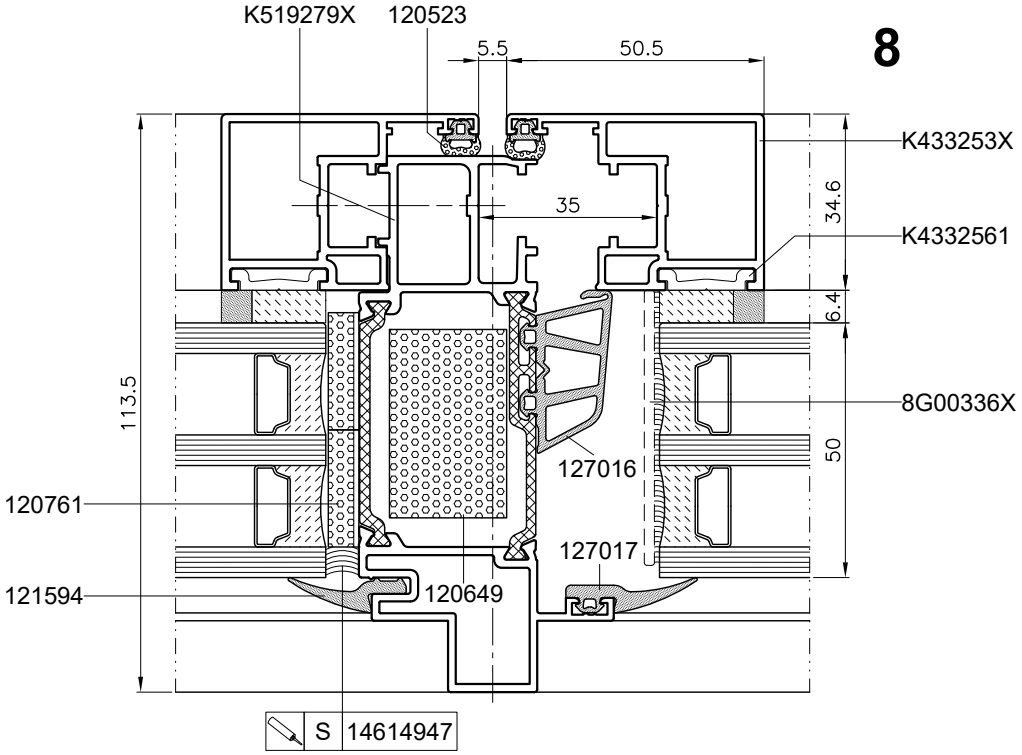

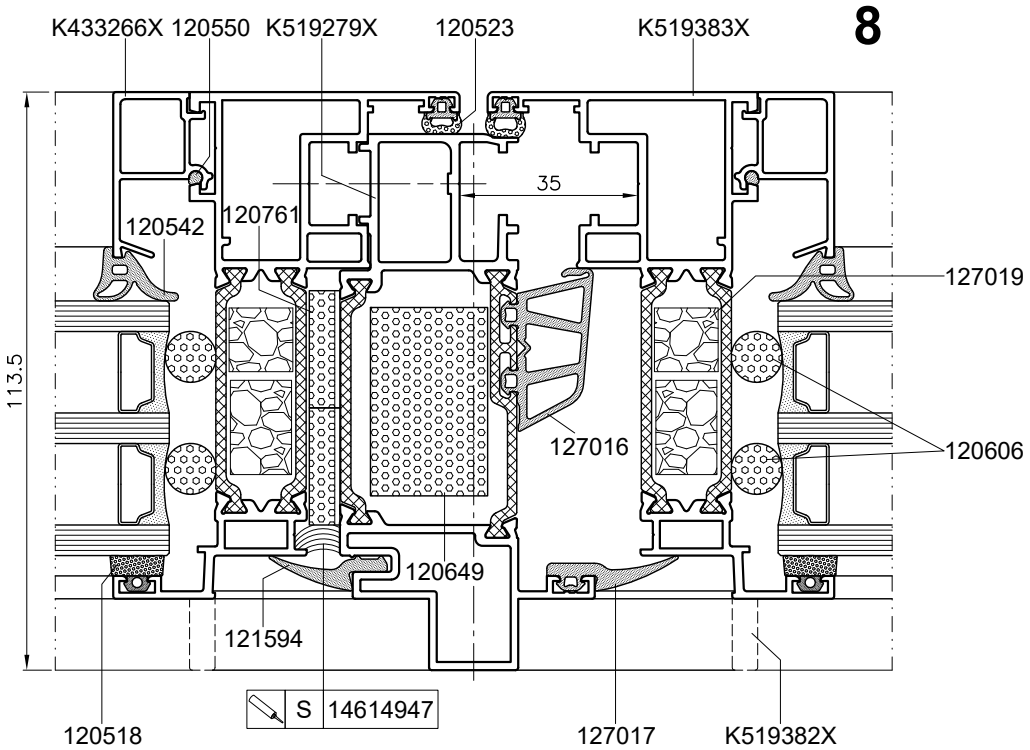

MB-Slimline

Przekroje przez przewiązkę pionową

Horizontal sections of vertical crosspiece
Сечения вертикального импоста
Vertikaler Kämpfer - Schnitte

Skala 1:1,5

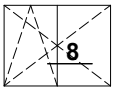

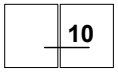

8

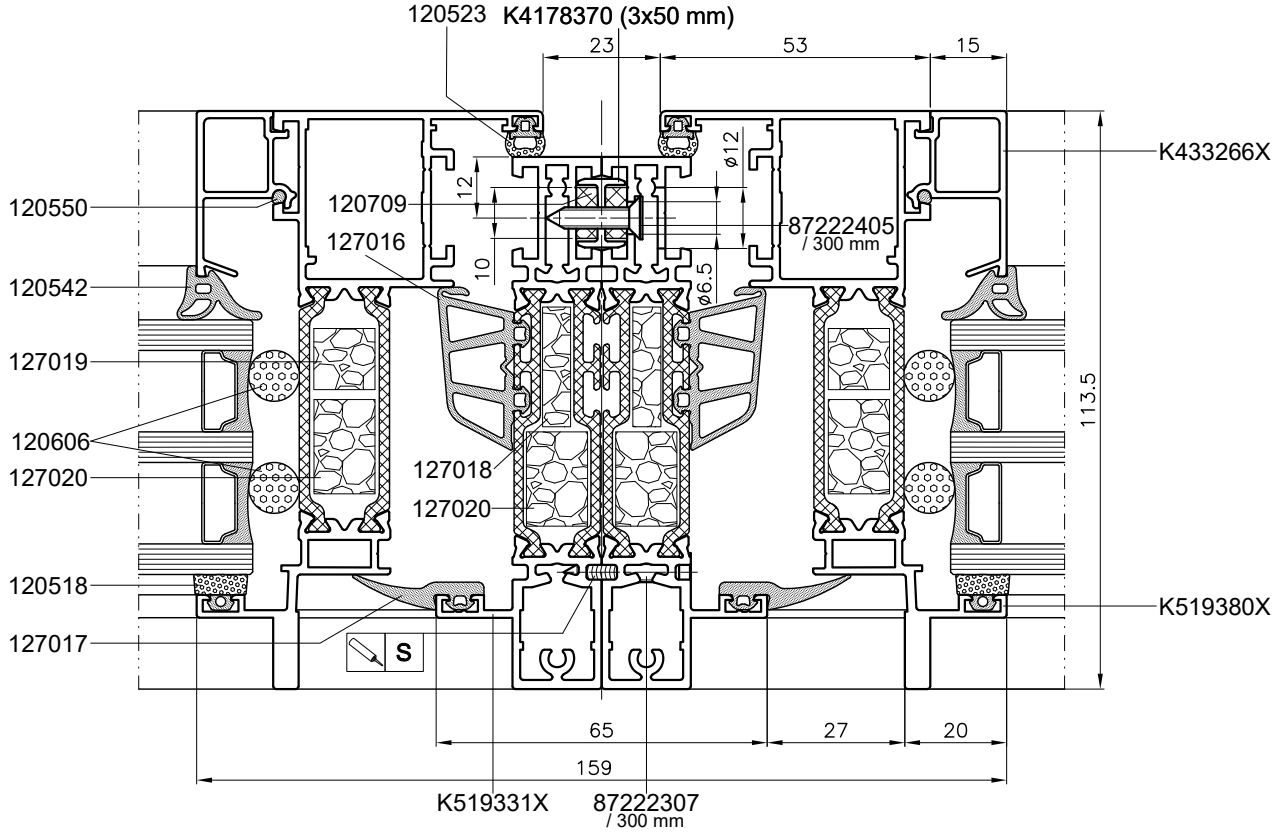

10

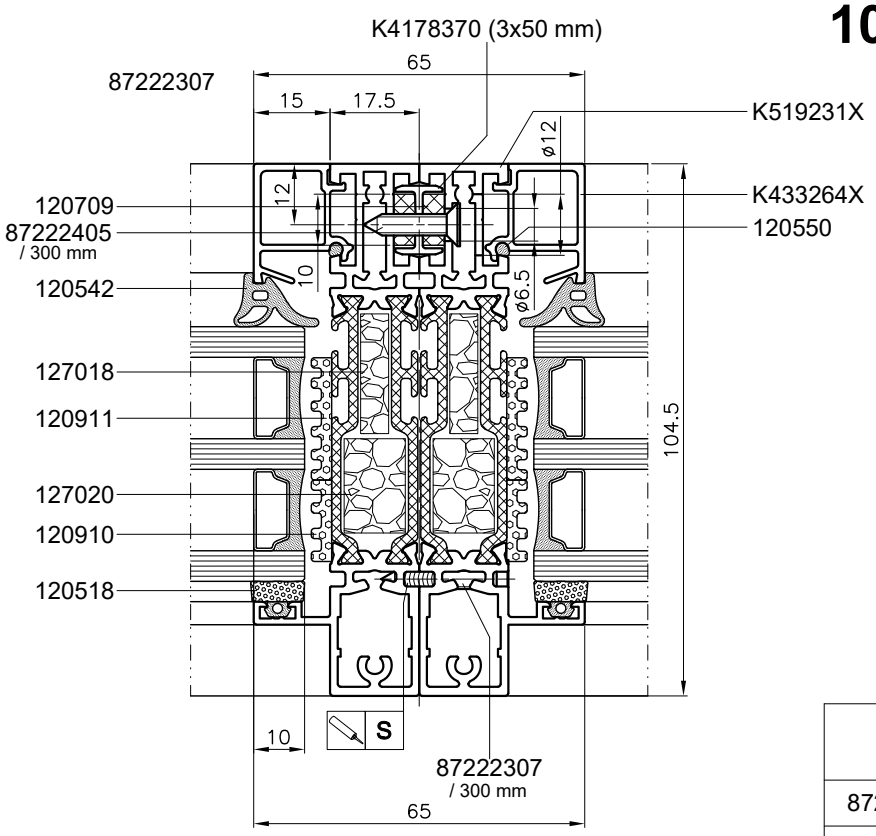

№	
87222405	Ø12/Ø6,5/Ø5/Ø3,6
87222307	Ø8x90°/Ø4,1/Ø2,9

MB-Slimline

Przekroje przez połączenie ościeżnic

Horizontal section of frame joint
Сечения соединений коробок
Verbindung von Blendrahmen - Schnitt

Skala 1:1

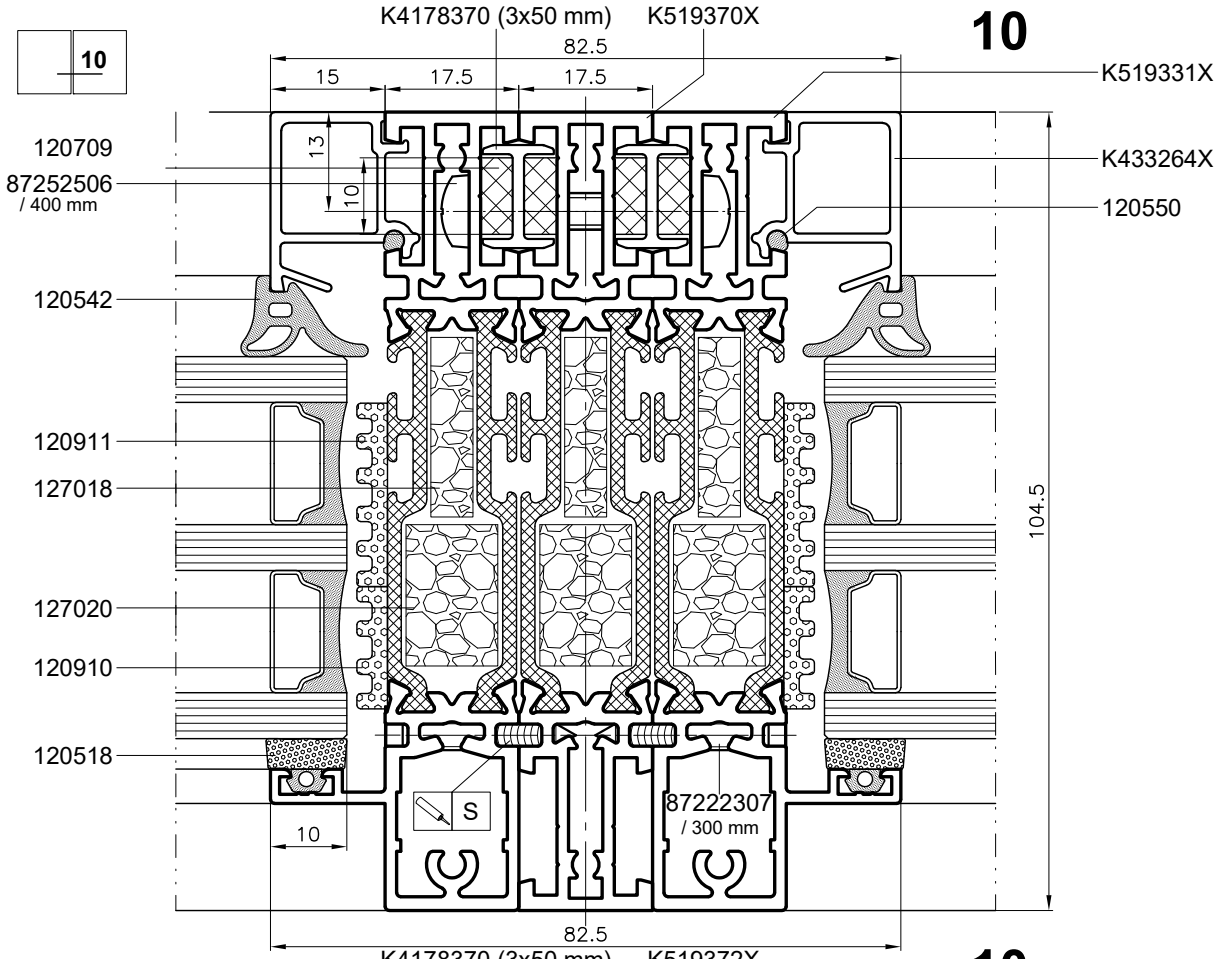

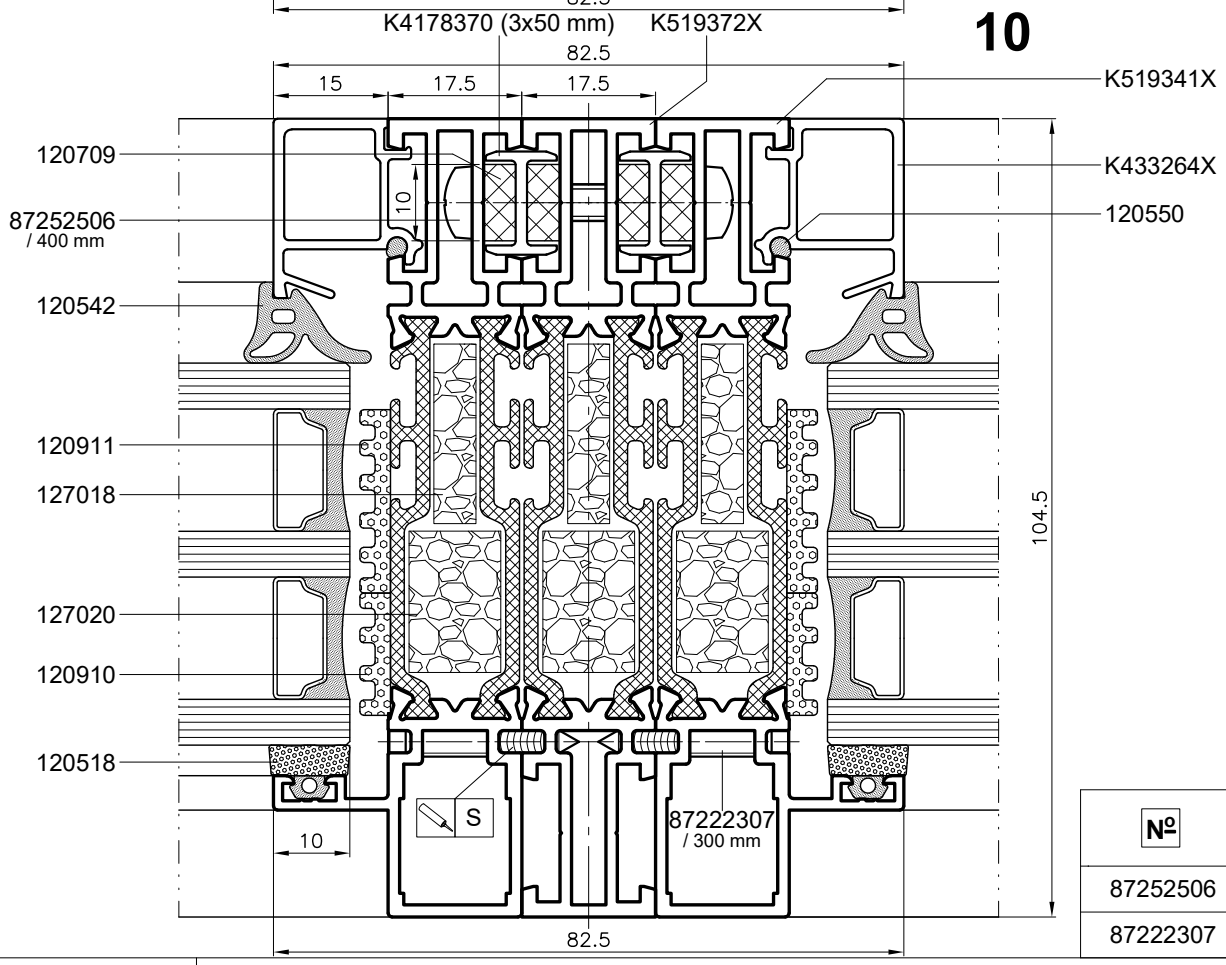

№	
87252506	Ø12/Ø5/Ø3,7
87222307	Ø8x90°/Ø4,1/Ø2,9

MB-Slimline

Przekroje przez połączenie ościeżnic

Horizontal section of frame joint
Сечения соединений коробок
Verbindung von Blendrahmen - Schnitt

Skala 1:1

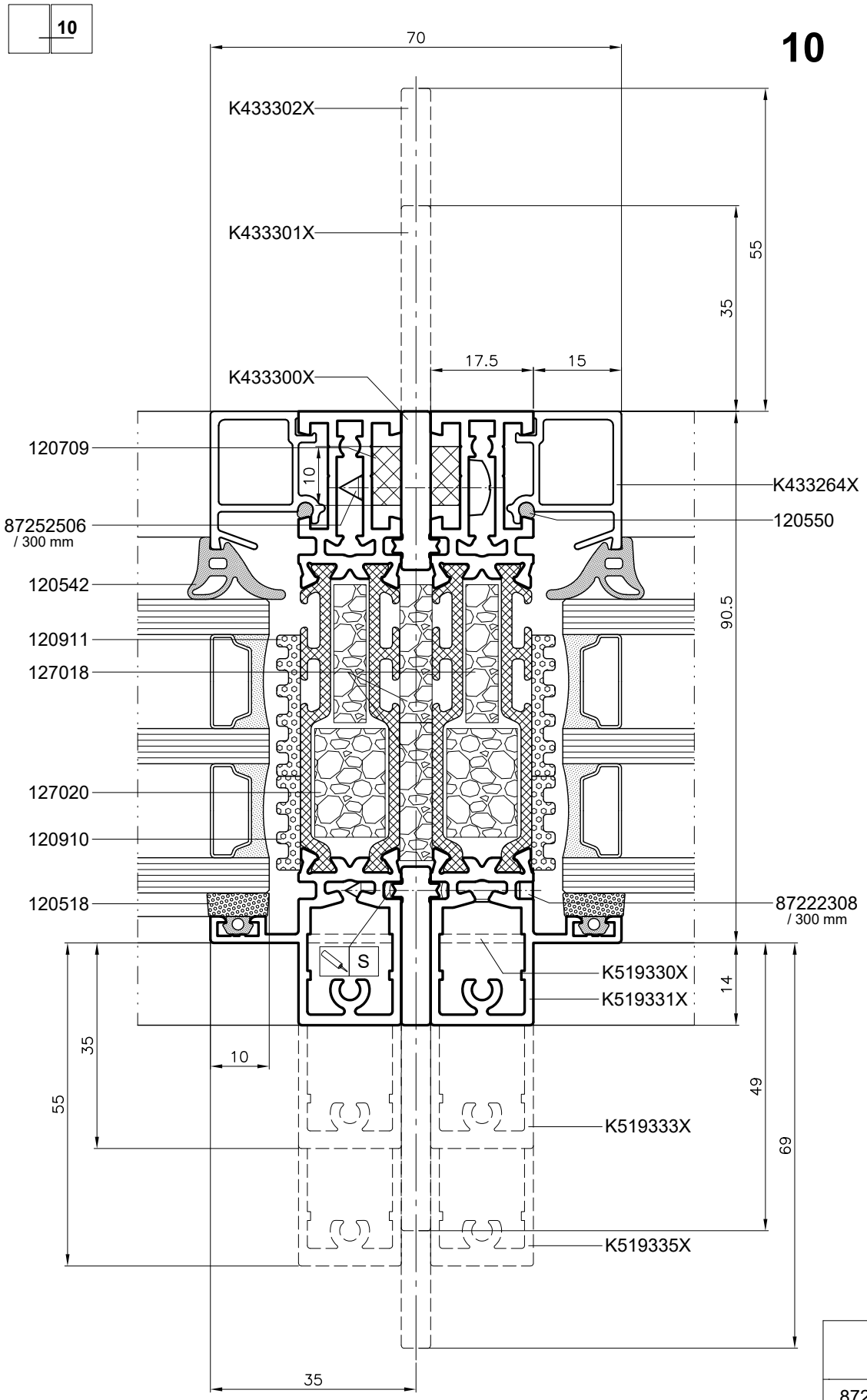

№	
87252506	Ø12/Ø5/Ø3,7
87222308	Ø8x90°/Ø4,1/Ø2,9

MB-Slimline

Przekroje przez połączenie ościeżnic

Horizontal section of frame joint
Сечения соединений коробок
Verbindung von Blendrahmen - Schnitt

Skala 1:1

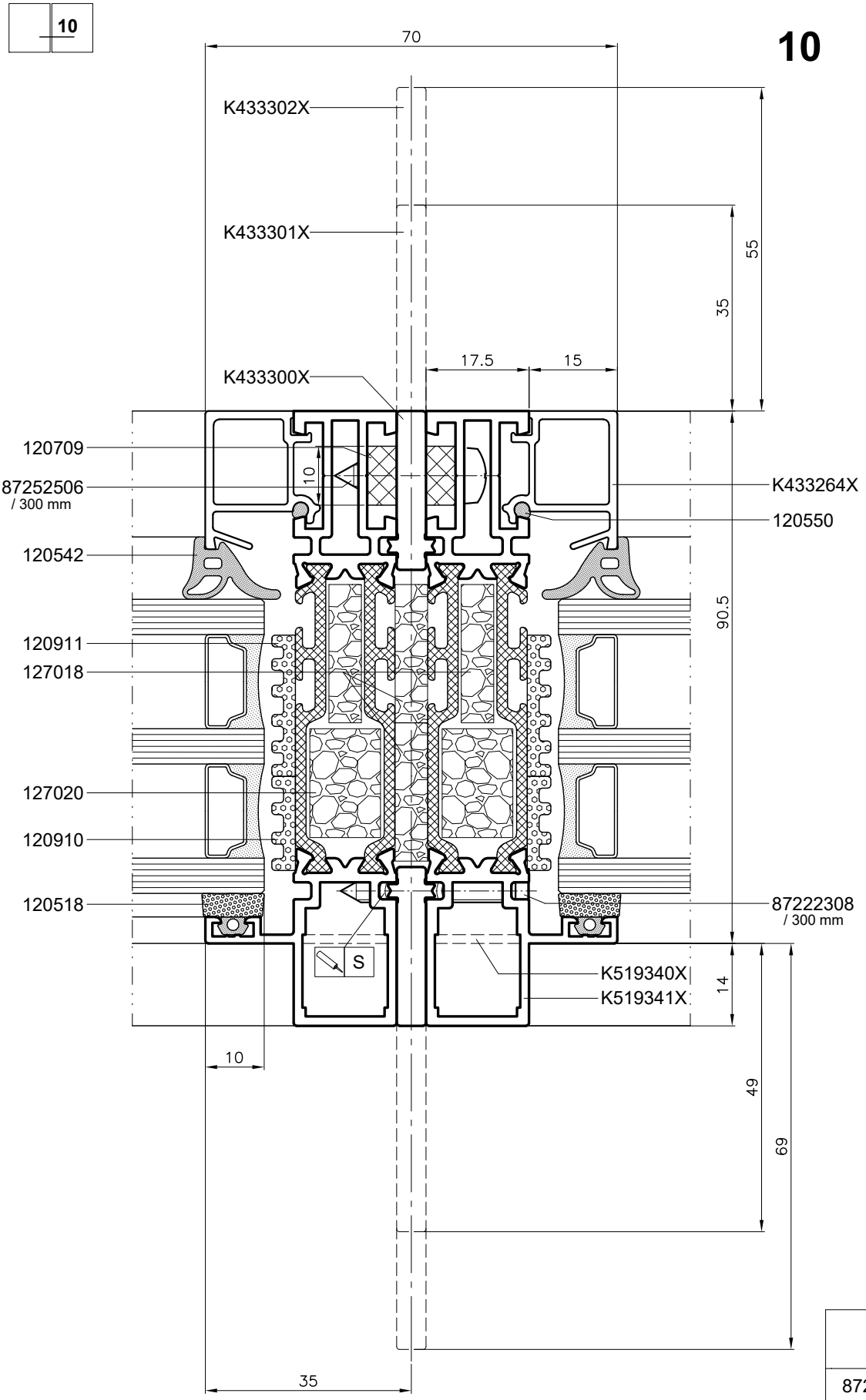

№	
87252506	Ø12/Ø5/Ø3,7
87222308	Ø8x90°/Ø4,1/Ø2,9

MB-Slimline

Przekroje przez połączenie dylatacyjne

Horizontal sections of expansion joints
Сечения дилатационных соединений
Dehnungsverbindung - Schnitt

Skala 1:1

10

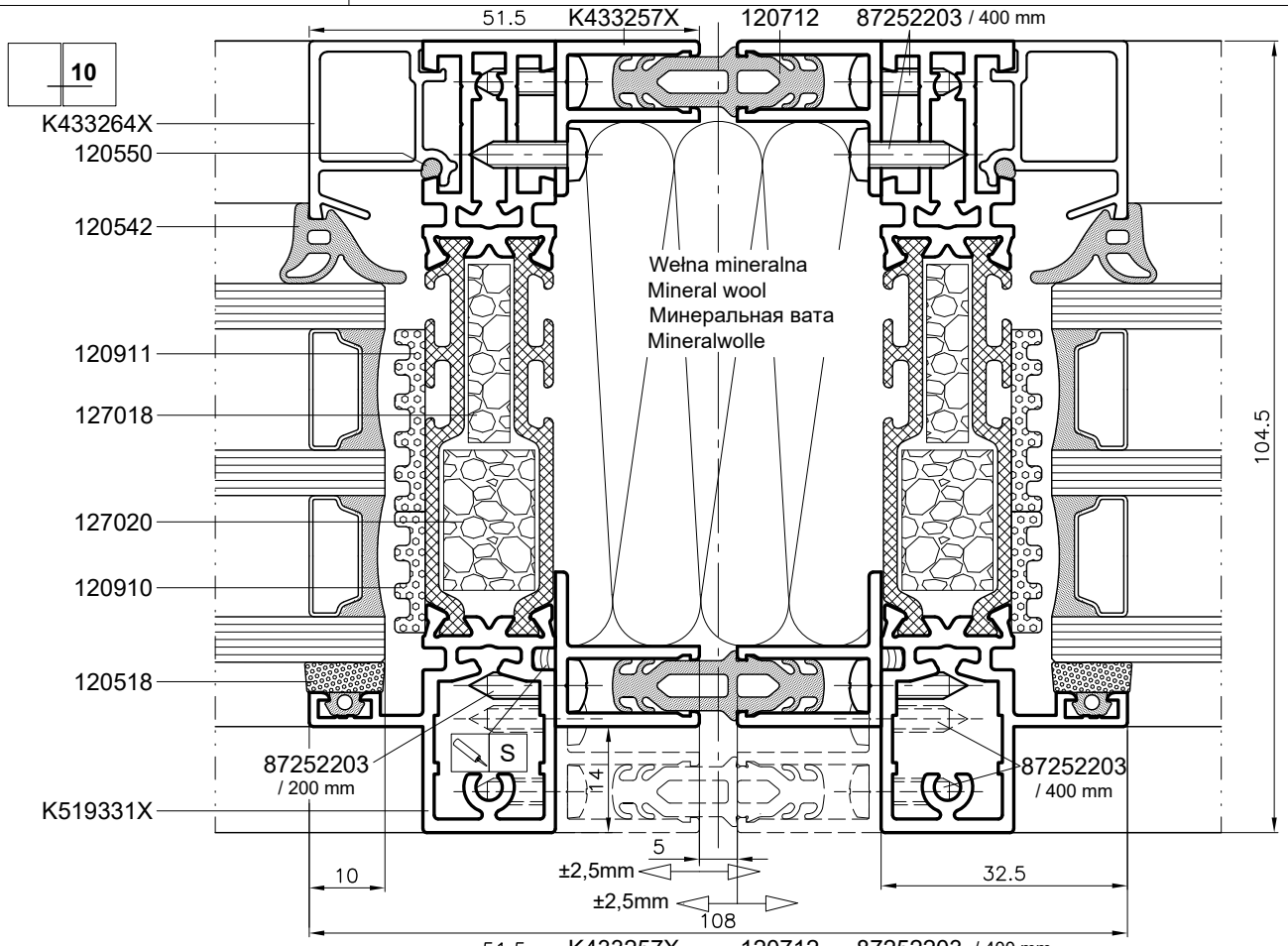

10

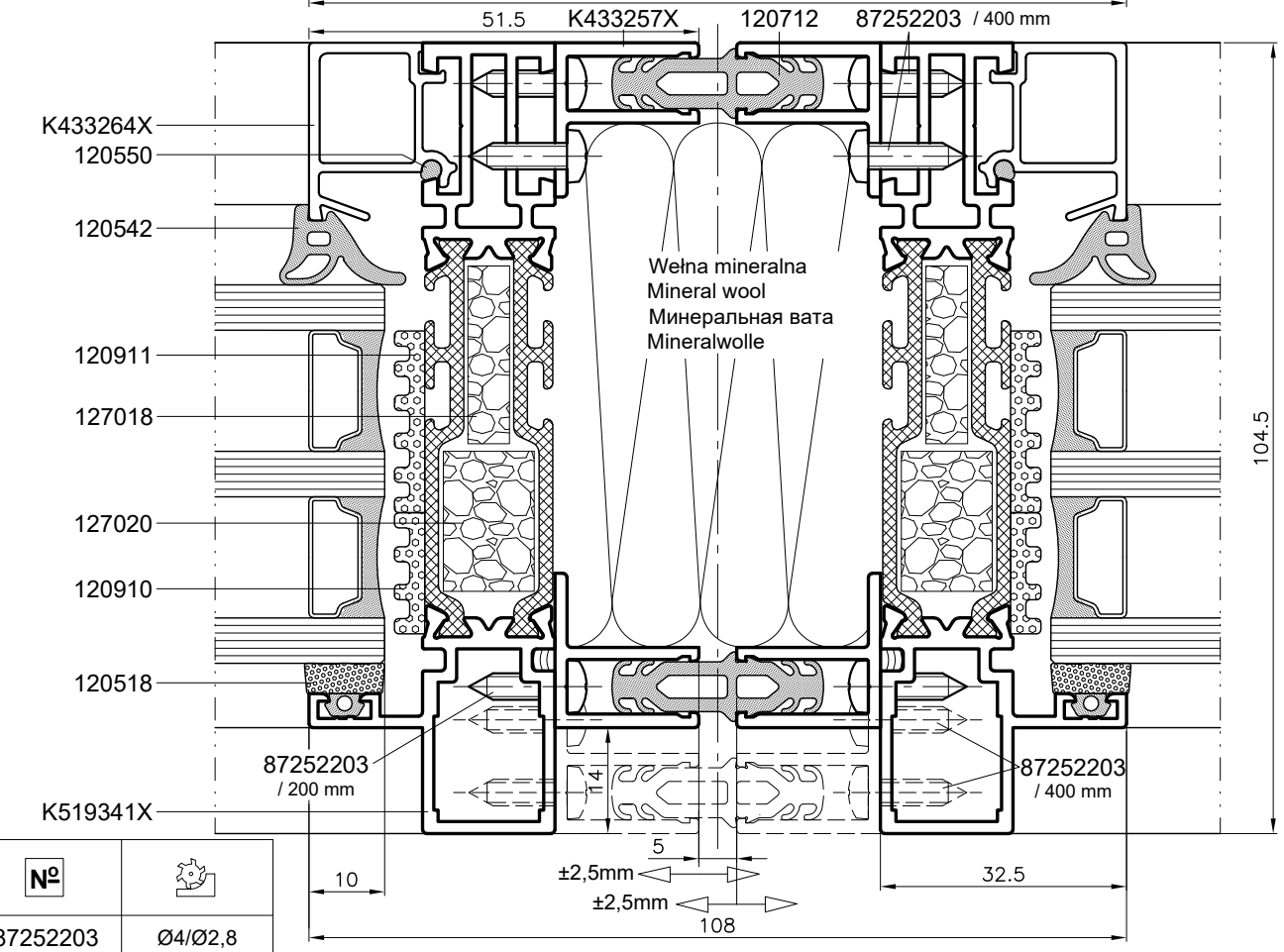

№	
87252203	Ø4/Ø2,8

03/2019

ALUPROF

08-2-19.00

MB-Slimline

Przekroje okna otwieranego SG

Horizontal sections of active window SG
Сечения открывающегося окна SG
Öffnendes Fenster - Schnitte SG

Skala 1:1,5

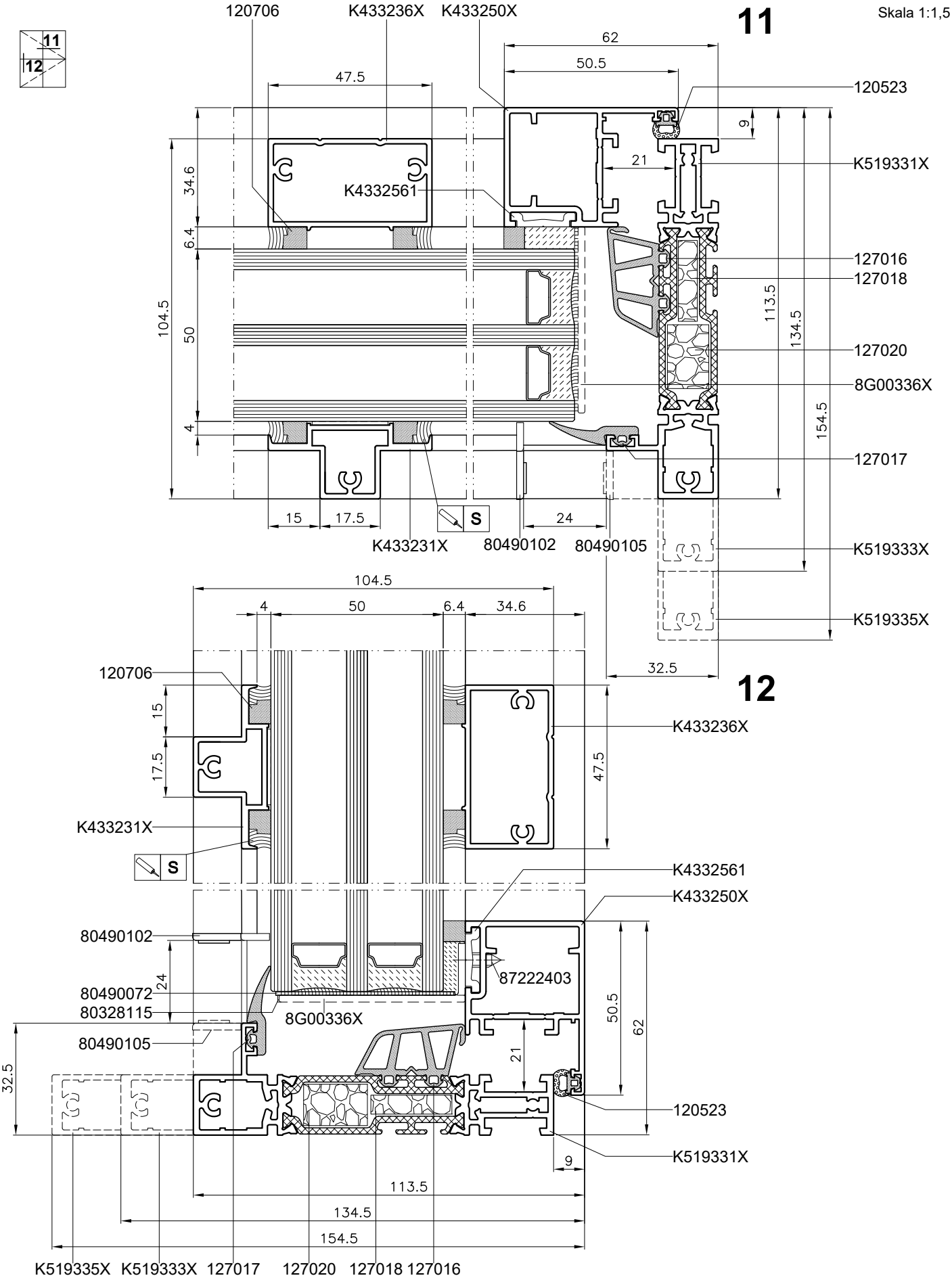

MB-Slimline

Przekroje okna stałego

Horizontal sections of fixed window

Сечения глухого окна

Festfenster - Schnitte

Skala 1:1,5

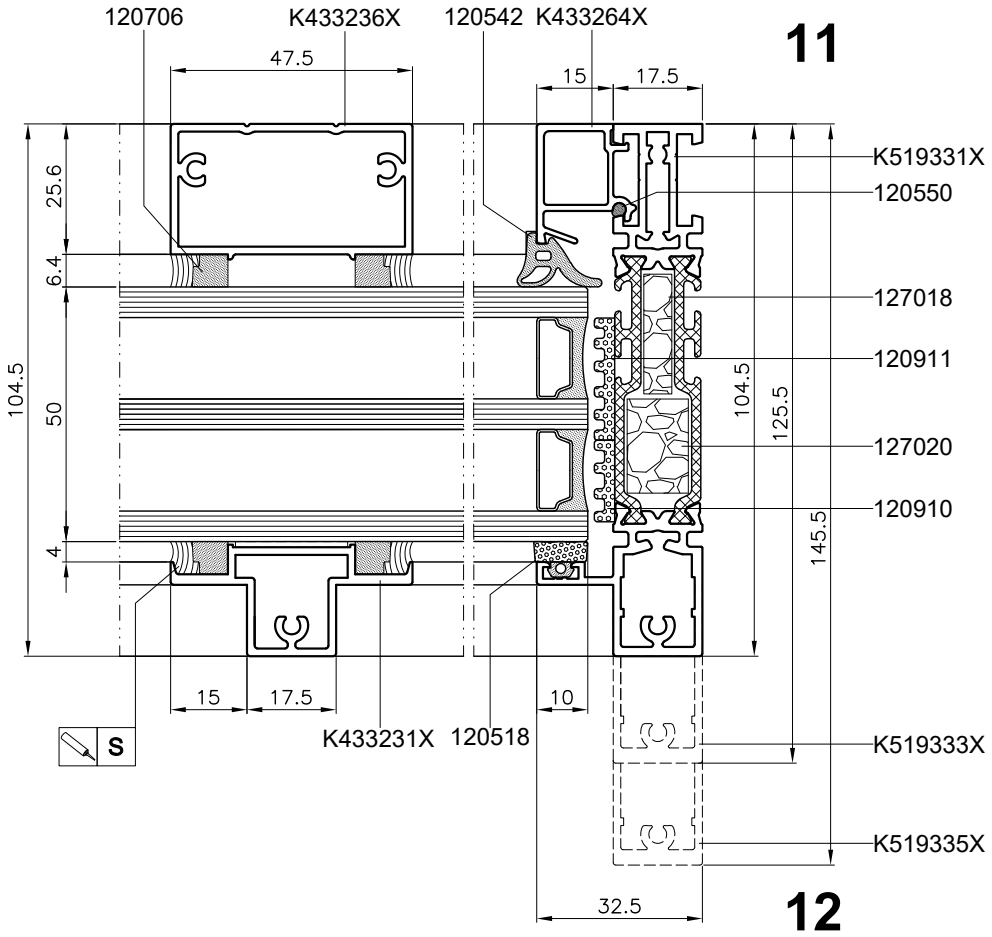

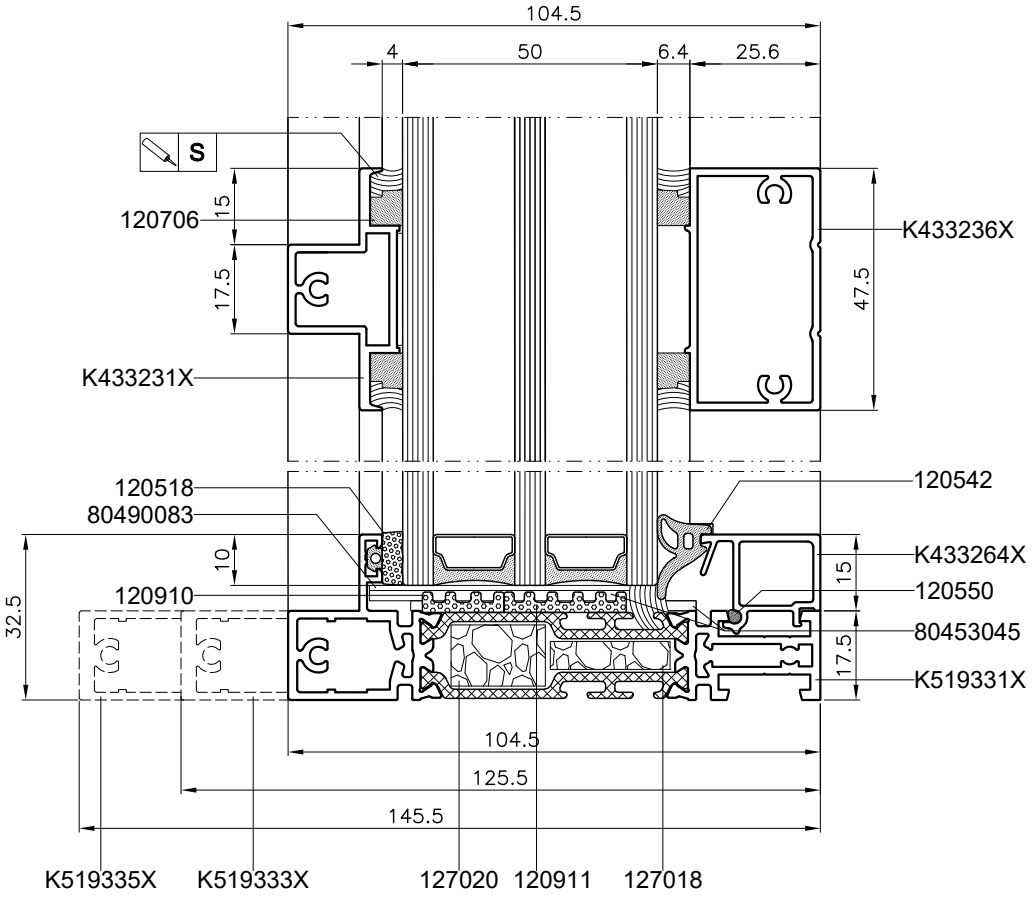

MB-Slimline

Przekroje okna otwieranego

Horizontal sections of active window
Сечения открывающегося окна
Öffnendes Fenster - Schnitte

Skala 1:1,5

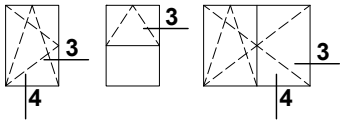

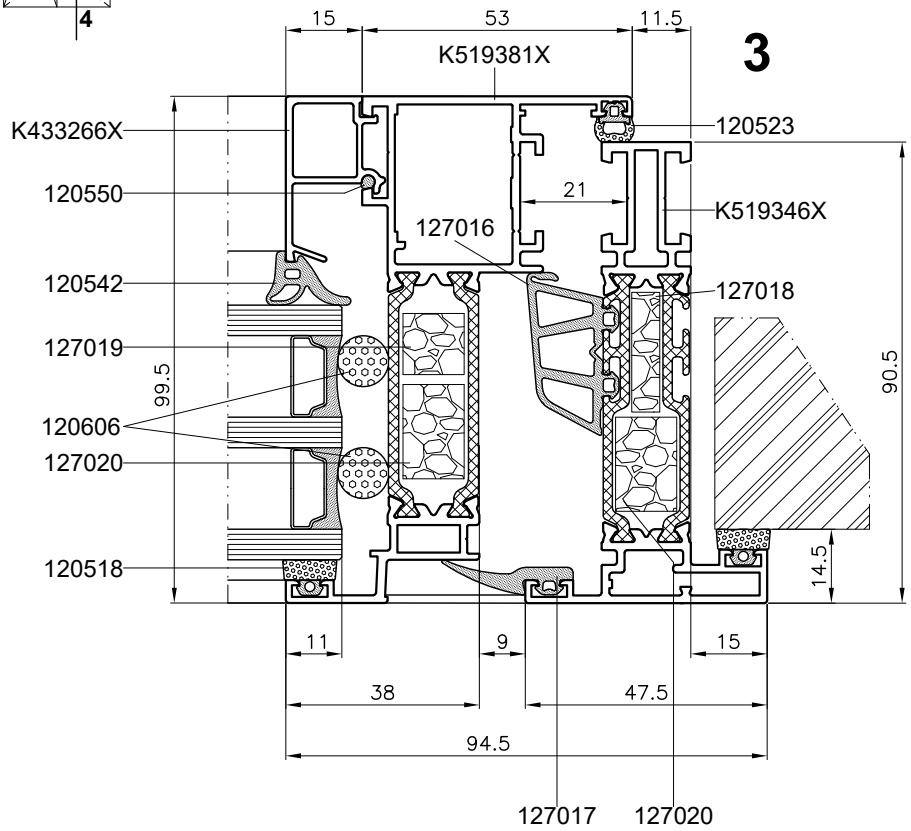

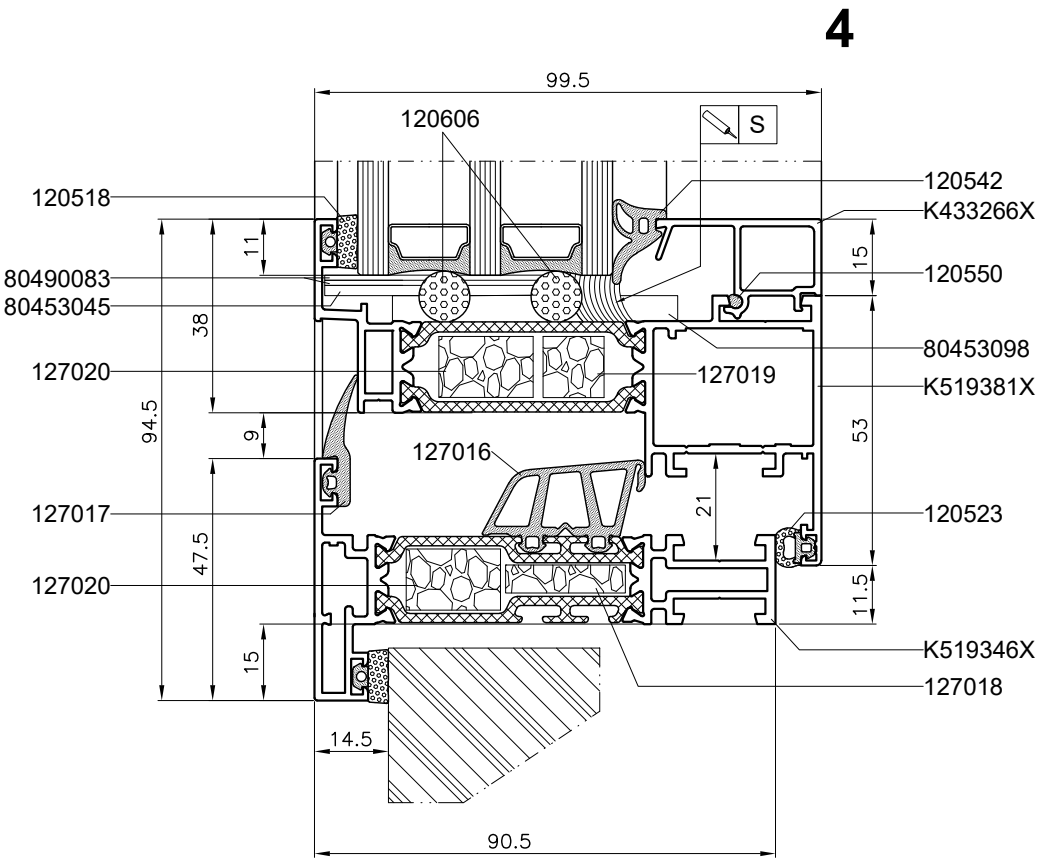

SZKLENIE
GLAZING
ОСТЕКЛЕНИЕ
VERGLASUNG

MB-Slimline

Szklenie okna stałego - typ A

Glazing of fixed window - type A

Остекление глухого окна - тип А

Verglasung von Festfenster - typ A

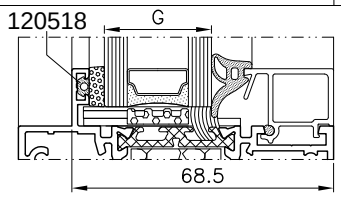

Skala 1:2

	120750	120542 / 120449	120541 / 120451	120540 / 120452	
9 ⩽ G ⩽ 10	●				K433268X
10 < G < 11,5		●			
11,5 ⩽ G ⩽ 12,5			●		
12,5 < G ⩽ 13,5				●	
13,5 < G ⩽ 14,5	●				K433267X, K433277X
14,5 < G < 16		●			
16 ⩽ G ⩽ 17			●		
17 < G ⩽ 18				●	
18 < G ⩽ 19	●				K433266X, K433276X
19 < G < 20,5		●			
20,5 ⩽ G ⩽ 21,5			●		
21,5 < G ⩽ 22,5				●	
22,5 < G ⩽ 23,5	●				K433265X, K433275X
23,5 < G < 25		●			K433291X
25 ⩽ G ⩽ 26			●		
26 < G ⩽ 27				●	K433292X
27 < G ⩽ 28	●				K433264X, K433274X
28 < G < 29,5		●			
29,5 ⩽ G ⩽ 30,5			●		
30,5 < G ⩽ 31,5				●	
31,5 < G ⩽ 32,5	●				K433263X, K433273X
32,5 < G < 34		●			
34 ⩽ G ⩽ 35			●		
35 < G ⩽ 36				●	
36 < G ⩽ 37	●				K433262X, K433272X
37 < G < 38,5		●			
38,5 ⩽ G ⩽ 39,5			●		
39,5 < G ⩽ 40,5				●	
40,5 < G ⩽ 41,5	●				K433261X, K433271X
41,5 < G < 43		●			
43 ⩽ G ⩽ 44			●		
44 < G ⩽ 45				●	
45 < G ⩽ 46	●				K433260X
46 < G < 47,5		●			
47,5 ⩽ G ⩽ 48,5			●		
48,5 < G ⩽ 49,5				●	

MB-Slimline

Szklenie okna otwieranego - typ A

Glazing of opening window - type A
Остекление открываемого - тип А
Verglasung von öffnendem Fenster - typ A

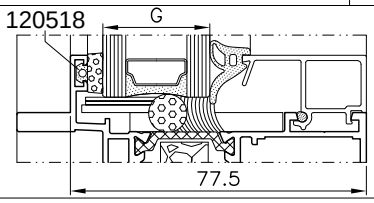

Skala 1:2

	120750	120542 / 120449	120541 / 120451	120540 / 120452	
18 ⩽ G ⩽ 19	●				K433268X
19 < G < 20,5		●			
20,5 ⩽ G ⩽ 21,5			●		
21,5 < G ⩽ 22,5				●	
22,5 < G ⩽ 23,5	●				K433267X, K433277X
23,5 < G < 25		●			
25 ⩽ G ⩽ 26			●		
26 < G ⩽ 27				●	
27 < G ⩽ 28	●				K433266X, K433276X
28 < G < 29,5		●			
29,5 ⩽ G ⩽ 30,5			●		
30,5 < G ⩽ 31,5				●	
31,5 < G ⩽ 32,5	●				K433265X, K433275X
32,5 < G < 34		●			
34 ⩽ G ⩽ 35			●		
35 < G ⩽ 36				●	
36 < G ⩽ 37	●				K433264X, K433274X
37 < G < 38,5		●			
38,5 ⩽ G ⩽ 39,5			●		
39,5 < G ⩽ 40,5				●	
40,5 < G ⩽ 41,5	●				K433263X, K433273X
41,5 < G < 43		●			
43 ⩽ G ⩽ 44			●		
44 < G ⩽ 45				●	
45 < G ⩽ 46	●				K433262X, K433272X
46 < G < 47,5		●			
47,5 ⩽ G ⩽ 48,5			●		
48,5 < G ⩽ 49,5				●	
49,5 < G ⩽ 50,5	●				K433261X, K433271X
50,5 < G < 52		●			
52 ⩽ G ⩽ 53			●		
53 < G ⩽ 54				●	
54 < G ⩽ 55	●				K433260X
55 < G < 56,5		●			
56,5 ⩽ G ⩽ 57,5			●		
57,5 < G ⩽ 58,5				●	

MB-Slimline

Szklenie okna stałego - typ B

Glazing of fixed window - type B
Остекление глухого - тип B
Verglasung von Festfenster - typ B

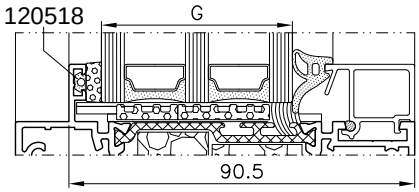

Skala 1:2

	120750	120542 / 120449	120541 / 120451	120540 / 120452	
31 ⩽ G ⩽ 32	●				K433268X
32 < G < 33,5		●			
33,5 ⩽ G ⩽ 34,5			●		
34,5 < G ⩽ 35,5				●	
35,5 < G ⩽ 36,5	●				K433267X, K433277X
36,5 < G < 38		●			
38 ⩽ G ⩽ 39			●		
39 < G ⩽ 40				●	
40 < G ⩽ 41	●				K433266X, K433276X
41 < G < 42,5		●			
42,5 ⩽ G ⩽ 43,5			●		
43,5 < G ⩽ 44,5				●	
44,5 < G ⩽ 45,5	●				K433265X, K433275X
45,5 < G < 47		●			K433291X
47 ⩽ G ⩽ 48			●		
48 < G ⩽ 49				●	K433292X
49 < G ⩽ 50	●				K433264X, K433274X
50 < G < 51,5		●			
51,5 ⩽ G ⩽ 52,5			●		
52,5 < G ⩽ 53,5				●	
53,5 < G ⩽ 54,5	●				K433263X, K433273X
54,5 < G < 56		●			
56 ⩽ G ⩽ 57			●		
57 < G ⩽ 58				●	
58 < G ⩽ 59	●				K433262X, K433272X
59 < G < 60,5		●			
60,5 ⩽ G ⩽ 61,5			●		
61,5 < G ⩽ 62,5				●	
62,5 < G ⩽ 63,5	●				K433261X, K433271X
63,5 < G < 65		●			
65 ⩽ G ⩽ 66			●		
66 < G ⩽ 67				●	
67 < G ⩽ 68	●				K433260X
68 < G < 69,5		●			
69,5 ⩽ G ⩽ 70,5			●		
70,5 < G ⩽ 71,5				●	

MB-Slimline

Szklenie okna otwieranego - typ B

Glazing of opening window - type B
Остекление открываемого окна - тип B
Verglasung von öffnendem Fenster - typ B

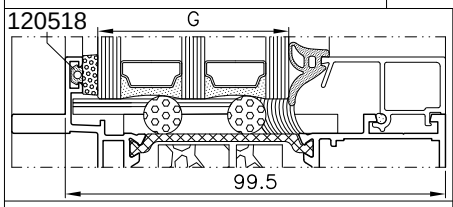

Skala 1:2

	120750	120542 / 120449	120541 / 120451	120540 / 120452	
40 ⩽ G ⩽ 41	●				K433268X
41 < G < 42,5		●			
42,5 ⩽ G ⩽ 43,5			●		
43,5 < G ⩽ 44,5				●	
44,5 < G ⩽ 45,5	●				K433267X, K433277X
45,5 < G < 47		●			
47 ⩽ G ⩽ 48			●		
48 < G ⩽ 49				●	
49 < G ⩽ 50	●				K433266X, K433276X
50 < G < 51,5		●			
51,5 ⩽ G ⩽ 52,5			●		
52,5 < G ⩽ 53,5				●	
53,5 < G ⩽ 54,5	●				K433265X, K433275X
54,5 < G < 56		●			
56 ⩽ G ⩽ 57			●		
57 < G ⩽ 58				●	
58 < G ⩽ 59	●				K433264X, K433274X
59 < G < 60,5		●			
60,5 ⩽ G ⩽ 61,5			●		
61,5 < G ⩽ 62,5				●	
62,5 < G ⩽ 63,5	●				K433263X, K433273X
63,5 < G < 65		●			
65 ⩽ G ⩽ 66			●		
66 < G ⩽ 67				●	
67 < G ⩽ 68	●				K433262X, K433272X
68 < G < 69,5		●			
69,5 ⩽ G ⩽ 70,5			●		
70,5 < G ⩽ 71,5				●	
71,5 < G ⩽ 72,5	●				K433261X, K433271X
72,5 < G < 74		●			
74 ⩽ G ⩽ 75			●		
75 < G ⩽ 76				●	
76 < G ⩽ 77	●				K433260X
77 < G < 78,5		●			
78,5 ⩽ G ⩽ 79,5			●		
79,5 < G ⩽ 80,5				●	

MB-Slimline

Szklenie - dobór podkładek - typ A

Glazing - selection of washers - type A
Остекление - подбор подкладок - тип А
Verglasung - Auswahl von Unterlagen - typ A

Skala 1:3 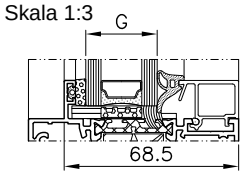	Podkładka nośna / Main washer / Несущая подкладка / Glasauflage		Podkładka dystansowa / Distance washer / Регулировочная подкладка / Distanzunterlage		120604 120606 120910 120911
9 ⩽ G ⩽ 13,5	80453038 80453076 G 80453041		85730131 G 80453041		
13,5 < G ⩽ 18	80453038 80453076 G 80453041	80453076 80453038 80453038	85730131 G 80453041	85730131 G 80453038	120604
18 < G ⩽ 22,5	80453038 80453076 G 80453041	80453076 80453038 80453038	85730131 G 80453041	85730131 G 80453038	120604
22,5 < G ⩽ 27	80453038 80453055 80453041	80453055 80453038 80453038	85730131 G 80453041	85730131 G 80453038	120910
27 < G ⩽ 31,5	80453039 80453068 80453041		85730131 G 80453041		120910
31,5 < G ⩽ 36	80453040 80453120 80453041		85730131 G 80453041		120911
36 < G ⩽ 40,5	80453086 80453041 80453041		85730131 G 80453041		120911
40,5 < G ⩽ 45	80453130 80453042 80453042		85730131 G 80453042		120911
45 < G ⩽ 49,5	80453130 80453042 80453042		85730131 G 80453042		120911

MB-Slimline

Szklenie - dobór podkładek - typ A

Glazing - selection of washers - type A
Остекление - подбор подкладок - тип А
Verglasung - Auswahl von Unterlagen - typ A

Skala 1:3 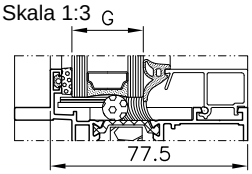	Podkładka nośna / Main washer / Несущая подкладка / Glasauflage		Podkładka dystansowa / Distance washer / Регулировочная подкладка / Distanzunterlage		120604 120606 120910 120911
$18 \leqslant G \leqslant 22{,}5$	80453038 80453076 G 80453089		80453076 85730131 G 80453089		
$22{,}5 < G \leqslant 27$	80453038 80453055 80453089		80453055 85730131 G 80453089		120606
$27 < G \leqslant 31{,}5$	80453039 80453068 80453089		80453068 85730131 G 80453089		120606
$31{,}5 < G \leqslant 36$	80453040 80453120 80453089		80453120 85730131 G 80453089		120606
$36 < G \leqslant 40{,}5$	80453041 80453086 80453089		80453086 85730131 G 80453089		2x120606
$40{,}5 < G \leqslant 45$	80453042 80453130 80453089		80453130 85730131 G 80453089		2x120606
$45 < G \leqslant 49{,}5$	80490073 80490072 80453089		80490072 85730131 G 80453089		2x120606
$49{,}5 < G \leqslant 54$	80453045 80490083 80453089		80490083 85730131 G 80453089		2x120606
$54 < G \leqslant 58{,}5$	80453045 80490083 80453089		80490083 85730131 G 80453089		2x120606

MB-Slimline

Szklenie - dobór podkładek - typ B

Glazing - selection of washers - type B
Остекление - подбор подкладок - тип B
Verglasung - Auswahl von Unterlagen - typ B

Skala 1:3 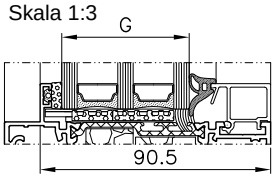	Podkładka nośna / Main washer / Несущая подкладка / Glasauflage		Podkładka dystansowa / Distance washer / Регулировочная подкладка / Distanzunterlage		120604 120606 120910 120911
31 ⩽ G ⩽ 35,5	80453040 80453120 80453045		85730131 G 80453045		120910
35,5 < G ⩽ 40	80453041 80453086 80453045	80453086 80453041 80453041	85730131 G 80453045	85730131 G 80453041	120911
40 < G ⩽ 44,5	80453042 80453130 80453045	80453130 80453042 80453042	85730131 G 80453045	85730131 G 80453042	2x120910
44,5 < G ⩽ 49	80453127 80490071 80453045	80490071 80453127 80453127	85730131 G 80453045	85730131 G 80453127	2x120910
49 < G ⩽ 53,5	80490083 80453045 80453045		85730131 G 80453045		120910 120911
53,5 < G ⩽ 58	80490083 80453045 80453045		85730131 G 80453045		120910 120911
58 < G ⩽ 62,5	2x80490083 2x80453045 2x80453045 G		2x85730131 2x80453045 G		2x120911
62,5 < G ⩽ 67	2x80490083 2x80453045 2x80453045 G		2x85730131 2x80453045 G		2x120911
67 < G ⩽ 71,5	2x80490083 2x80453045 2x80453045 G		2x85730131 2x80453045 G		2x120911

MB-Slimline

Szklenie - dobór podkładek - typ B

Glazing - selection of washers - type B
Остекление - подбор подкладок - тип B
Verglasung - Auswahl von Unterlagen - typ B

Skala 1:3 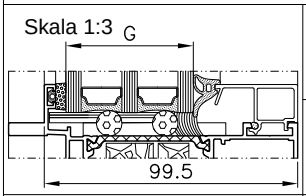	Podkładka nośna / Main washer / Несущая подкладка / Glasauflage		Podkładka dystansowa / Distance washer / Регулировочная подкладка / Distanzunterlage		120604 120606 120910 120911
$40 \leqslant G \leqslant 44{,}5$	80453042 80453130 80453130 80453098		80453130 85730131 G 80453098		2x120606
$44{,}5 < G \leqslant 49$	80453127 80490071 80490071 80453098		80490071 85730131 G 80453098		2x120606
$49 < G \leqslant 53{,}5$	80453045 80490083 80490083 80453098		80490083 85730131 G 80453098		2x120606
$53{,}5 < G \leqslant 58$	80453045 80490083 80490083 80453098		80490083 85730131 G 80453098		2x120606
$58 < G \leqslant 62{,}5$	2x80453045 2x80490083 2x80490083 62 G 2x80453098		2x80490083 2x85730131 62 G 2x80453098		2x120606
$62{,}5 < G \leqslant 67$	2x80453045 2x80490083 2x80490083 62 G 2x80453098		2x80490083 2x85730131 62 G 2x80453098		2x120606
$67 < G \leqslant 71{,}5$	2x80453045 2x80490083 2x80490083 62 G 2x80453098		2x80490083 2x85730131 62 G 2x80453098		2x120606
$71{,}5 < G \leqslant 76$	2x80453045 2x80490083 2x80490083 62 G 2x80453098		2x80490083 2x85730131 62 G 2x80453098		2x120606
$76 < G \leqslant 80{,}5$	2x80453045 2x80490083 2x80490083 62 G 2x80453098		2x80490083 2x85730131 62 G 2x80453098		2x120606

MB-Slimline

Szklenie - dobór podkładek
Glazing - selection of washers
Остекление - подбор подкладок
Verglasung - Auswahl von Unterlagen

Skala 1:3

Podkładka nośna / Main washer / Несущая подкладка / Glasauflage

Podkładka dystansowa / Distance washer / Регулировочная подкладка / Distanzunterlage

Typ A / Type A / Тип A / Typ A
Typ B / Type B / Тип B / Typ B

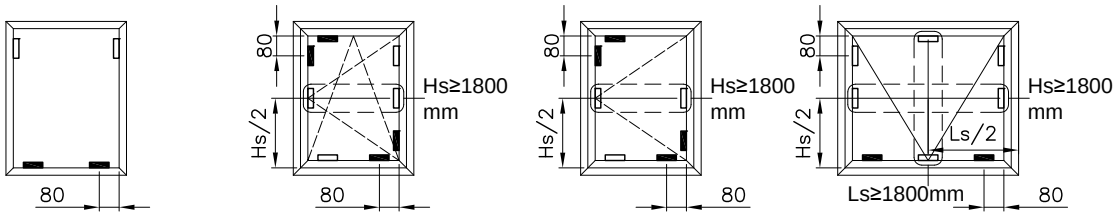

SG

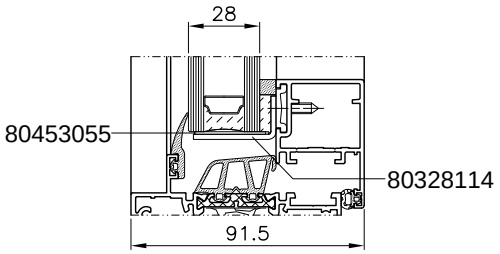

SG

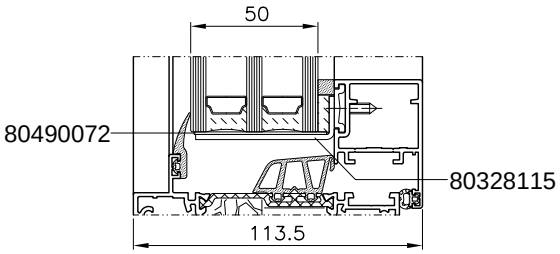

Szklenie okien i drzwi powinno być wykonywane na stanowisku gwarantującym zachowanie prostopadłości kształtowników w narożach. Uszczelkę zewnętrzną przyszybową nr 120518 zakładamy nie docinając jej w narożach. Końce uszczelki przycina się na prosto i klei klejem szybkoschnącym w połowie górnej poprzeczki. Następnie zakładamy w miejscach pokazanych na powyższych schematach podkładki podszybowe. Wkładamy szybę i przy użyciu podkładek nośnych i dystansowych osadzanych na silikonie, blokujemy szybę ustalając ostatecznie jej położenie. Następnie kolejno zatrzaskujemy odpowiednio dobrane, zgodnie z tabelami szklenia, listwy przyszybowe. Końcową czynnością jest wsunięcie pomiędzy szybę a listwy przyszybowe uszczelki wewnętrznej (120540, 120541, 120542, 120750 lub 120449, 120451, 120452 dobranej zależnie od potrzeb).

Glazing should be performed at the stand which ensures maintaining corner perpendicularity of profiles. Apply external glazing gasket No. 120518 without adjusting its corners. Then trim the ends straight and fasten them with quick-drying glue in the middle of top rail. Then place glazing washers in the spots as shown in the diagrams below. Put in the pane and block it with main and distance washers placed on silicone bed, adjusting at the same time its final position. Then, successively clasp glazing beads selected according to the glazing table. The final activity to be done is insertion interior gaskets (120540, 120541, 120542, 120750 or 120449, 120451, 120452) between the pane and glazing table, selected as required.

Окна л дверьй следует остеклять на стенде, гарантирующем сохранение перпендикулярности профилей в углах. Внешнюю подкладку под стеклопакет № 120518 устанавливаем, не прирезая ее в углах. В следующем, в местах указанных на схемах вправляем уплотнение под остекление. Устанавливаем стекло и при помощи несущих и регулировочных прокладок осаженных на силиконе окончательно фиксируем стекло. В следующем по очереди защелкиваем штапики под остекление, подобранные соответственно таблицам остекления. В последнем шагу, между стекло и прижимный профиль вставляем внутренний уплотнитель (120540, 120541, 120542, 120750 или 120449, 120451, 120452 подобранный в зависимости от потребностей).

Die Verglasung von Fenstern und Tür ist auf einem Arbeitsplatz auszuführen, der die Erhaltung der Rechtwinkligkeit von Profilen in den Ecken gewährt. Die äußere Verglasungsdichtung 120518 wird eingelegt, ohne sie in den Ecken zuzuschneiden. Die Dichtungsenden werden gerade zugeschnitten und mit einem schnelltrocknenden Klebstoff in der Mitte des oberen Querträgers zusammengeklebt. Anschließend werden die Glasunterlagen in den auf den oberen Schemen gezeigten Stellen montiert. Die Glasscheibe wird eingelegt und mit Glasauflagen und Distanzunterlagen welche auf dem Silikon eingebettet werden, blockiert und endgültig positioniert. Danach werden die gemäß den Verglasungstabellen gewählten Glasleisten eingeschnappt. Der letzte Arbeitsgang ist das Einschieben einer Innendichtung (120540, 120541, 120542, 120750 oder 20449, 120451, 120452 nach Bedarf ausgewählt) zwischen die Scheibe und die Anpreßleisten.

Przyklejać samoprzylepne wkłady izolacyjne 120910, 120911 przed szkleniem, pomiędzy podkładkami podszybowymi. Podkładki podszybowe powinny być osilikonowane w celu wyeliminowania ewentualnych przecieków. Sznury izolacyjne 120604, 120606 wkładać po wypozycjonowaniu szyby.

Before glazing, apply self adhesive inserts 120910, 120911 between shims. Shims should be covered with silicone in order to eliminate any leakage. Insulation cords 120604, 120606 are to be fitted after positioning of the glass panel.

Самоклеющиеся изоляционные вставки 120910, 120911 следует приклеивать перед остеклением между подстекольными подкладками. Подстекольные подкладки для предотвращения возможности образования течи необходимо покрыть силиконом. Изоляционные шнуры 120604 и 120606 следует устанавливать после завершения регулировки позиции стекла.

Selbstklebende Isoliereinsätze 120910, 120911 sind vor Verglasung zwischen den Glasauflagen aufzutragen. Die Glasauflagen sollen mit Silikon beschichtet werden, um mögliche Wasserdurchtritte zu verhindern. Isolierschnüre 120604, 120606 nach dem Ausrichten der Glasscheibe anbringen.

MB-Slimline

Szklenie strukturalne skrzydła okna SG

Structural glazing of sash SG
Структурное остекление створки SG
Strukturverglasung von Flügel SG

Skala 1:1

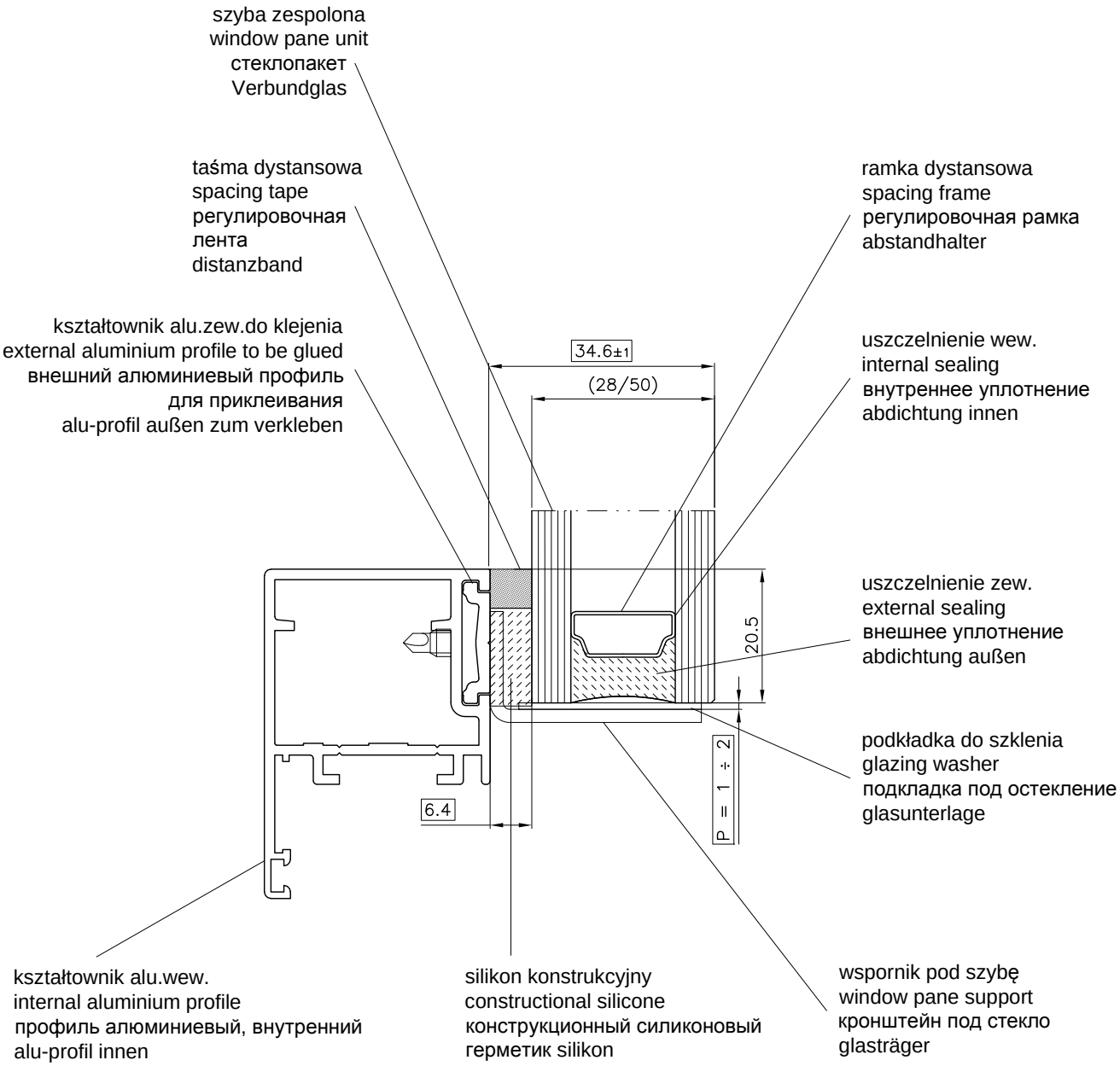

Powierzchnie przeznaczone do klejenia struturalnego przygotować zgodnie z zaleceniami producenta silikonu. Należy bezwzględnie przeprowadzić test przyczepności powłoki lakierniczej lub anodowanej do powierzchni kształtownika aluminiowego podlegającego klejeniu silikonem konstrukcyjnym wg zalecenia producenta silikonu.
The surface to be bonded must be prepared in accordance with the guidelines of silicon producer.It is absolutely necessary to conduct a paint or anodised coating grip test to the surface of aluminium profile which is to be glued, as instructed by the silicone manufacturer.
Поверхности, предназначенные для структурного склеивания, следует подготовить согласно рекомендациям производителя силикона.Требуется обязательная проверка а дгезии лакокрасочного покрытия или анодного покрытия к поверхности алюминиевого профиля, который будет склеиваться силиконовым конструкционным герметиком по указаниям изготовителя герметика.
Die Klebeflächen müssen gemäß den Empfehlungen des Silikonherstellers vorbereitet werden.Eine Haftvermögensprüfung der lackierten oder eloxierten Oberfläche und der Oberfläche des mit Silikon zu verklebenden Aluminiumprofils ist mit den Richtlinien des Silikonproduzenten unbedingt durchzuführen.

P - Dopuszczalny zakres wymiaru wynikajacy z tolerancji wykonania gabarytów szyby (Ls, Hs), szybę osadzać centralnie względem skrzydła.

P - Allowable dimensional range resulting from glass panel dimensional tolerances (Ls, Hs); install the glass panel centrally in relation to the sash.

P - Допустимый диапазон размеров, связанный с допусками изготовления на габаритные размеры стекол (Ls, Hs). Стекло устанавливать центрально по отношени к створке.

P - Zulässiger Maßbereich, der sich aus Maßtoleranzen der Glasscheibe (Ls, Hs) ergibt. Die Glasscheibe ist gegenüber dem Flügelprofil zentral zu fixieren.

MB-Slimline

Schemat podparcia i maskowania szyby, obróbka pod wspornik

Diagram of pane suport and masking, working of for window pane support
Схема поддержки стекла и маскировка, обработка под кронштейн стекла
Glashalterung und maskieren- Schema, Bearbeitung für Glasträger

Skala 1:2

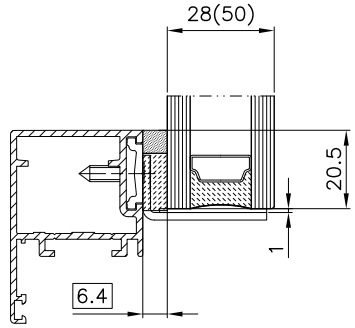

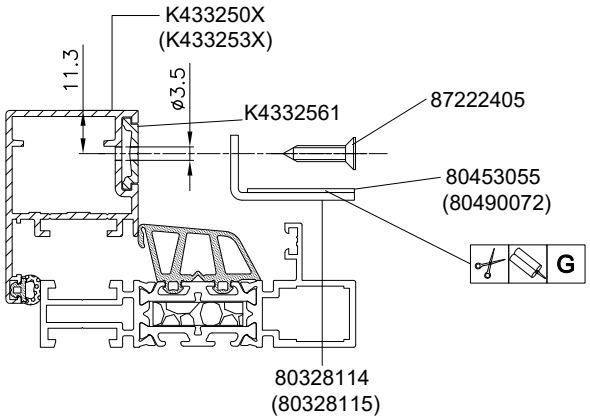

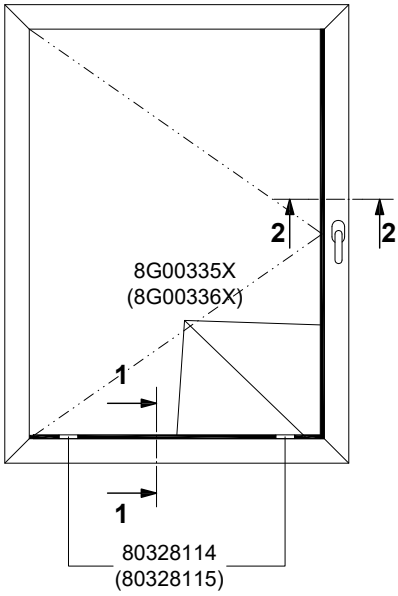

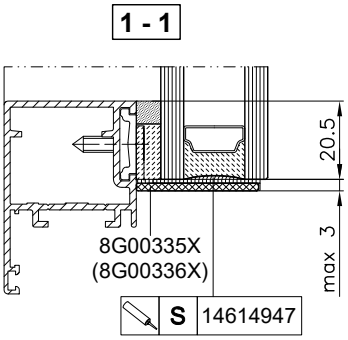

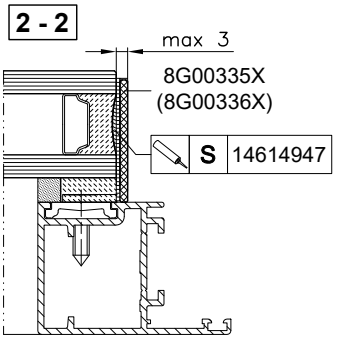

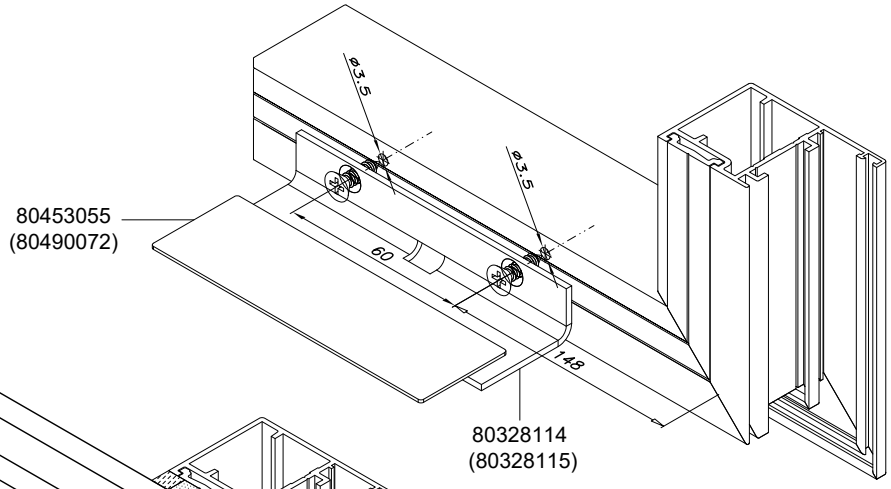

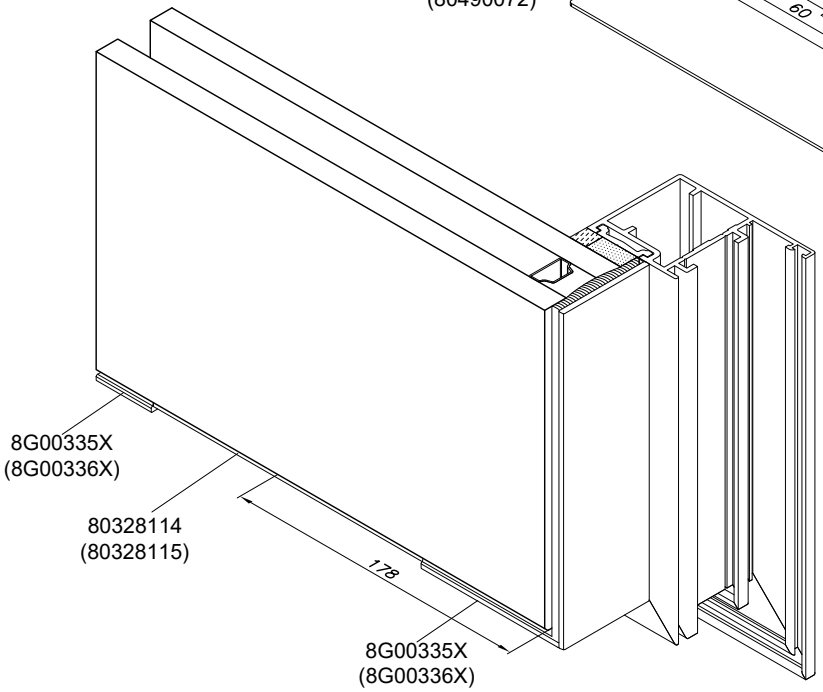

8G00335X i 8G00336X - rozwiązanie alternatywne
8G00335X i 8G00336X - alternative solution
8G00335X i 8G00336X - альтернативное решение
8G00335X i 8G00336X - alternative Lösung

MB-Slimline

Szklenie listwami "Standard"

Glazing with „Standard" type beads
Остекление при помощи штапиков „Standard"
Verglasung mit Leisten Typ „Standard"

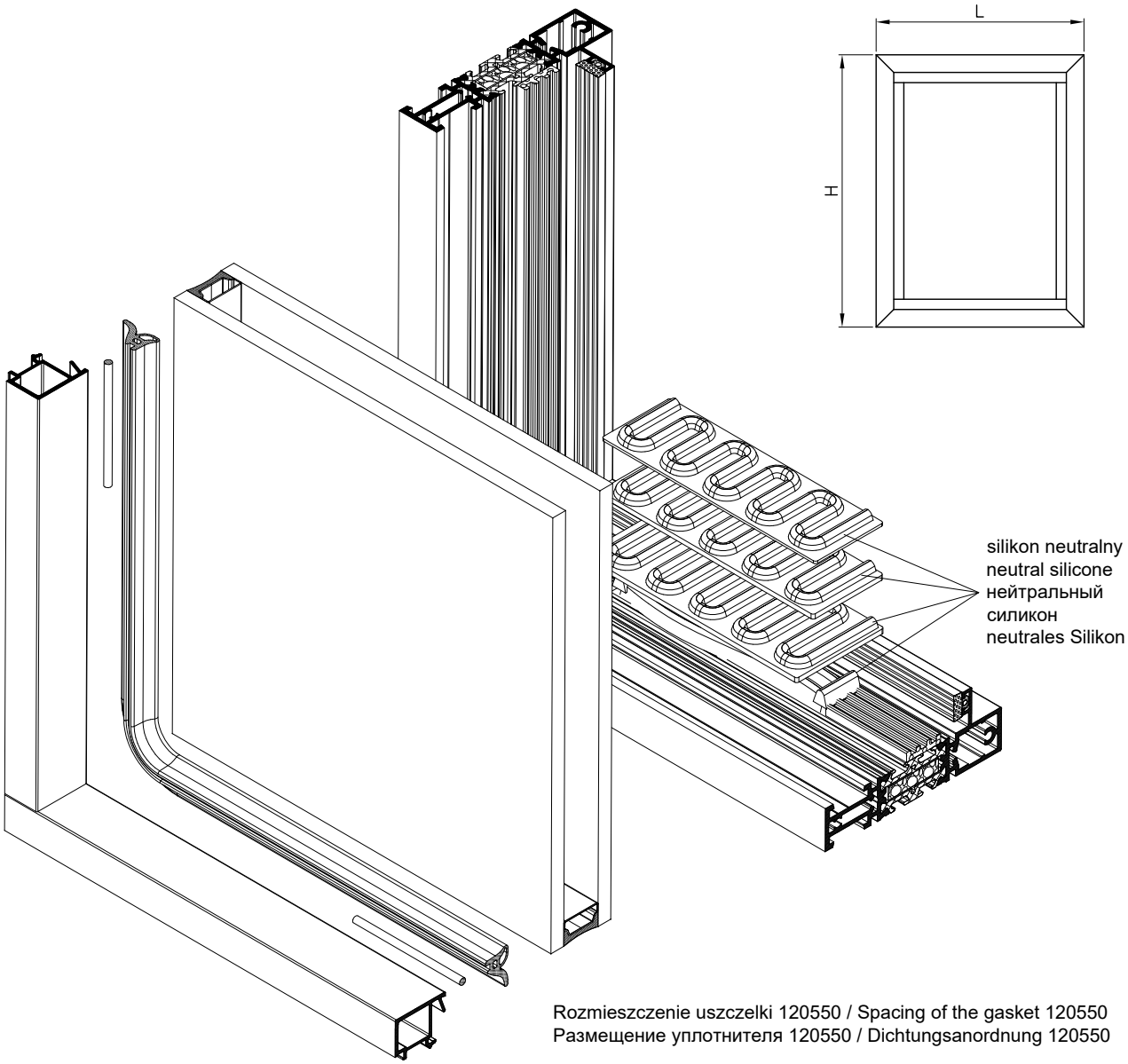

Rozmieszczenie uszczelki 120550 / Spacing of the gasket 120550
Размещение уплотнителя 120550 / Dichtungsanordnung 120550

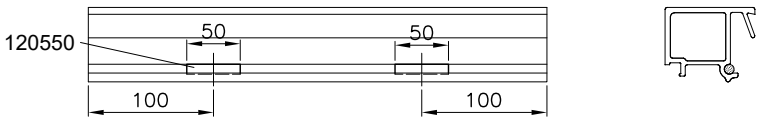

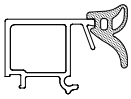

Uszczelki 120540, 120541, 120542, 120750 zaginać w narożach, kleić na środku górnej poprzeczki okna.
Bend gaskets 120540, 120541, 120542, 120750 in the corners, glue in mid part of upper crossbar of the window.
Уплотнительные прокладки 120540, 120541, 120542, 120750 загибать в углах, клеить посередине верхнего импоста окна.
Dichtungen 120540, 120541, 120542, 120750 in den Ecken biegen und in der Mitte des oberen Fensterquerträgers verkleben.

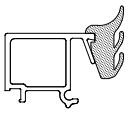

Uszczelki 120449, 120451, 120452 przycinać pod kątem 45° i kleić w narożach.
Cut gaskets 120449, 120451, 120452 at the angle of 45° and glue in the corners.
Уплотнительные прокладки 120449, 120451, 120452 подрезать под углом 45° и клеить в углах.
Dichtungen 120449, 120451, 120452 mit dem Winkel 45˚ zuschneiden und in den Ecken verkleben.

! Listwy przyszybowe należy docinać przy montażu. Luz pomiędzy listwami oraz listwą a ramą powinien być jak najmniejszy.
Glass beads are to be adjusted during setting-up. The margin between the beads as well as between the beads and the frame should be the least possible.
Штапики под стекло следует подрезать при монтаже. Зазор между штапиками и штапиком и рамой должен быть самым малым.
Die Glasleisten sind bei der Montage zuzuschneiden. Das Spiel zwischen den Leisten selbst und zwischen der Leiste und dem Rahmen soll möglichst klein sein.

MB-Slimline

Szklenie listwami "Slim"

Glazing with „Slim" type beads
Остекление при помощи штапиков „Slim"
Verglasung mit Leisten Typ „Slim"

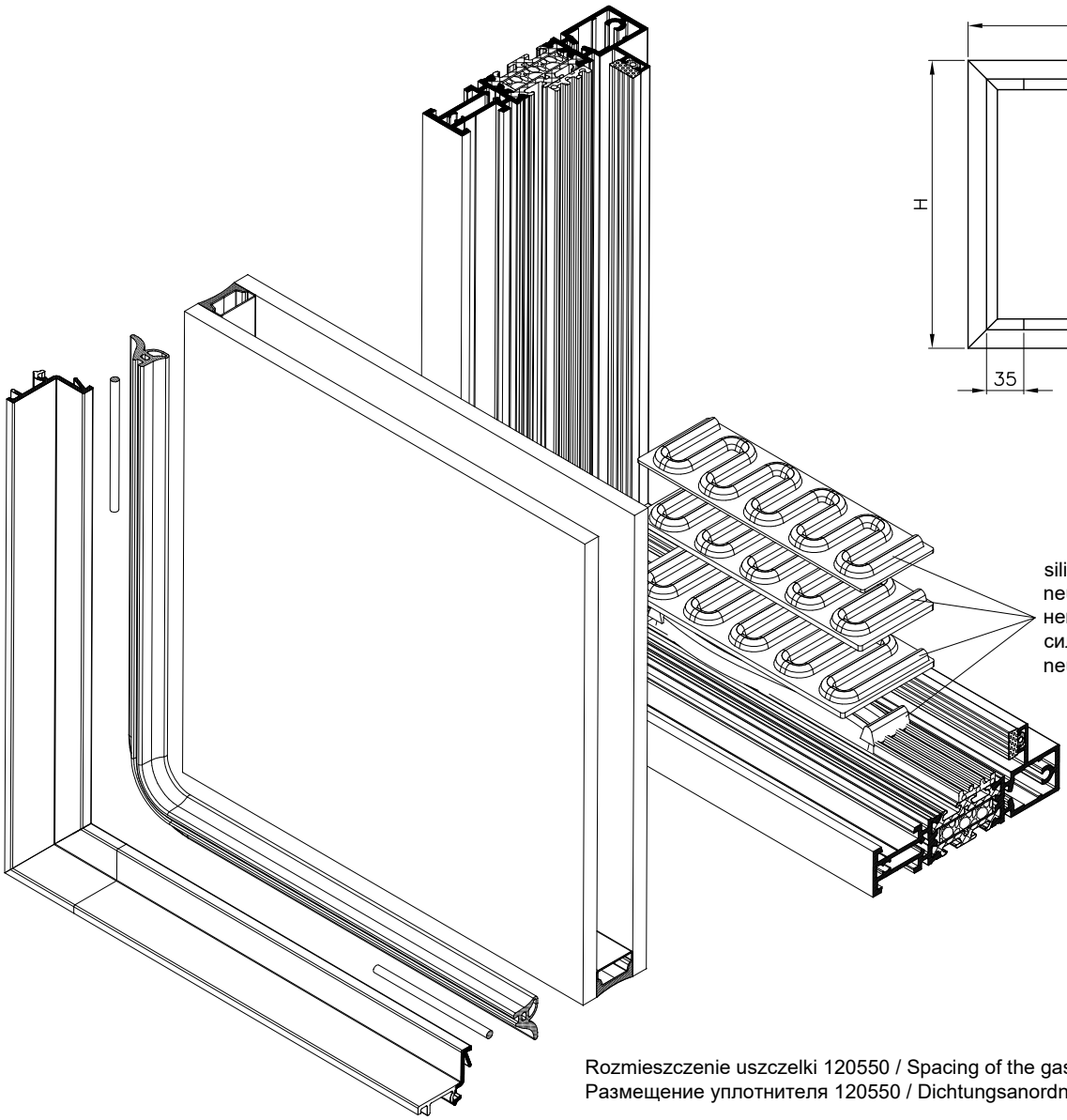

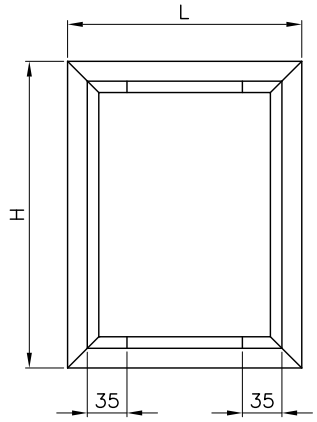

Rozmieszczenie uszczelki 120550 / Spacing of the gasket 120550
Размещение уплотнителя 120550 / Dichtungsanordnung 120550

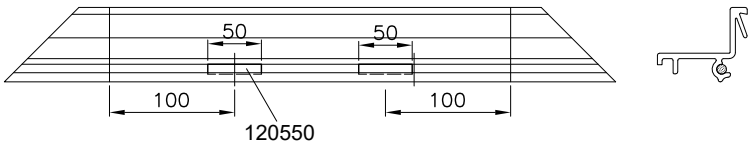

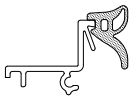

Uszczelki 120540, 120541, 120542, 120750 zaginać w narożach, kleić na środku górnej poprzeczki okna.
Bend gaskets 120540, 120541, 120542, 120750 in the corners, glue in mid part of upper crossbar of the window.
Уплотнительные прокладки 120540, 120541, 120542, 120750 загибать в углах, клеить посередине верхнего импоста окна.
Dichtungen 120540, 120541, 120542, 120750 in den Ecken biegen und in der Mitte des oberen Fensterquerträgers verkleben.

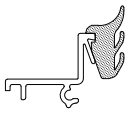

Uszczelki 120449, 120451, 120452 przycinać pod kątem 45° i kleić w narożach.
Cut gaskets 120449, 120451, 120452 at the angle of 45° and glue in the corners.
Уплотнительные прокладки 120449, 120451, 120452 подрезать под углом 45° и клеить в углах.
Dichtungen 120449, 120451, 120452 mit dem Winkel 45˚ zuschneiden und in den Ecken verkleben.

! Listwy przyszybowe należy docinać przy montażu. Luz pomiędzy listwami oraz listwą a ramą powinien być jak najmniejszy.
Glass beads are to be adjusted during setting-up. The margin between the beads as well as between the beads and the frame should be the least possible.
Штапики под стекло следует подрезать при монтаже. Зазор между штапиками и штапиком и рамой должен быть самым малым.
Die Glasleisten sind bei der Montage zuzuschneiden. Das Spiel zwischen den Leisten selbst und zwischen der Leiste und dem Rahmen soll möglichst klein sein.

MB-Slimline

Schematy rozmieszczenia spoiny silikonowej Typ A, Typ B

Silicone joint layout diagram Type A, Type B
Схема размещения силиконового шва Тип А, Тип В
Anordnung der Silikonfugen - Schema Typ A, Typ B

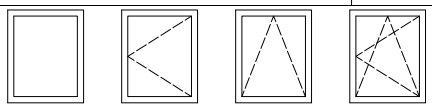

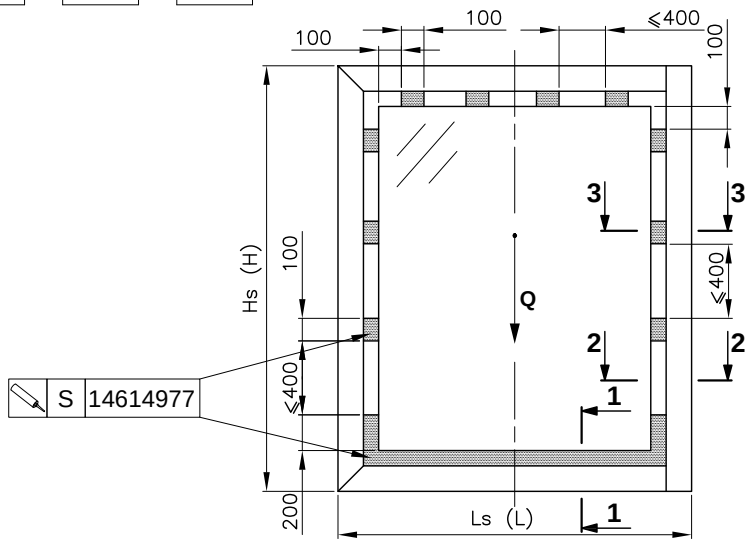

Maksymalne i minimalne wymiary, dobór kształtowników, ciężary skrzydeł oraz pól stałych pokazane są w rozdziale 03. Powierzchnie elementów klejonych muszą być czyszczone oraz aktywowane środkiem 12894941 dla uzyskania prawidłowego połączenia. Maksymalny czas od czyszczenia i aktywowania do nakładania kleju silikonowego wynosi 2 godz. Zalecane wymiary spoiny: szerokość = 6 ÷ 14mm, grubość = 5 ÷ 10mm. Szybę kleić klejem silikonowym 14614977 który musi byś kompatybilny z masami stosowanymi do produkcji szyb zespolonych. Zestawienie mas kompatybilnych przedstawiono w tabeli poniżej. W przypadku stosowania innych mas należy zbadać ich kompatybilność z klejem silikonowym 14614977. Temperatura nakładania kleju silikonowego: 5 ÷ 40 °C. Szczelina miedzy szybą i profilem powinna mieć stałą wartość - należy wyeliminować ewentualne ugięcie kształtownika w momencie aplikacji kleju i jego wiązania. Bezpośrednio po klejeniu (do 15min) należy sprawdzić i ewentualnie skorygować ustawienie ustawienie szyby względem profilu oraz skrzydła względem ościeżnic. Pełną funkcjonalność okno uzyskuje po 24 godz. od klejenia. Szczegółowe informacje na temat klejenia znajdują się w instrukcji I-03.

Maximum and minimum allowable dimensions. selection of sections, weight of sashes and fixed areas are shown in chapter 03. The surfaces of glued elements must be cleaned and activated with the agent 12894941 in order to obtain a proper joint. Maximum time span that can elapse from cleaning and activating to application of silicone adhesive is 2 hours. Recommended dimensions of the joint: width = 6 ÷ 14mm, thickness = 5 ÷ 10mm.The glass pane is to be glued with silicone adhesive 14614977, which must be compatible with sealants applied in the production of insulating glass units. An overview of compatible sealants has been shown in the table below. Where other sealants are applied, their compatibility with silicone adhesive 14614977 must be checked. Temperature of application of silicone adhesive: 5 ÷ 40 °C. The gap between the glass pane and the section should have a constant value - any deflection of the section should be eliminated at the time of application of glue and its bonding. After gluing (up to 15 min.) the position of the sash in relation to the frame should be checked. The window is fully operable 24 hours after gluing. Detailed information on gluing is contained in instruction I-03.

Максимальные и минимальны размеры, выбор профилей, а также массы створок и стационарных панелей показаны в разделе 03. Поверхности склеиваемых элементов должны быть чистыми, а также активированными с помощью препарата 12894941 для обеспечения правильного соединения. Время от очистки и активирования до нанесения силиконового клея не должно превысить 2 час. Рекомендуемые размеры шва: ширина = 6 ÷ 14 мм, толщина = 5 ÷ 10 мм. Стекло приклеивать силиконовым клеем 14614977, который должен быть совместимым с массами, используемыми для производства стеклопакетов. Перечень совместимых масс представлен в таблице ниже. В случае использования иных масс следует проверить из совместимость с силиконовым клеем 14614977. Температура нанесения силиконового клея: 5 ÷ 40°C. Зазор между стеклом и профилем должен иметь постоянную ширину - следует предотвратить возможность прогиба профиля во время нанесения клея и его схватывания. Сразу же после склеивания (до 15 мин.) следует проверить и при необходимости поправить установку стекла относительно профиля и установку створки относительно коробки. Полная функциональность окна обеспечивается через 24 часа после приклеивания. Подробная информация на тему склеивания представлена в инструкции I-03.

Maximale und minimale Abmessungen, Auswahl von Profilen, Gewichte von Flügeln und Festfeldern sind dem Kapitel 03 zu entnehmen.
Für die Vorbehandlung von Haftflächen ist das Reinigungs- und Aktivierungsmittel 12894941 einzusetzen. Die maximale Zeit zwischen dem Reinigen und Aktivieren und dem Auftragen des Silikonklebers beträgt 2 Stunden.Richtmaße der Fuge: Fugenbreite = 6 ÷ 14 mm, Fugendicke = 5 ÷ 10 mm. Die Glasscheibe ist mit Silikonkleber 14614977 zu kleben, der mit den für die Herstellung von Verbundglas eingesetzten Dichtstoffen verträglich ist. Der Übersicht von kleberverträglichen Dichtstoffen ist der Tabelle unten zu entnehmen. Beim Einsatz von anderen Dichtstoffen sind sie auf ihre Verträglichkeit mit dem Silikonkleber 14614977 zu prüfen. Auftragstemperatur des Silikonklebers beträgt 5 ÷ 40 °C. Der Spalt zwischen der Glasscheibe und dem Profil soll konstant sein - eine mögliche Durchbiegung des Profils beim Auftragen und Aushärten des Klebers ist zu vermeiden. Direkt nach dem Klebevorgang (bis zu 15 Minuten) ist die Einbaulage der Glasscheibe gegenüber dem Profil und dem Flügel zu überprüfen und ggbf. zu korrigieren. Nach 24 Std. ab Klebevorgang ist das Fenster voll funktionsfähig. Ausführliche Informationen über den Klebevorgang finden Sie in der Anweisung I-03.

Masy kompatybilne do produkcji szyb / Compatible sealaants for glass production / Схема размещения силиконового шва. / Kleberverträgliche Dichtstoffe für die Herstellung von Glasscheiben	
Dow Corning alkoxy silicone	IGK- IGK 330 - Polysulfide - in dark colors only
Kommerling - GD 115-grey - Mat-Nr: 213252 - PIB	Kommerling - GD 116 - Polysulfide - in dark colors only
Nedex Chemie Deutschland Gmbh - PS545R - Black - Polysulfide	Fenzi- Type S - Polysulfide - in dark colors only
ERPASAN - PIB	
ECI - Emcepren 200 LD - Polyurethane	

MB-Slimline

Rozmieszczenie wkładów izolacyjnych i spoiny silikonowej

Spacing of insulation inserts and silicone joint
Размещение изоляционных вставок и силиконового шва
Anordnung von Isoliereinsätzen und Silikonfugen

Skala 1:1,5

1 - 1

Typ A / Type A / Тип A / Typ A

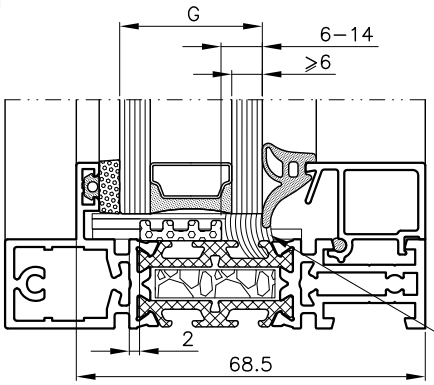

Typ B / Type B / Тип B / Typ B

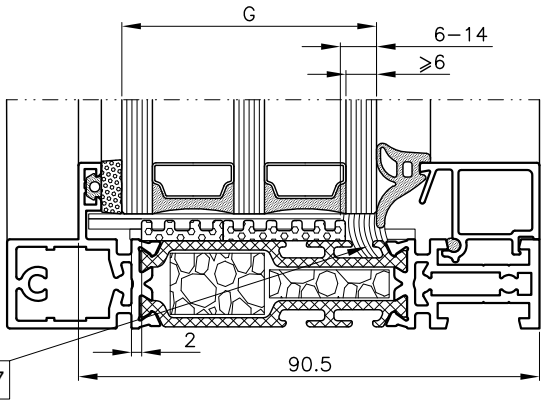

S 14614977

2 - 2

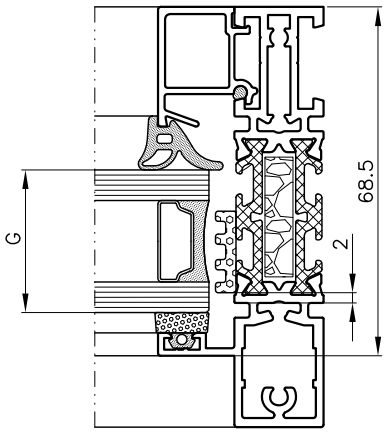

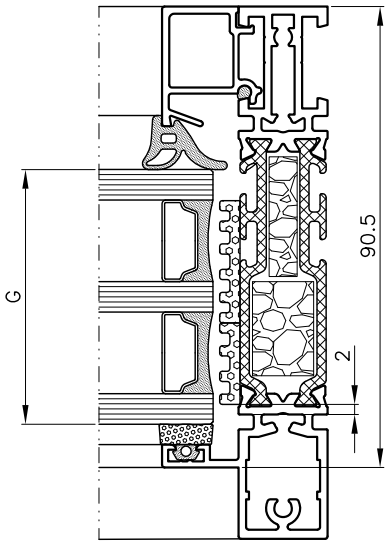

3 - 3

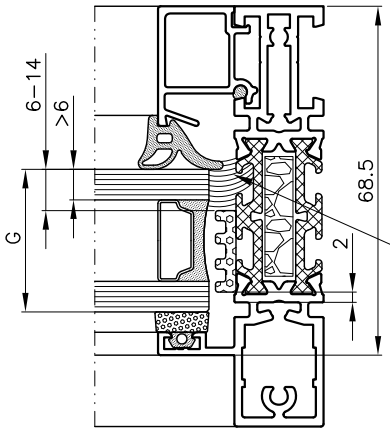

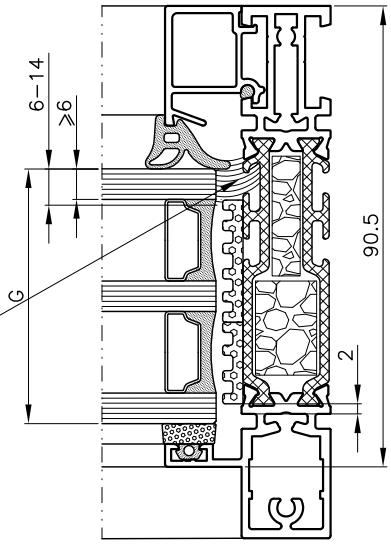

S 14614977

TYPOWE KONSTRUKCJE
TYPICAL STRUCTURES
ТИПОВЫЕ КОНСТРУКЦИИ
TYPISCHE KONSTRUKTIONEN

TYPOWE KONSTRUKCJE
Typ A
TYPICAL STRUCTURES
Type A
ТИПОВЫЕ КОНСТРУКЦИИ
Тип A
TYPISCHE KONSTRUKTIONEN
Typ A

MB-Slimline

Okno stałe
Fixed window
Глухое окно
Festfenster

Skala 1:2

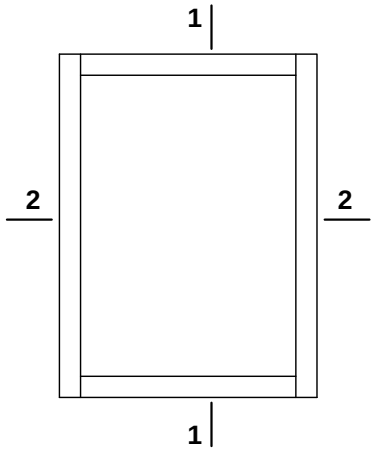

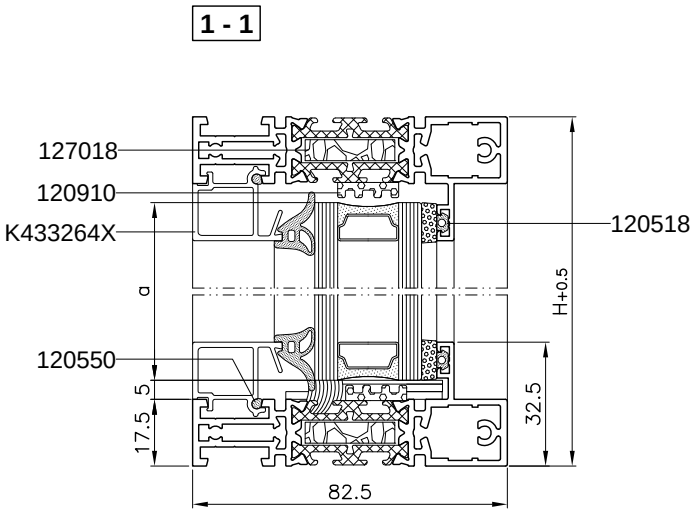

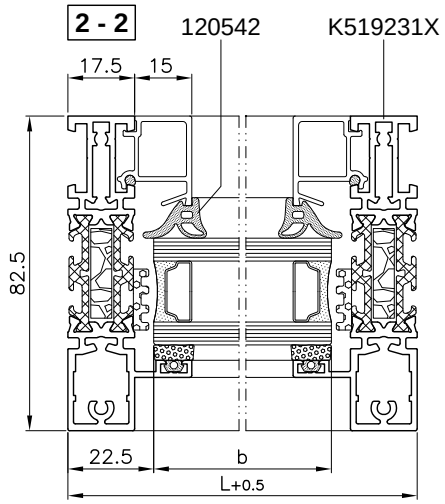

Kształtowniki / Profiles / Профили / Profile

№				1..
K519231X			H	2
			L-35	2
K433264X			H-65	2
			L-35	2

Wkłady izolacyjne / Insulation inserts
Изоляционные вкладыши / Isolatoren

№				1..
127018			H	2
			L-35	2

Szyby / Window panes / Стекло / Glasscheiben

	1..
a=H-45	1
b=L-45	

Akcesoria / Accessories / Комплектующие / Zubehör

№		1..
80453039		2
80453041		4
80453068		2
85730131		2
87222310		16
120518		2(a+b)
120542		2(a+b)
120550		8x50
120910		2(a+b)+40

MB-Slimline

Okno stałe
Fixed window
Глухое окно
Festfenster

Skala 1:2

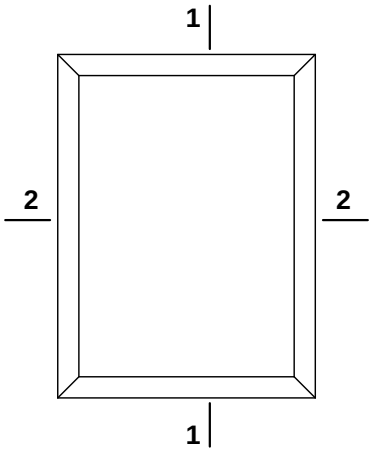

1 - 1

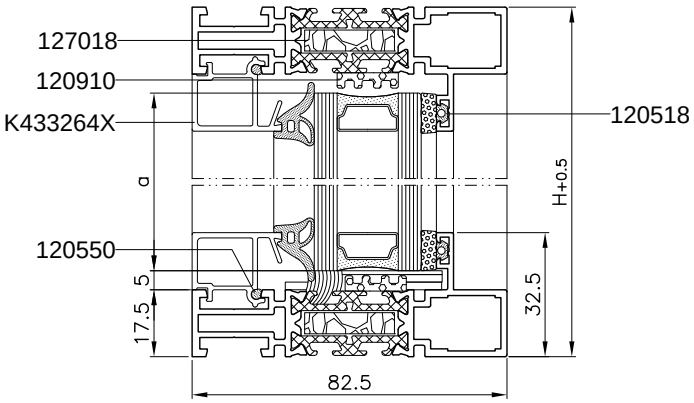

2 - 2

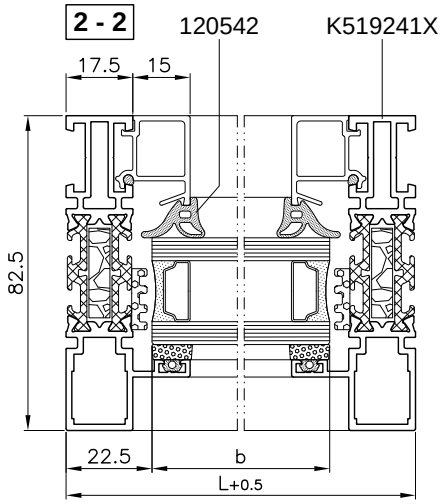

Kształtowniki / Profiles / Профили / Profile

№				1..
K519241X			H	2
			L	2
K433264X			H-65	2
			L-35	2

Wkłady izolacyjne / Insulation inserts
Изоляционные вкладыши / Isolatoren

№				1..
127018			H-12	2
			L-12	2

Szyby / Window panes / Стекло / Glasscheiben

	1..
a=H-45	1
b=L-45	

Akcesoria / Accessories / Комплектующие / Zubehör

№		1..
80124571		4
80124573		4
80453039		2
80453041		4
80453068		2
85730131		2
80376013		16
120518		2(a+b)
120542		2(a+b)
120550		8x50
120910		2(a+b)+40

MB-Slimline

Okno otwierane jednoskrzydłowe SG
Single-sash window SG
Открывающееся окно одностворчатое SG
Öffnendes einflügeliges Fenster SG

Skala 1:2

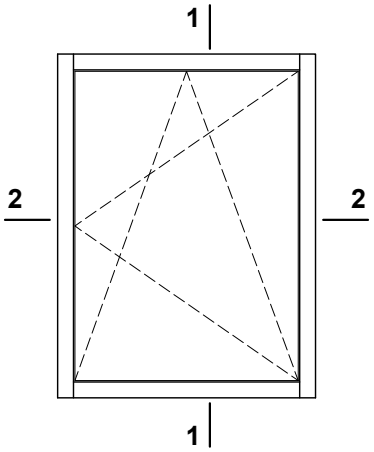

2 - 2

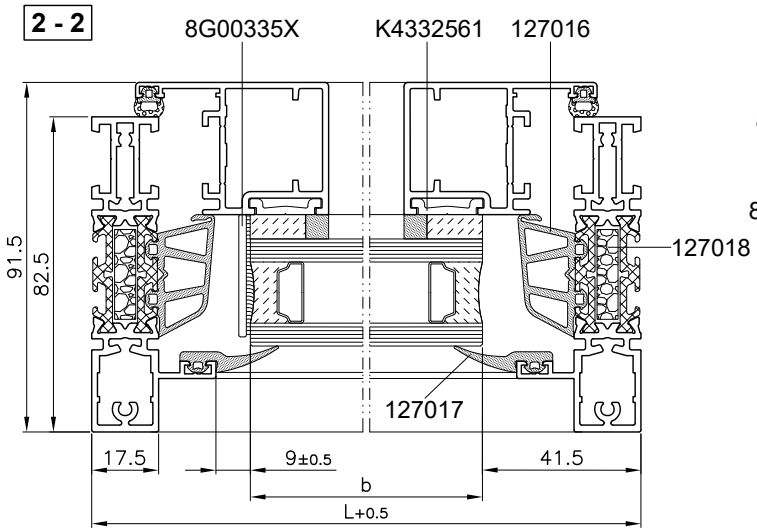

1 - 1

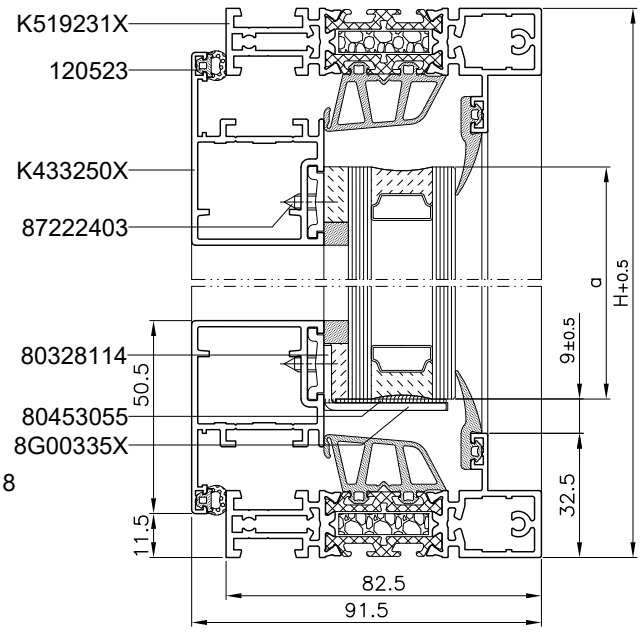

Kształtowniki / Profiles / Профили / Profile

№				1..
K519231X			H	2
			L-35	2
K433250X			H-23	2
			L-23	2
K4332561			H-83	2
			L-83	2

Szyby / Window panes / Стекло / Glasscheiben

	1..
a=H-83	1
b=L-83	

Wkłady izolacyjne / Insulation inserts
Изоляционные вкладыши / Isolatoren

№				1..
127018			H	2
			L-35	2

Maskownica / Mask / маска / Maske

№				1..
8G00335X			a=H-80	1
			b=L-82	1

Akcesoria / Accessories / Комплектующие / Zubehör

№		1..
80124430		4
80162107		4
80328114		2
80453055		2
87222310		16
87222405		4
120523		2(H+L)
127016		2(H+L)
127017		2(H+L)
127021		4

MB-Slimline

Okno otwierane jednoskrzydłowe

Single-sash window

Открывающееся окно одностворчатое

Öffnendes einflügeliges Fenster

Skala 1:2

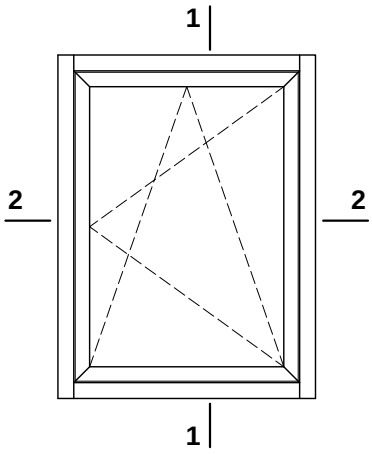

1 - 1

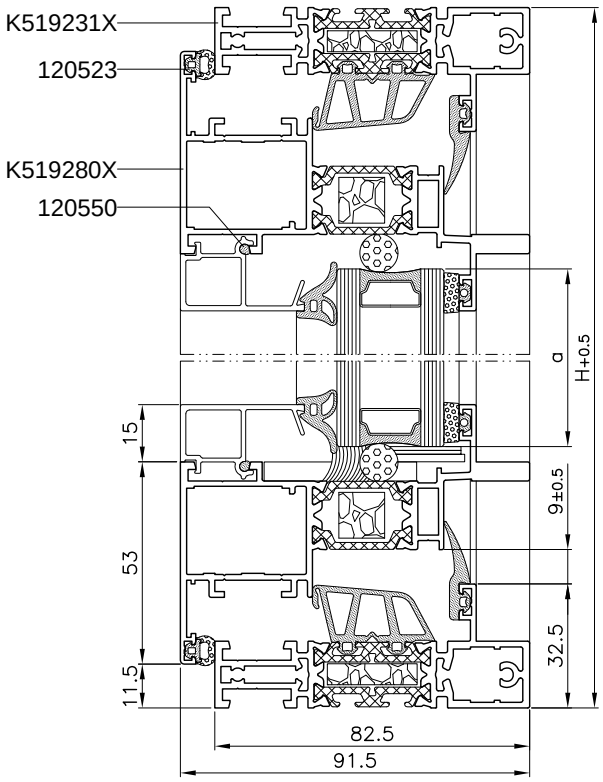

2 - 2

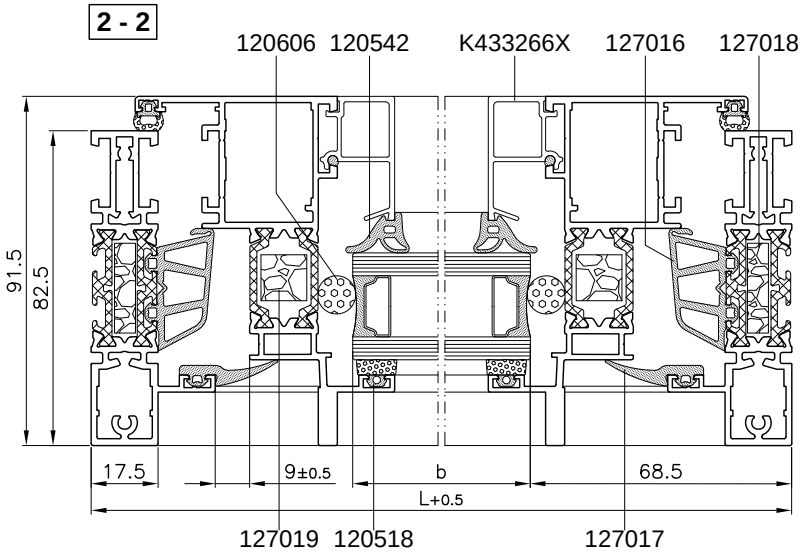

MB-Slimline

Okno otwierane jednoskrzydłowe
Single-sash window
Открывающееся окно одностворчатое
Öffnendes einflügeliges Fenster

Kształtowniki / Profiles / Профили / Profile

№				1..
K519231X			H	2
			L-35	2
K519280X			H-23	2
			L-23	2
K433266X			H-159	2
			L-129	2

Wkłady izolacyjne / Insulation inserts
Изоляционные вкладыши / Isolatoren

№				1..
127018			H-12	2
			L-12	2
127019			H-89	2
			L-89	2

Szyby / Window panes / Стекло / Glasscheiben

	1..
a1 = H-137	1
b1 = L-137	

Akcesoria / Accessories / Комплектующие / Zubehör

№		1..
80124337		4
80124574		4
80162107		4
80453039		4
80453068		10
80453089		6
85730131		2
87222310		16
120518		2(a+b)
120523		2(H+L)
120542		2(a+b)
120550		8x50
120606		2(a+b)+40
127016		2(H+L)
127017		2(H+L)
127021		4

MB-Slimline

Okno stałe i okno otwierane jednoskrzydłowe

Fixed window and single-sash window

Глухое окно и открывающееся окно одностворчатое

Festfenster und öffnendes einflügeliges Fenster

Skala 1:2

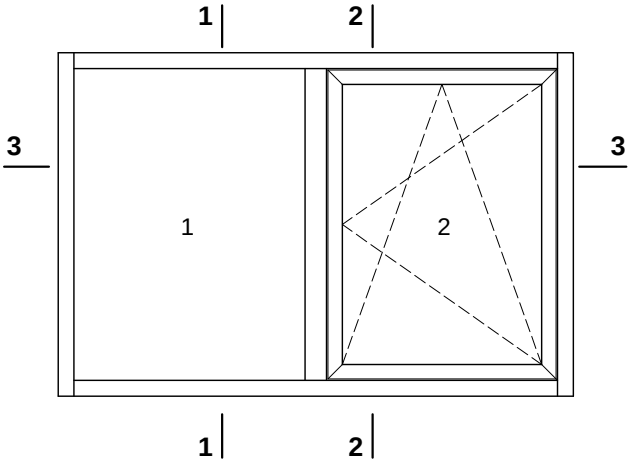

2 - 2

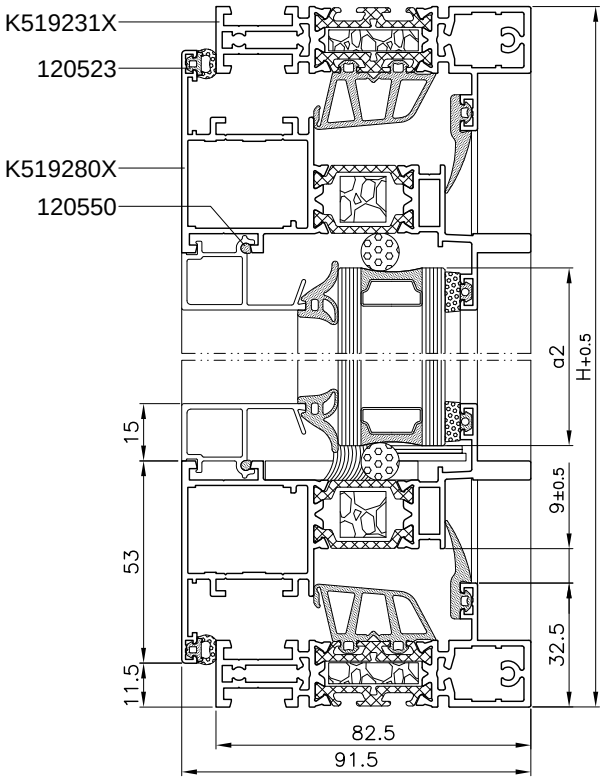

1 - 1

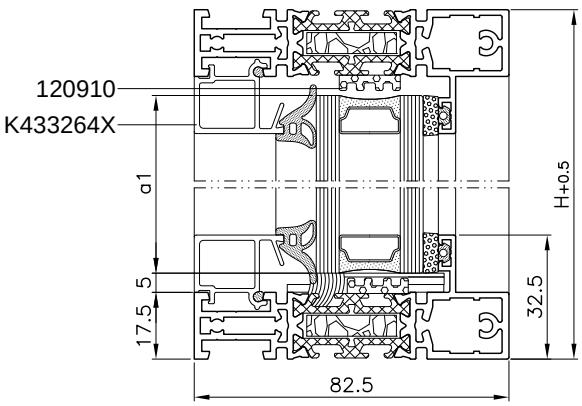

3 - 3

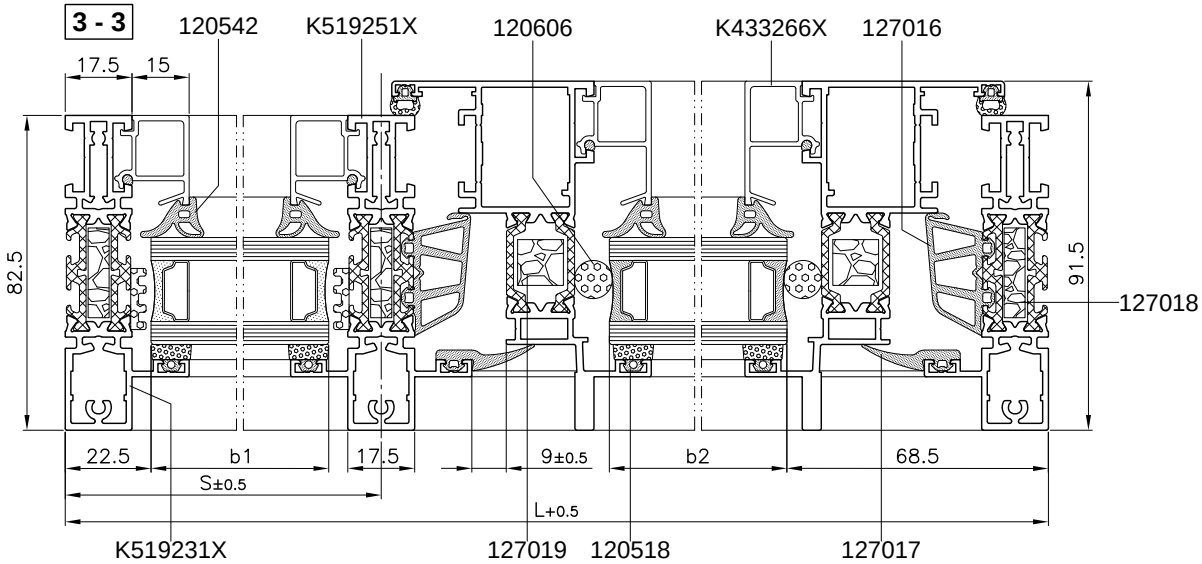

MB-Slimline

Okno stałe i okno otwierane jednoskrzydłowe

Fixed window and single-sash window
Глухое окно и открывающееся окно одностворчатое
Festfenster und öffnendes einflügeliges Fenster

Kształtowniki / Profiles / Профили / Profile

№				1..
K519231X			H	2
			L-35	2
K519280X			H-23	2
			L-S-14	2
K519251X			L-35	1
K433264X			H-65	2
			S-26	2
K433266X			H-159	2
			L-S-120	2

Wkłady izolacyjne / Insulation inserts
Изоляционные вкладыши / Isolatoren

№				1..
127018			H	2
			H-35	1
			L-35	2
127019			H-89	2
			L-S-80	2

Szyby / Window panes / Стекло / Glasscheiben

	1..
a1 = H-45	1
b1 = S-36	
a2 = H-137	1
b1 = L-S-128	

Akcesoria / Accessories / Комплектующие / Zubehör

№		1..
80124337		4
80124574		4
80162107		4
80453039		6
80453041		4
80453068		12
80453089		6
85730131		4
87222310		24
120518		2(a1+a2)+2(b1+b2)
120523		2(H+L-S)
120542		2(a1+a2)+2(b1+b2)
120550		16x50
120606		2(a2+b2)+40
120910		2(a1+b1)+40
127016		2(H+L-S)
127017		2(H+L-S)
127021		4

MB-Slimline

Okno otwierane dwuskrzydłowe z ruchomym słupkiem

Double-sash window with movable mullion

Открывающееся окно двухстворчатое со штульпом

Öffnendes zweiflügeliges Fenster mit Stulp

Skala 1:2

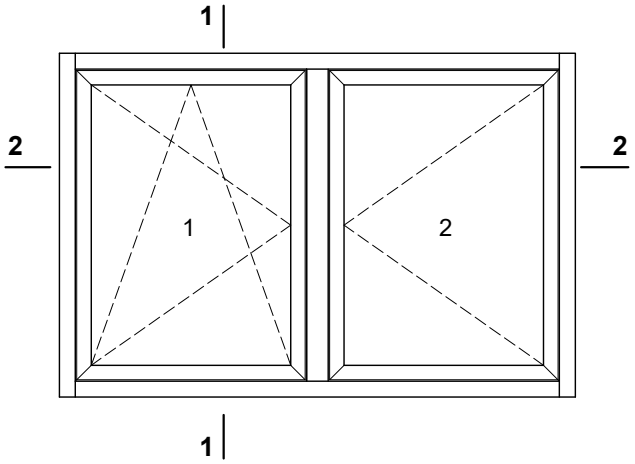

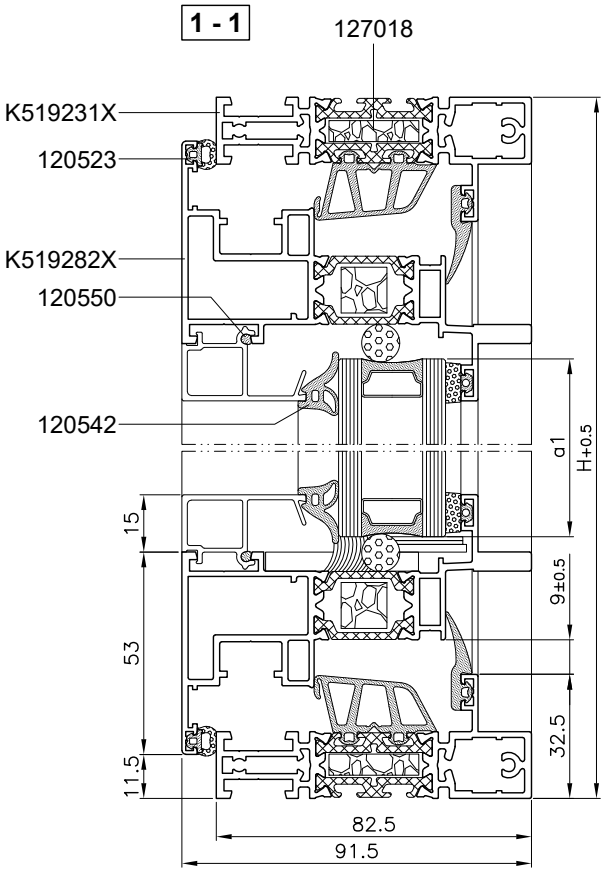

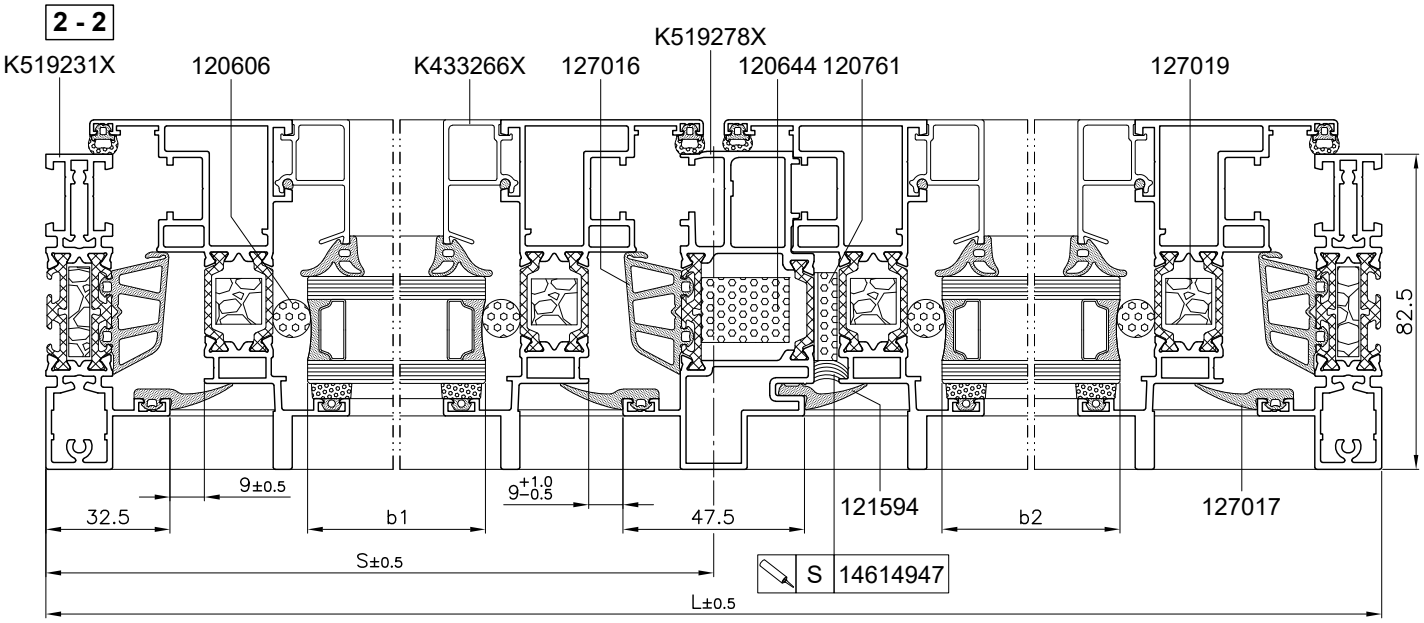

MB-Slimline

Okno otwierane dwuskrzydłowe z ruchomym słupkiem

Double-sash window with movable mullion
Открывающееся окно двухстворчатое со штульпом
Öffnendes zweiflügeliges Fenster mit Stulp

Kształtowniki / Profiles / Профили / Profile

№			1..
K519231X		H	2
		L-35	2
K519282X		H-23	4
		S-14,25	2
		L-S-14,25	2
K519278X		H-119	1
K433266X		H-159	4
		S-120,25	2
		L-S-120,25	2

Wkłady izolacyjne / Insulation inserts
Изоляционные вкладыши / Isolatoren

№			1..
127018		H	2
		L-35	2
127019		H-89	4
		S-80	2
		L-S-80	2
120644		H-119	1
120761		H-99	1

Szyby / Window panes / Стекло / Glasscheiben

	1..
a1 = H-137	1
b1 = S-128	
a2 = H-137	1
b1 = L-S-128	

Akcesoria / Accessories / Комплектующие / Zubehör

№		1..
80124337		8
80124421		8
80162139		8
121595		1
121596		1
80453039		8
80453068		19
80453089		11
85730131		3
87222310		16
87252509		2 -10
120518		2(a1+a2)+2(b1+b2)
120523		4H+2L
120542		2(a1+a2)+2(b1+b2)
120550		16x50
120606		2(a1+a2+b1+b2)+80
127016		3H+2L
127017		3H+2L
121594		H
127021		4

TYPOWE KONSTRUKCJE
Typ B
TYPICAL STRUCTURES
Type B
ТИПОВЫЕ КОНСТРУКЦИИ
Тип B
TYPISCHE KONSTRUKTIONEN
Typ B

MB-Slimline

Okno stałe
Fixed window
Глухое окно
Festfenster

Skala 1:2

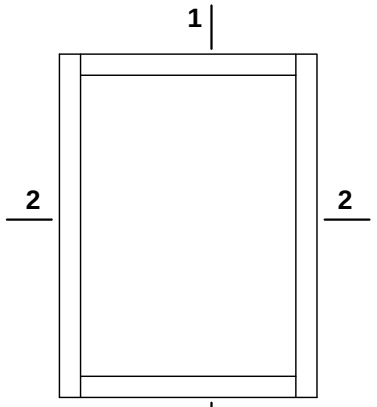

1 - 1

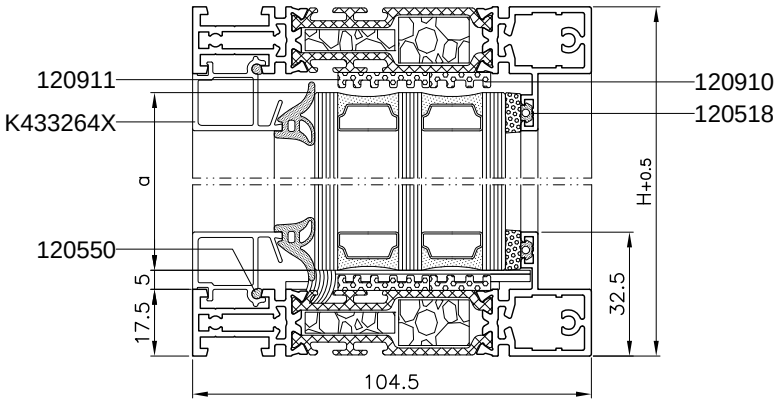

2 - 2

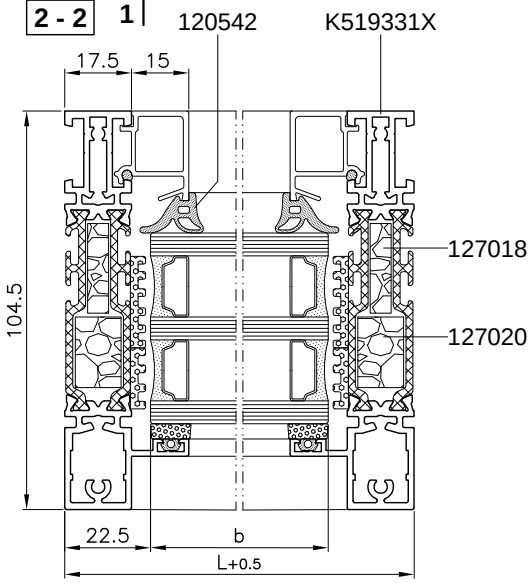

Kształtowniki / Profiles / Профили / Profile

№				1..
K519331X			H	2
			L-35	2
K433264X			H-65	2
			L-35	2

Wkłady izolacyjne / Insulation inserts
Изоляционные вкладыши / Isolatoren

№				1..
127018			H	2
			L-35	2
127020			H	2
			L-35	2

Szyby / Window panes / Стекло / Glasscheiben

	1..
a=H-45	1
b=L-45	

Akcesoria / Accessories / Комплектующие / Zubehör

№		1..
80453045		6
80490083		2
85730131		2
87222310		16
120518		2(a+b)
120542		2(a+b)
120550		8x50
120910		2(a+b)+40
120911		2(a+b)+40

MB-Slimline

Okno stałe
Fixed window
Глухое окно
Festfenster

Skala 1:2

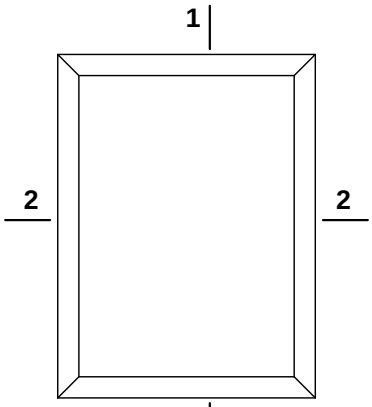

2 - 2

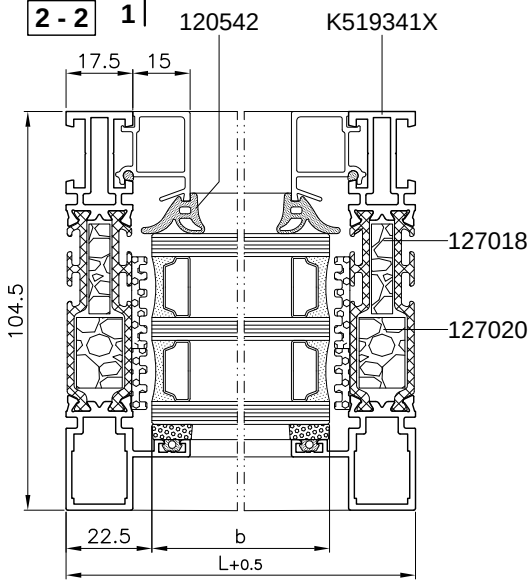

1 - 1

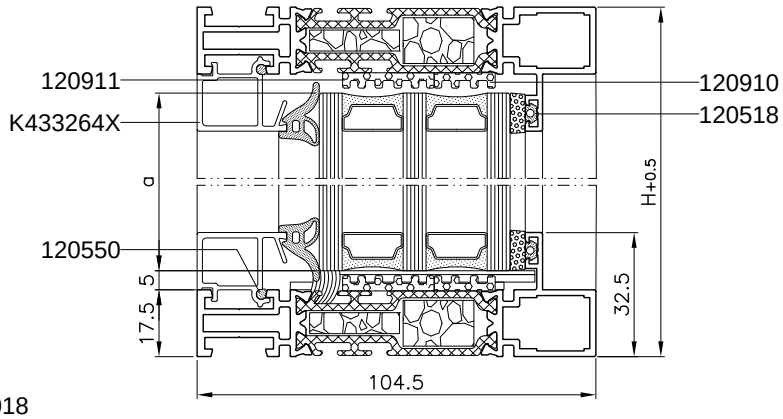

Kształtowniki / Profiles / Профили / Profile

№				1..
K519341X			H	2
			L	2
K433264X			H-65	2
			L-35	2

Wkłady izolacyjne / Insulation inserts
Изоляционные вкладыши / Isolatoren

№				1..
127018			H-12	2
			L-12	2
127020			H-6	2
			L-6	2

Szyby / Window panes / Стекло / Glasscheiben

	1..
a=H-45	1
b=L-45	

Akcesoria / Accessories / Комплектующие / Zubehör

№		1..
80124571		4
80124573		4
80453045		6
80490083		2
85730131		2
80376013		16
120518		2(a+b)
120542		2(a+b)
120550		8x50
120910		2(a+b)+40
120911		2(a+b)+40

MB-Slimline

Okno otwierane jednoskrzydłowe SG

Single-sash window SG
Открывающееся окно одностворчатое SG
Öffnendes einflügeliges Fenster SG

Skala 1:2

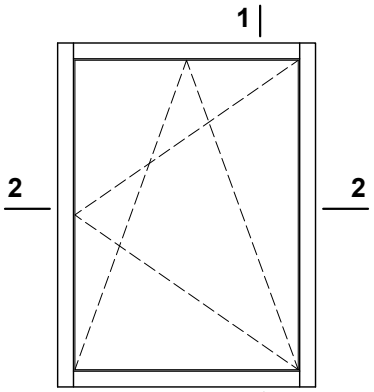

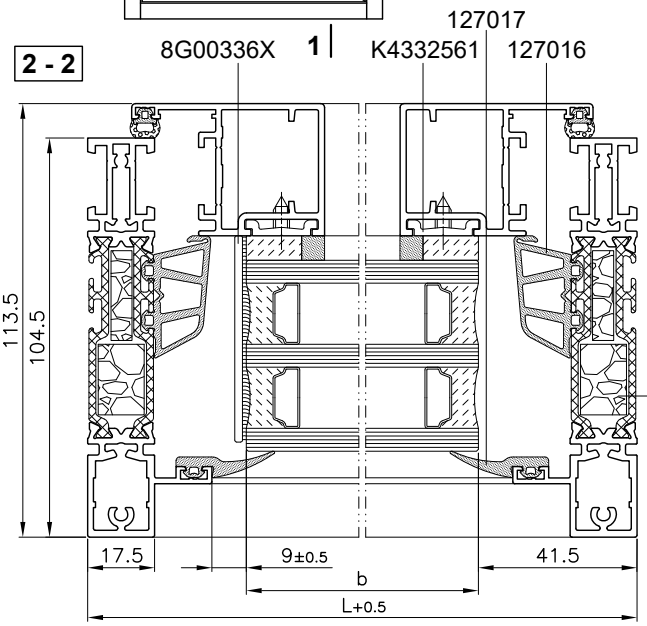

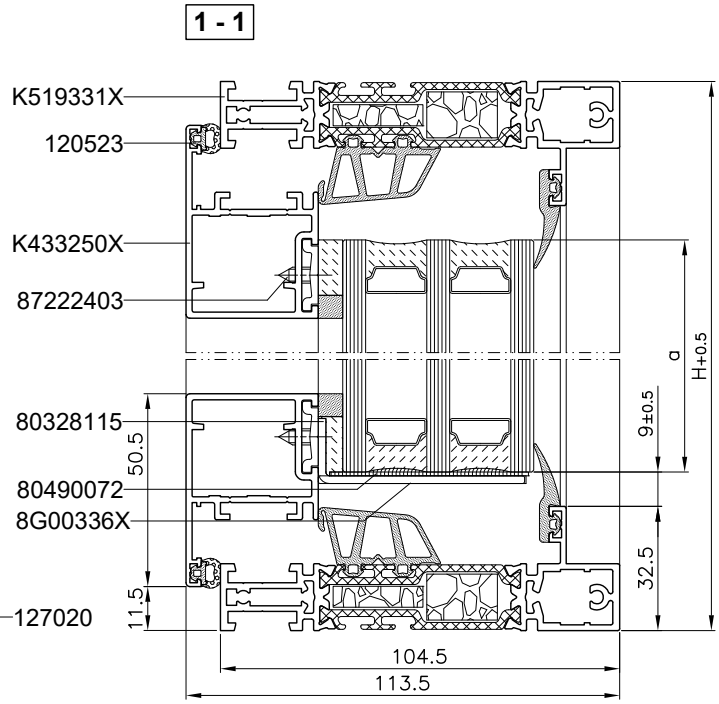

Kształtowniki / Profiles / Профили / Profile

№				1..
K519331X			H	2
			L-35	2
K433250X			H-23	2
			L-23	2
K4332561			H-83	2
			L-83	2

Wkłady izolacyjne / Insulation inserts / Изоляционные вкладыши / Isolatoren

№				1..
127018			H	2
			L-35	2
127020			H	2
			L-35	2

Maskownica / Mask / маска / Maske

№				1..
8G00336X			a=H-80	1
			b=L-82	1

Akcesoria / Accessories / Комплектующие / Zubehör

№		1..
80124430		4
80162107		4
80328115		2
80490072		2
87222310		16
87222405		4
120523		2(H+L)
127016		2(H+L)
127017		2(H+L)
127021		4

Szyby / Window panes / Стекло / Glasscheiben

	1..
a=H-83	1
b=L-83	

MB-Slimline

Okno otwierane jednoskrzydłowe

Single-sash window

Открывающееся окно одностворчатое

Öffnendes einflügeliges Fenster

Skala 1:2

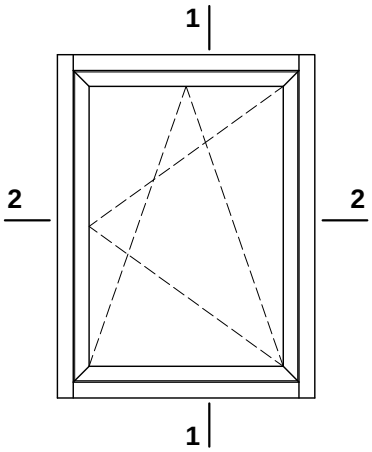

1 - 1

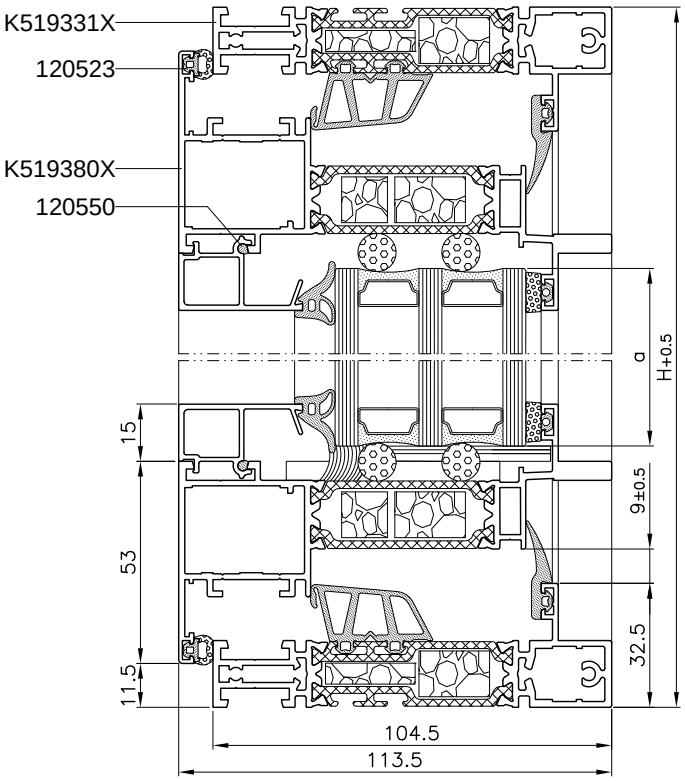

2 - 2

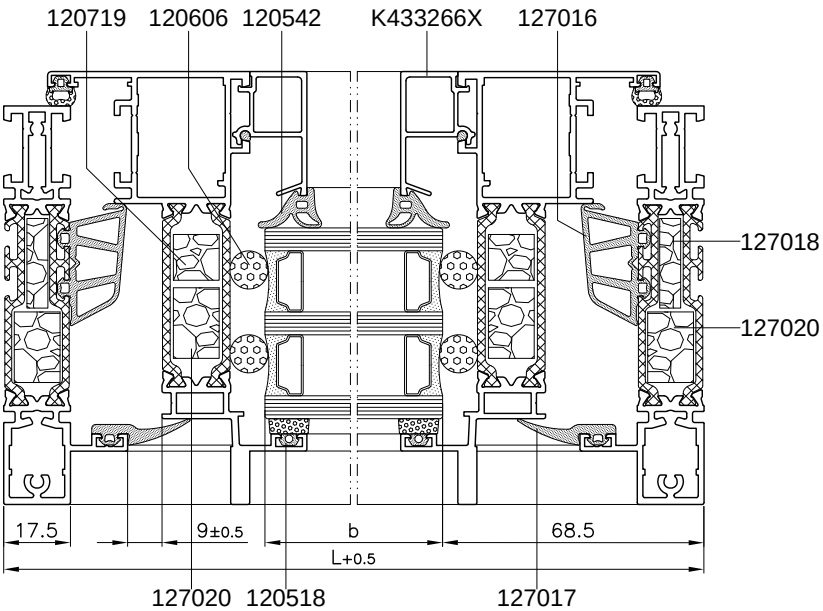

MB-Slimline

Okno otwierane jednoskrzydłowe
Single-sash window
Открывающееся окно одностворчатое
Öffnendes einflügeliges Fenster

Kształtowniki / Profiles / Профили / Profile

№				1..
K519331X			H	2
			L-35	2
K519380X			H-23	2
			L-23	2
K433266X			H-159	2
			L-129	2

Wkłady izolacyjne / Insulation inserts
Изоляционные вкладыши / Isolatoren

№				1..
127018			H	2
			L-35	2
127019			H-89	2
			L-89	2
127020			H	2
			L-35	2
			H-89	2
			L-89	2

Szyby / Window panes / Стекло / Glasscheiben

	1..
a1 = H-137	1
b1 = L-137	

Akcesoria / Accessories / Комплектующие / Zubehör

№		1..
80124337		4
80124574		4
80162107		4
80453045		4
80453098		6
80490083		10
85730131		2
87222310		16
120518		2(a+b)
120523		2(H+L)
120542		2(a+b)
120550		8x50
120606		4(a+b)+160
127016		2(H+L)
127017		2(H+L)
127021		4

MB-Slimline

Okno stałe i okno otwierane jednoskrzydłowe

Fixed window and single-sash window

Глухое окно и открывающееся окно одностворчатое

Festfenster und öffnendes einflügeliges Fenster

Skala 1:2

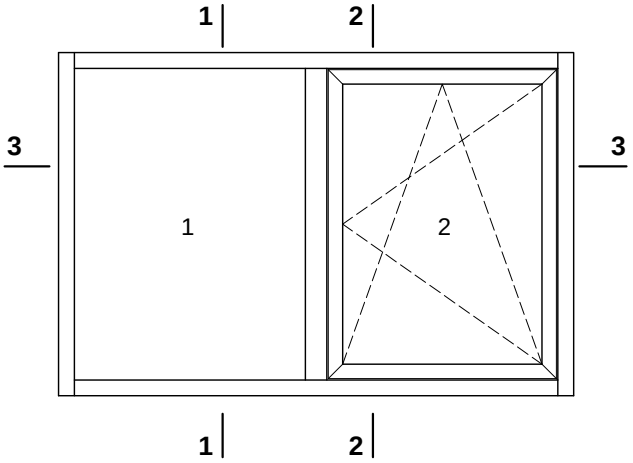

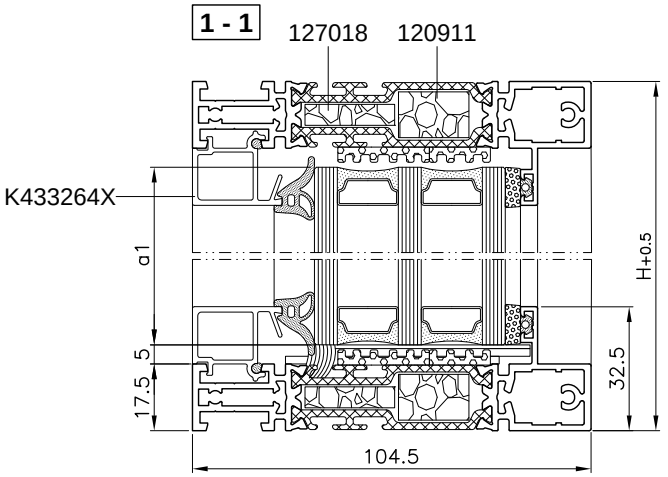

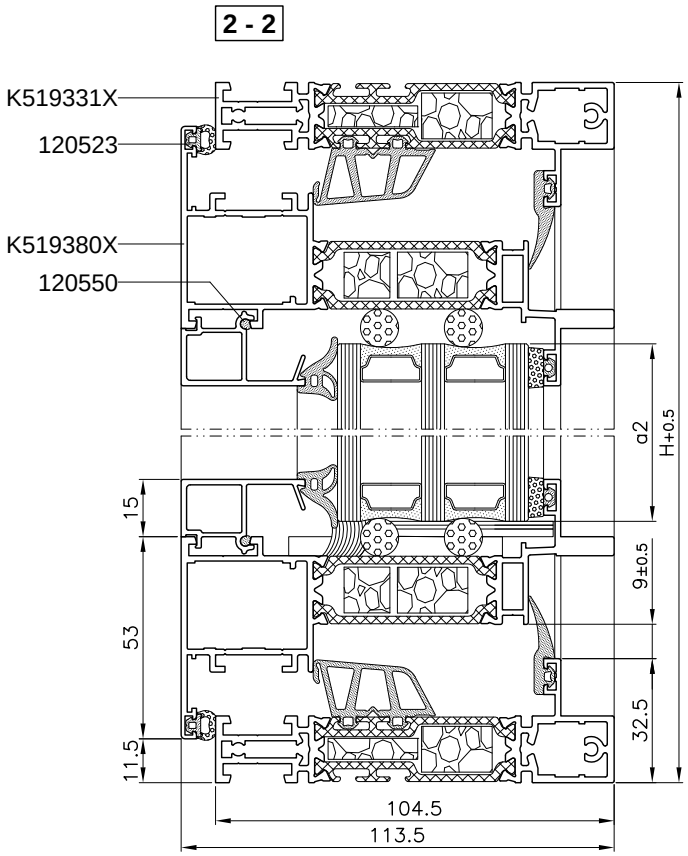

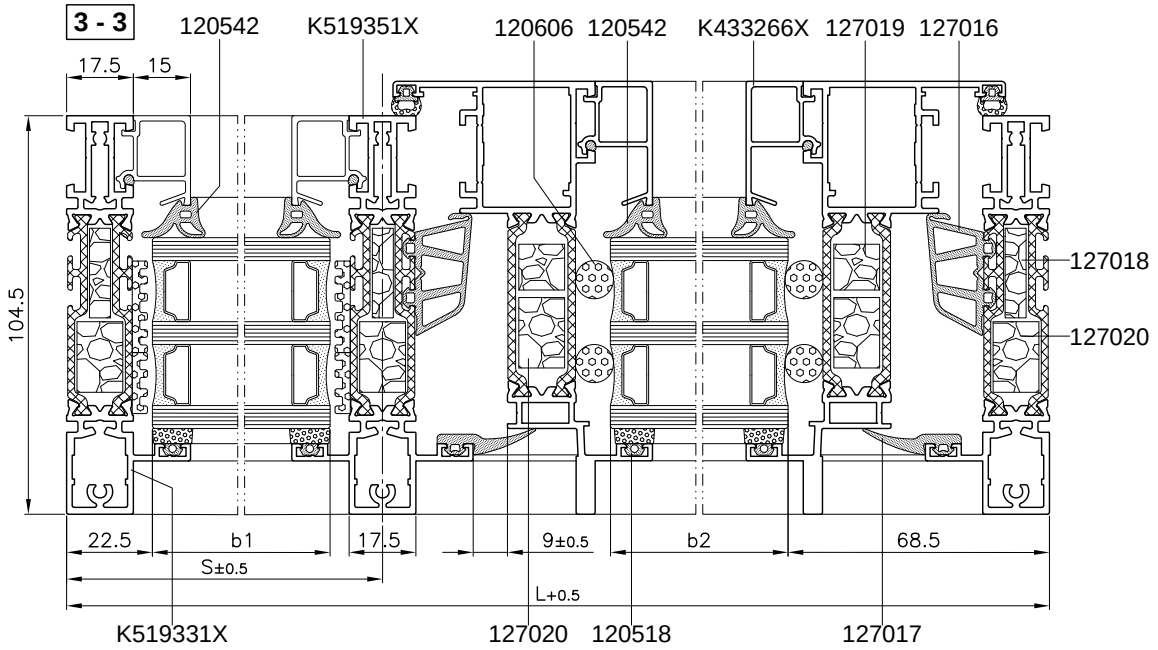

MB-Slimline

Okno stałe i okno otwierane jednoskrzydłowe
Fixed window and single-sash window
Глухое окно и открывающееся окно одностворчатое
Festfenster und öffnendes einflügeliges Fenster

Kształtowniki / Profiles / Профили / Profile

№				1..
K519331X			H	2
			L-35	2
K519380X			H-23	2
			L-S-14	2
K519351X			L-35	1
K433264X			H-65	2
			S-26	2
K433266X			H-159	2
			L-S-120	2

Wkłady izolacyjne / Insulation inserts
Изоляционные вкладыши / Isolatoren

№				1..
127018			H	2
			H-35	1
			L-35	2
127019			H-89	2
			L-S-80	2
127020			H	2
			H-35	1
			L-35	2
			H-89	2
			L-S-80	2

Szyby / Window panes / Стекло / Glasscheiben

	1..
a1 = H-45	1
b1 = S-36	
a2 = H-137	1
b2 = L-S-128	

Akcesoria / Accessories / Комплектующие / Zubehör

№		1..
80124337		4
80124574		4
80162107		4
80453045		10
80490083		12
80453098		6
85730131		4
87222310		24
120518		2(a1+a2)+2(b1+b2)
120523		2(H+L-S)
120542		2(a1+a2)+2(b1+b2)
120550		16x50
120606		4(a+b)+160
120910		2(a1+b1)+40
120911		2(a1+b1)+40
127016		2(H+L-S)
127017		2(H+L-S)
127021		4

MB-Slimline

Okno otwierane dwuskrzydłowe z ruchomym słupkiem

Double-sash window with movable mullion

Открывающееся окно двухстворчатое со штульпом

Öffnendes zweiflügeliges Fenster mit Stulp

Skala 1:2

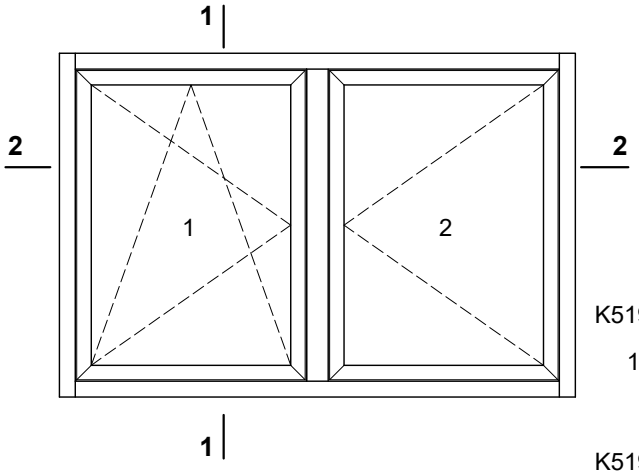

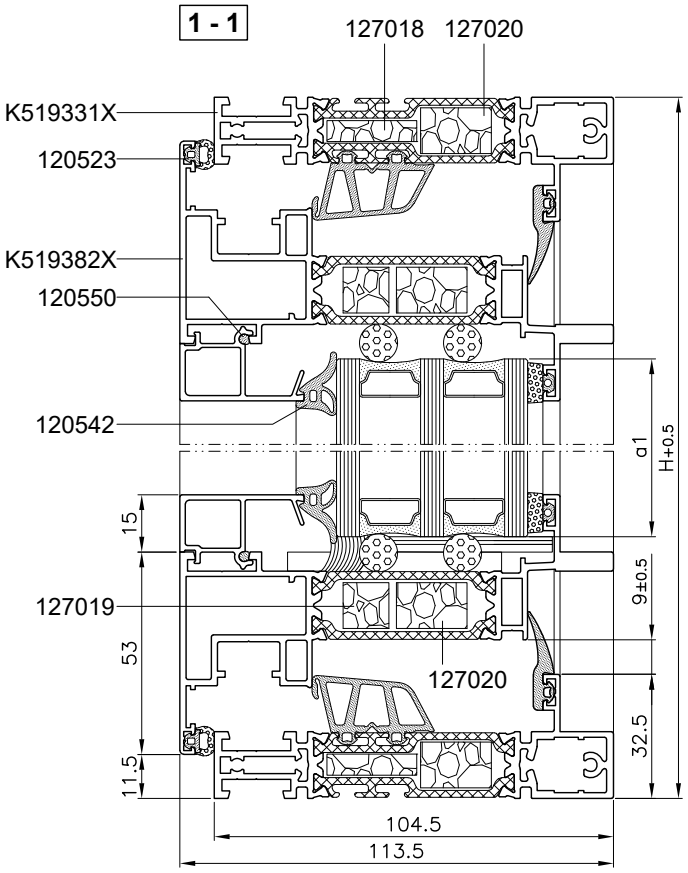

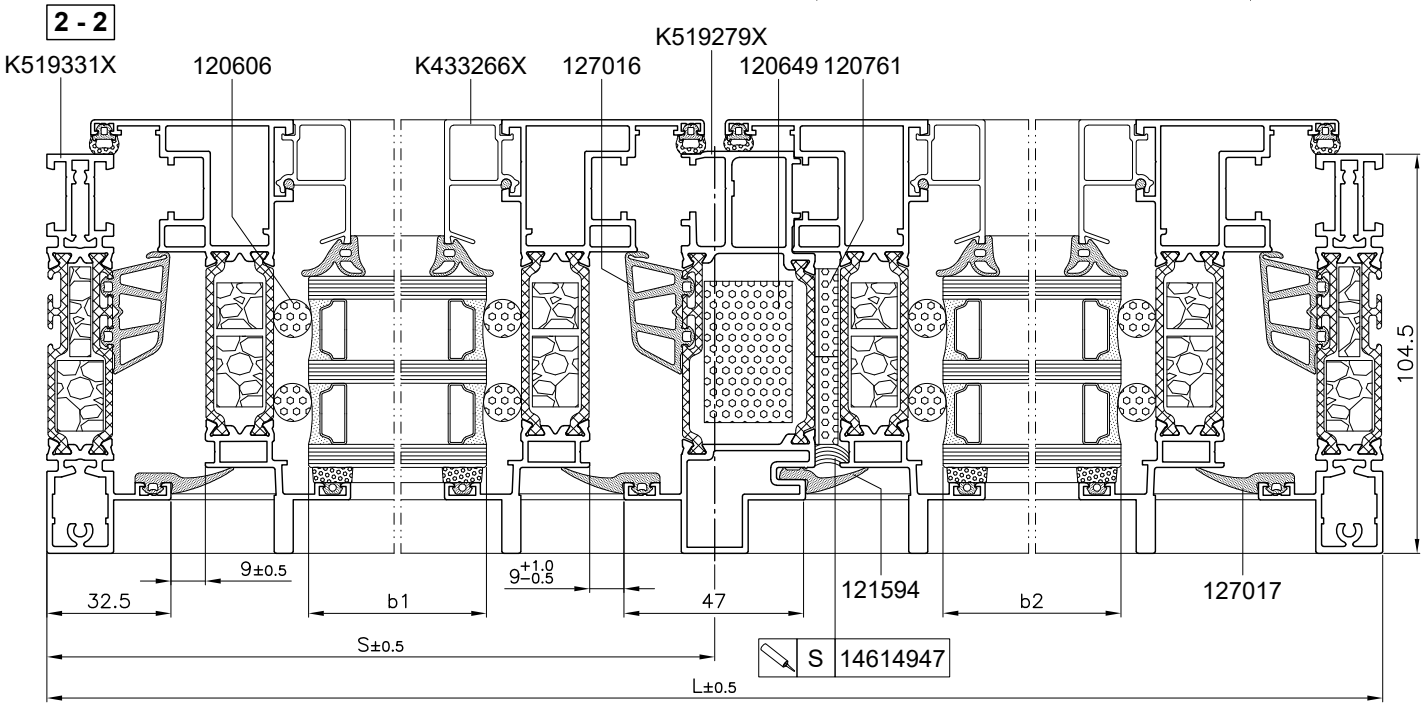

MB-Slimline

Okno otwierane dwuskrzydłowe z ruchomym słupkiem

Double-sash window with movable mullion
Открывающееся окно двухстворчатое со штульпом
Öffnendes zweiflügeliges Fenster mit Stulp

Kształtowniki / Profiles / Профили / Profile

№			1..
K519331X		H	2
		L-35	2
K519382X		H-23	4
		S-14,25	2
		L-S-14,25	2
K519279X		H-119	1
K433266X		H-159	4
		S-120,25	2
		L-S-120,25	2

Wkłady izolacyjne / Insulation inserts
Изоляционные вкладыши / Isolatoren

№			1..
127018		H	2
		L-35	2
127019		H-89	4
		S-80	2
		L-S-80	2
127020		H	2
		L-35	2
		H-89	4
		S-80	2
		L-S-80	2
120649		H-119	1
120761		H-99	2

Szyby / Window panes / Стекло / Glasscheiben

	1..
a1 = H-137	1
b1 = S-128	
a2 = H-137	1
b1 = L-S-128	

Akcesoria / Accessories / Комплектующие / Zubehör

№		1..
80124337		8
80124421		8
80162139		8
121597		1
121598		1
80453045		8
80453098		11
80490083		19
85730131		3
87222310		16
87252509		2 -10
120518		2(a1+a2)+2(b1+b2)
120523		4H+2L
120542		2(a1+a2)+2(b1+b2)
120550		16x50
120606		4(a1+a2+b1+b2)+160
127016		3H+2L
127017		3H+2L
121594		H
127021		4

PRZYKŁADY ZABUDOWY
EXAMPLES OF ASSEMBLY
ПРИМЕРЫ ЗАСТРОЙКИ
KONSTRUKTIONSBEISPIELE

PRZYKŁADY ZABUDOWY
Typ A
EXAMPLES OF ASSEMBLY
Type A
ПРИМЕРЫ ЗАСТРОЙКИ
Тип A
KONSTRUKTIONSBEISPIELE
Typ A

MB-Slimline

Przykład zabudowy - dolne osadzenie okna

Example of development - bottom setting of window
Примеры застройки - нижняя застройка окна
Beispiel der Bebauung - unteres Fensteranschlagen

Skala 1:1,5

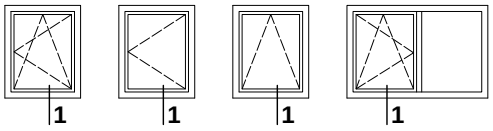

1

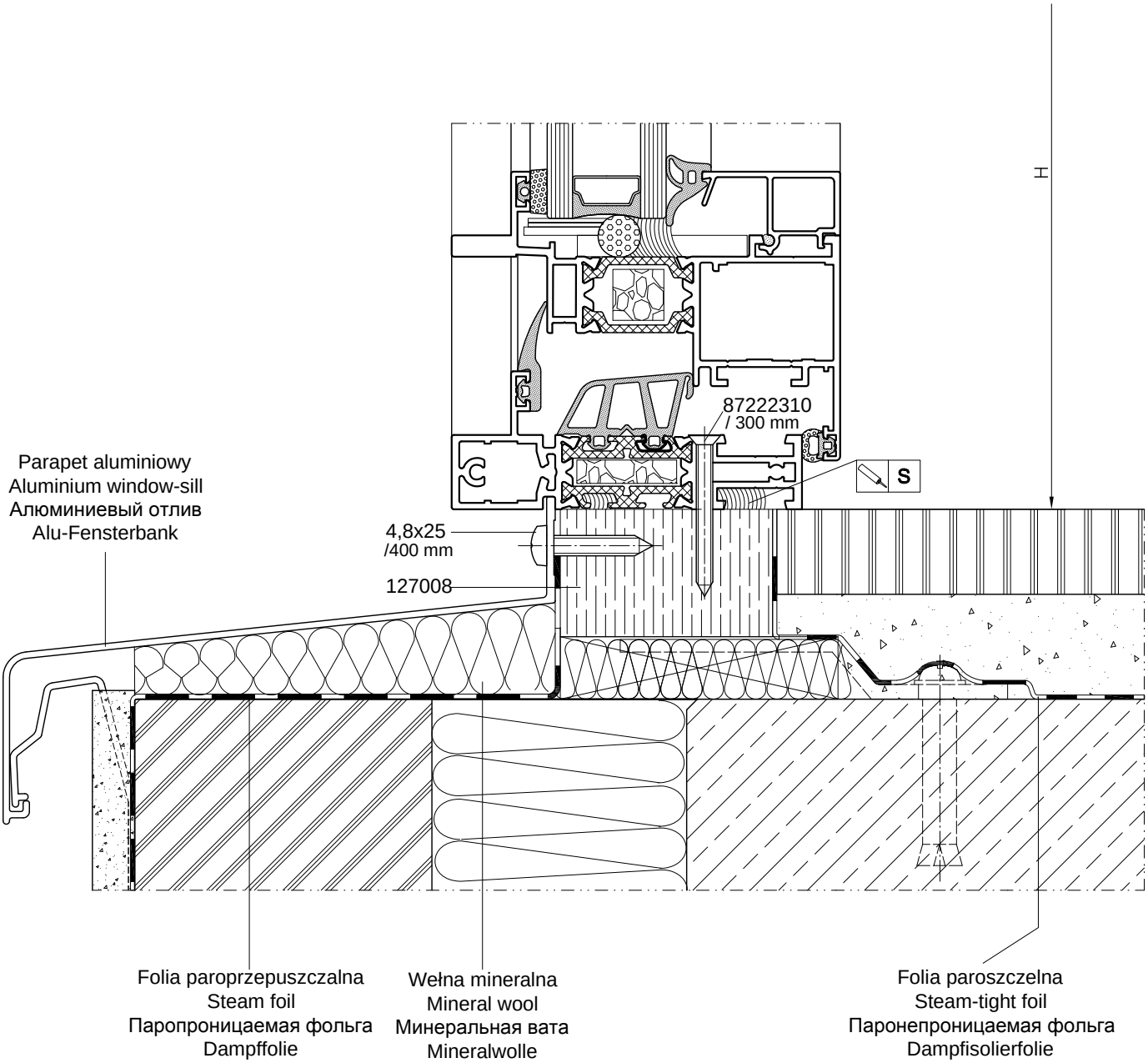

Przykład dolnego osadzenia okna otwieranego w murze warstwowym. Analogicznie osadzić okno stałe.
An example of bottom setting of an opening window in a sandwich wall. Similarly assemble a fixed window.
Пример нижней застройки открываемого окна в многослойной стене.Глухое окно установить аналогично.
Beispiel des unteren Anschlagens von öffnendem Fenster in einer Schichtenmauer. Das Festfenster analog anschlagen.

MB-Slimline

Przykład zabudowy - górne osadzenie okna

Example of assembly - upper setting of window
Примеры застройки - верхняя застройка окна
Beispiel der Bebauung - oberes Fensteranschlagen

Skala 1:1,5

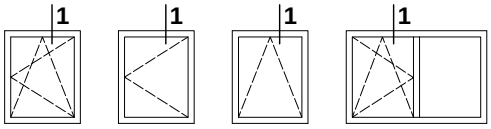

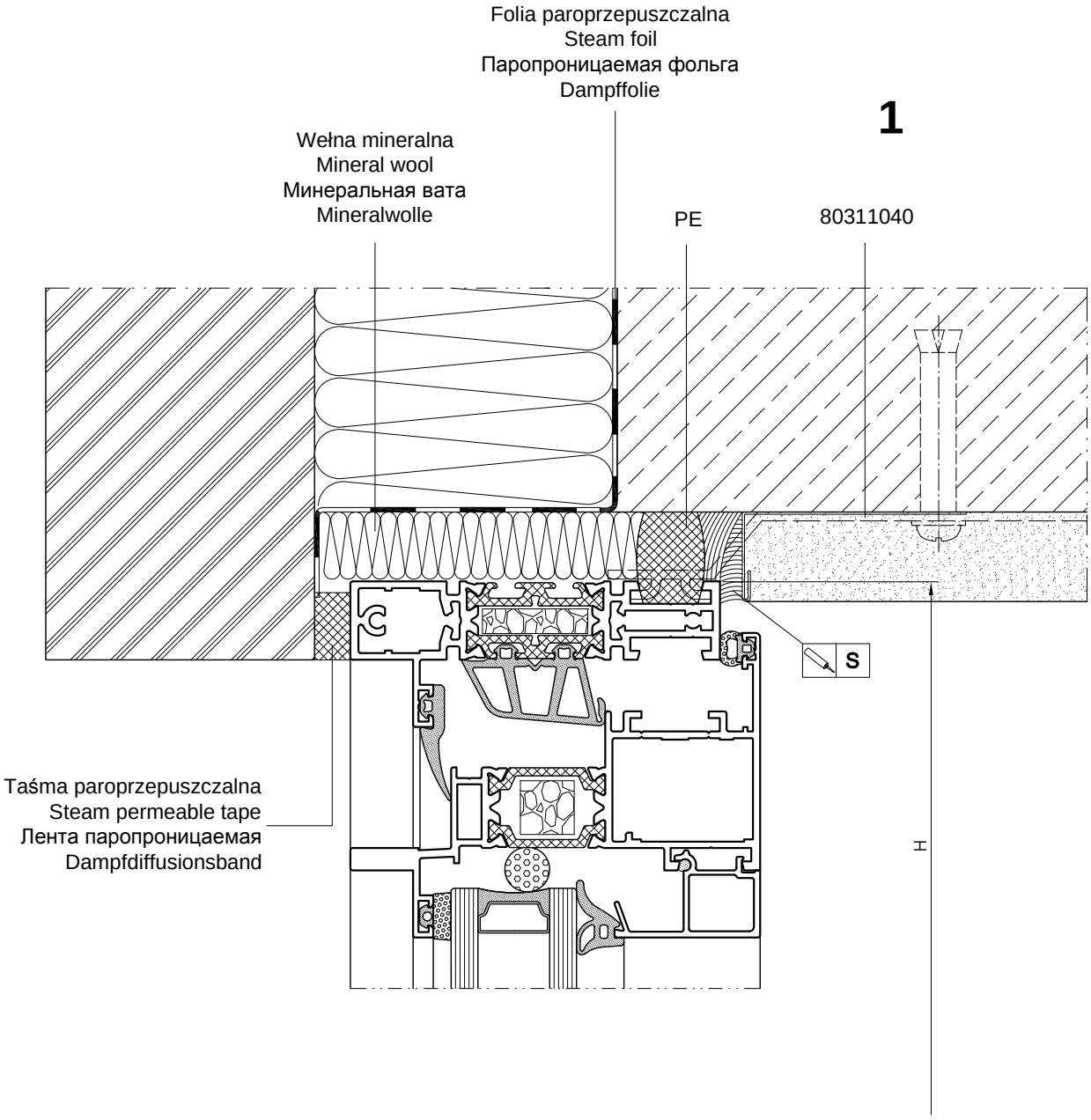

Przykład górnego osadzenia okna otwieranego w murze warstwowym. Analogicznie osadzić okno stałe.
An example of upper setting of an opening window in a sandwich wall. Similarly assemble a fixed window.
Пример верхней застройки открываемого окна в многослойной стене.Глухое окно установить аналогично.
Beispiel des oberen Anschlagens von öffnendem Fenster in einer Schichtenmauer. Das Festfenster analog anschlagen.

MB-Slimline

Przykład zabudowy - boczne osadzenie okna

Example of assembly - lateral setting of window
Примеры застройки - боковая застройка окна
Beispiel der Bebauung - seitliches Fensteranschlagen

Skala 1:1,5

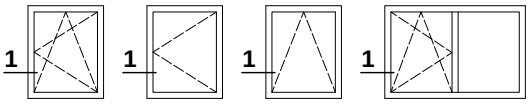

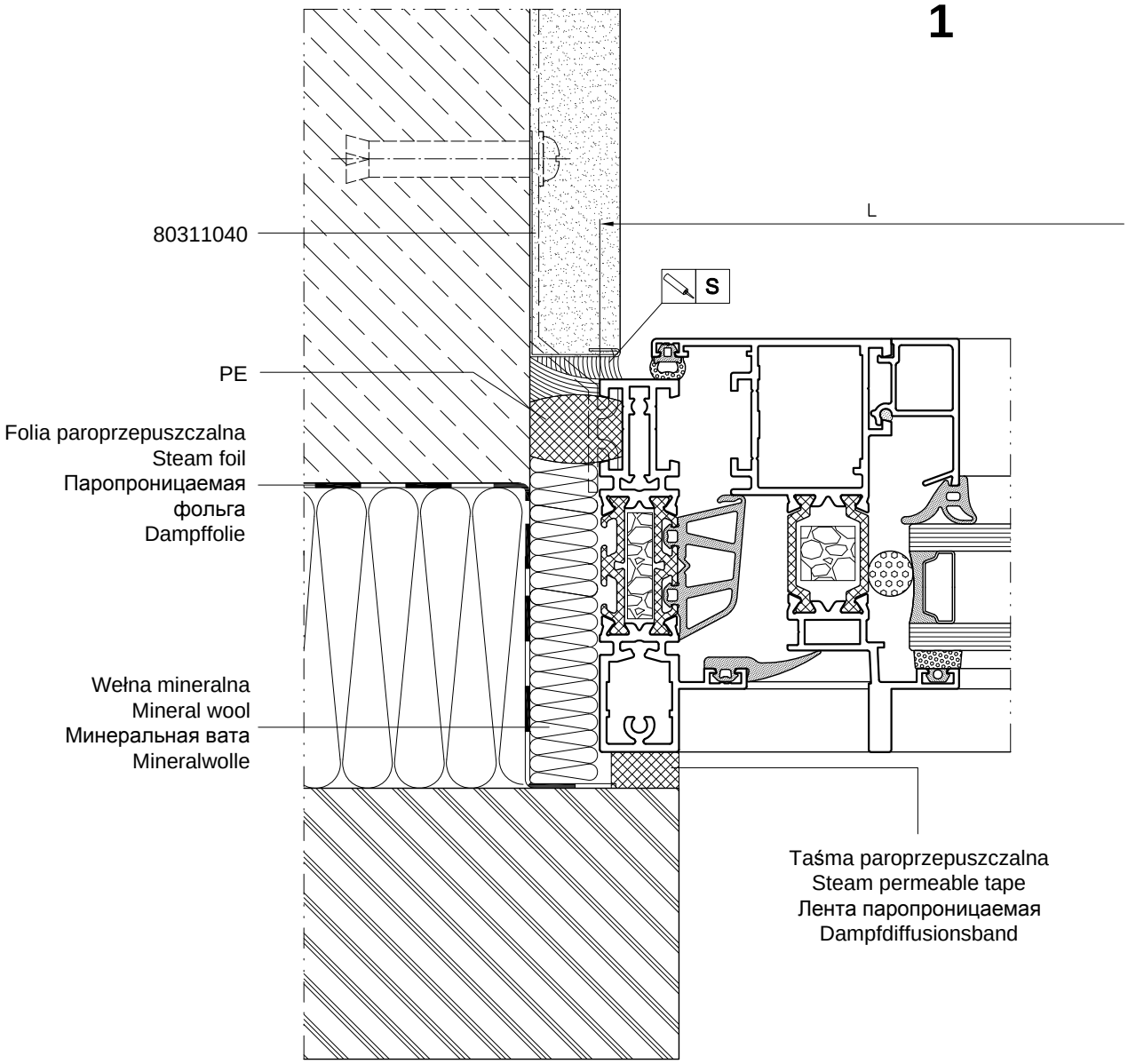

Przykład bocznego osadzenia okna otwieranego w murze warstowym. Analogicznie osadzić okno stałe.
An example of lateral setting of an opening window in a sandwich wall. Similarly assemble a fixed window.
Пример боковой установки окна открывающегося в многослойной стене. Глухое окно установить аналогично.
Beispiel des seitlichen Anschlagens vom öffnenden Fenster in einer Schichtenmauer.

PRZYKŁADY ZABUDOWY
Typ B
EXAMPLES OF ASSEMBLY
Type B
ПРИМЕРЫ ЗАСТРОЙКИ
Тип B
KONSTRUKTIONSBEISPIELE
Typ B

MB-Slimline

Przykład zabudowy - dolne osadzenie okna

Example of development - bottom setting of window
Примеры застройки - нижняя застройка окна
Beispiel der Bebauung - unteres Fensteranschlagen

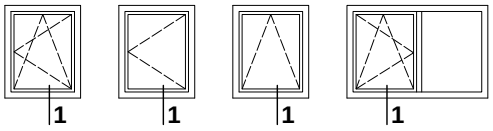

1

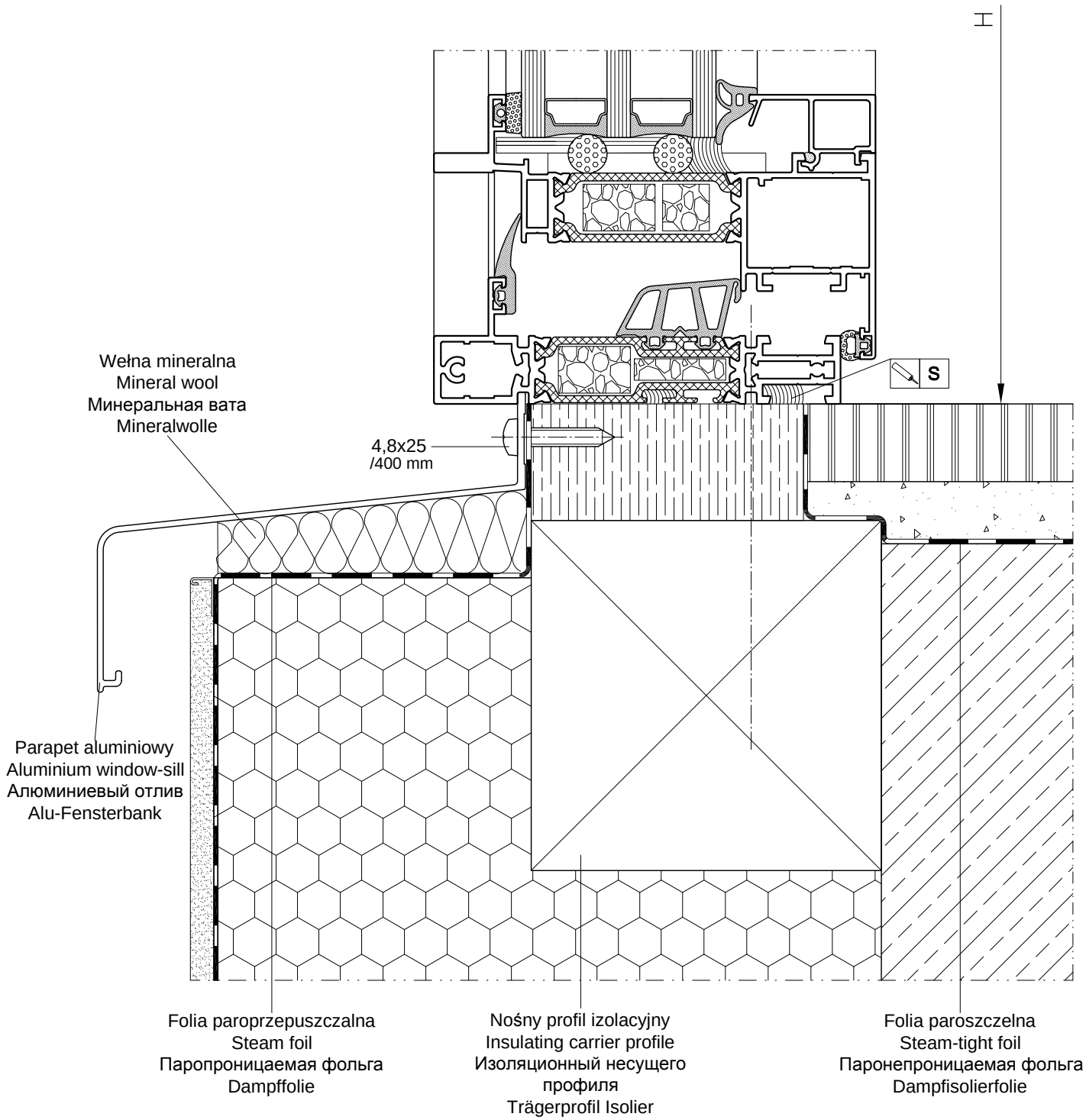

Przykład dolnego osadzenia okna otwieranego w murze monolitycznym docieplonym z zewnątrz. Analogicznie osadzić okno stałe.
An example of bottom setting of an active window in a monolithic wall insulated from the outside. Similarly assemble a fixed window
Пример нижней установки окна открывающегося в монолитной стене, отепленной с внешней стороны.
Глухое окно установить аналогично.
Beispiel des unteren Anschlagens vom öffnenden Fenster in einer von außen gedämmten Monolithmauer. Das Festfenster analog anschlagen.

MB-Slimline

Przykład zabudowy - górne osadzenie okna

Example of assembly - upper setting of window
Примеры застройки - верхняя застройка окна
Beispiel der Bebauung - oberes Fensteranschlagen

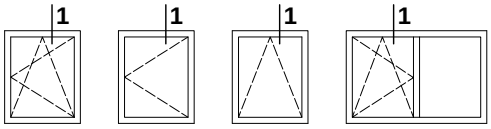

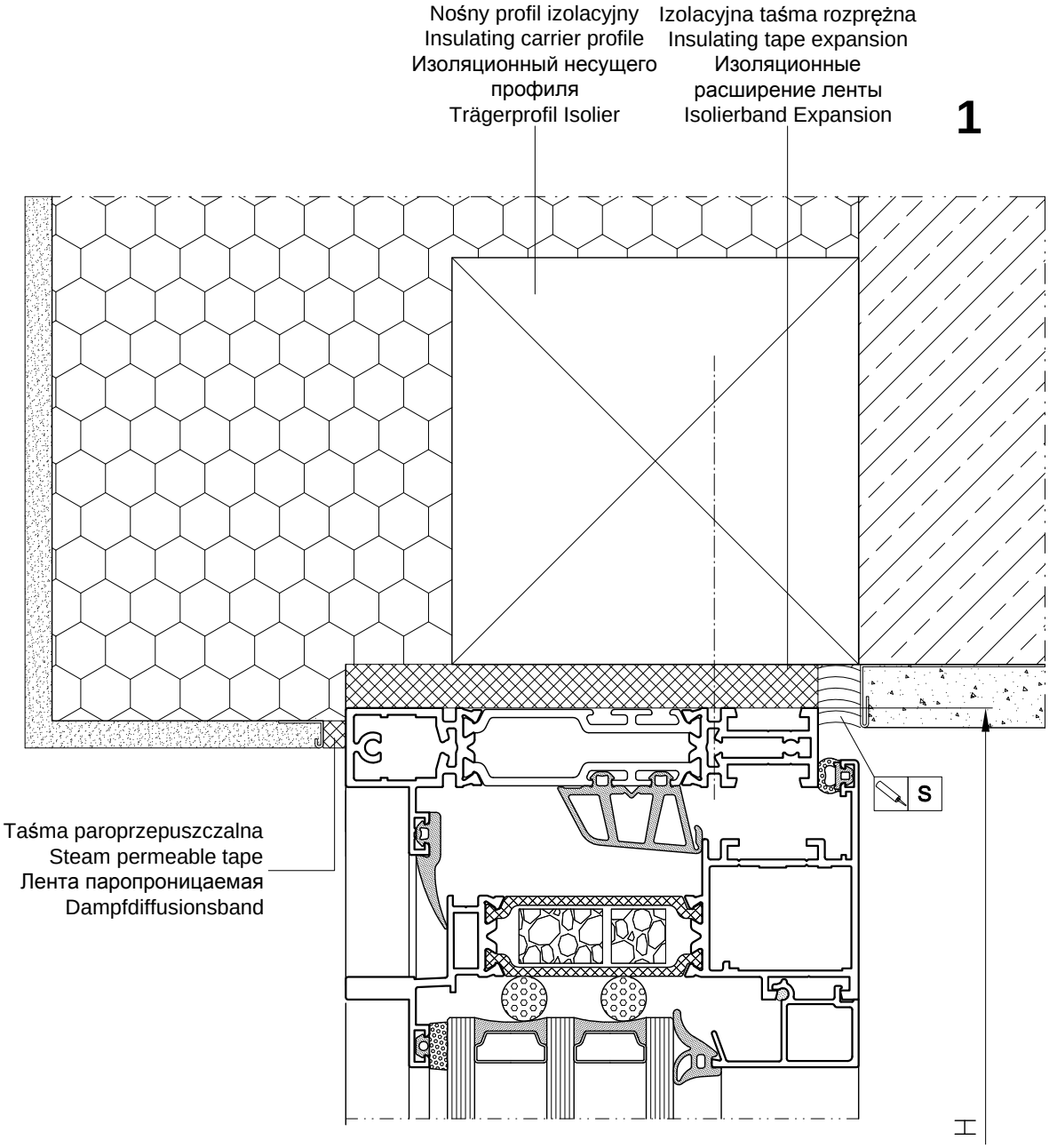

Przykład górnego osadzenia okna otwieranego w murze monolitycznym docieplonym z zewnątrz. Analogicznie osadzić okno stałe.
An example of upper setting of an active window in a monolithic wall insulated from the outside. Similarly assemble a fixed window
Пример верхней установки окна открывающегося в монолитной стене, отепленной с внешней стороны.
Глухое окно установить аналогично.
Beispiel des oberen Anschlagens vom öffnenden Fenster in einer von außen gedämmten Monolithmauer. Das Festfenster analog anschlagen.

MB-Slimline

Przykład zabudowy - boczne osadzenie okna

Example of assembly - lateral setting of window
Примеры застройки - боковая застройка окна
Beispiel der Bebauung - seitliches Fensteranschlagen

Skala 1:1,5

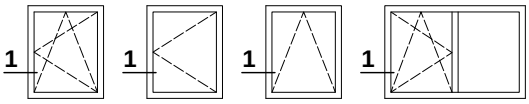

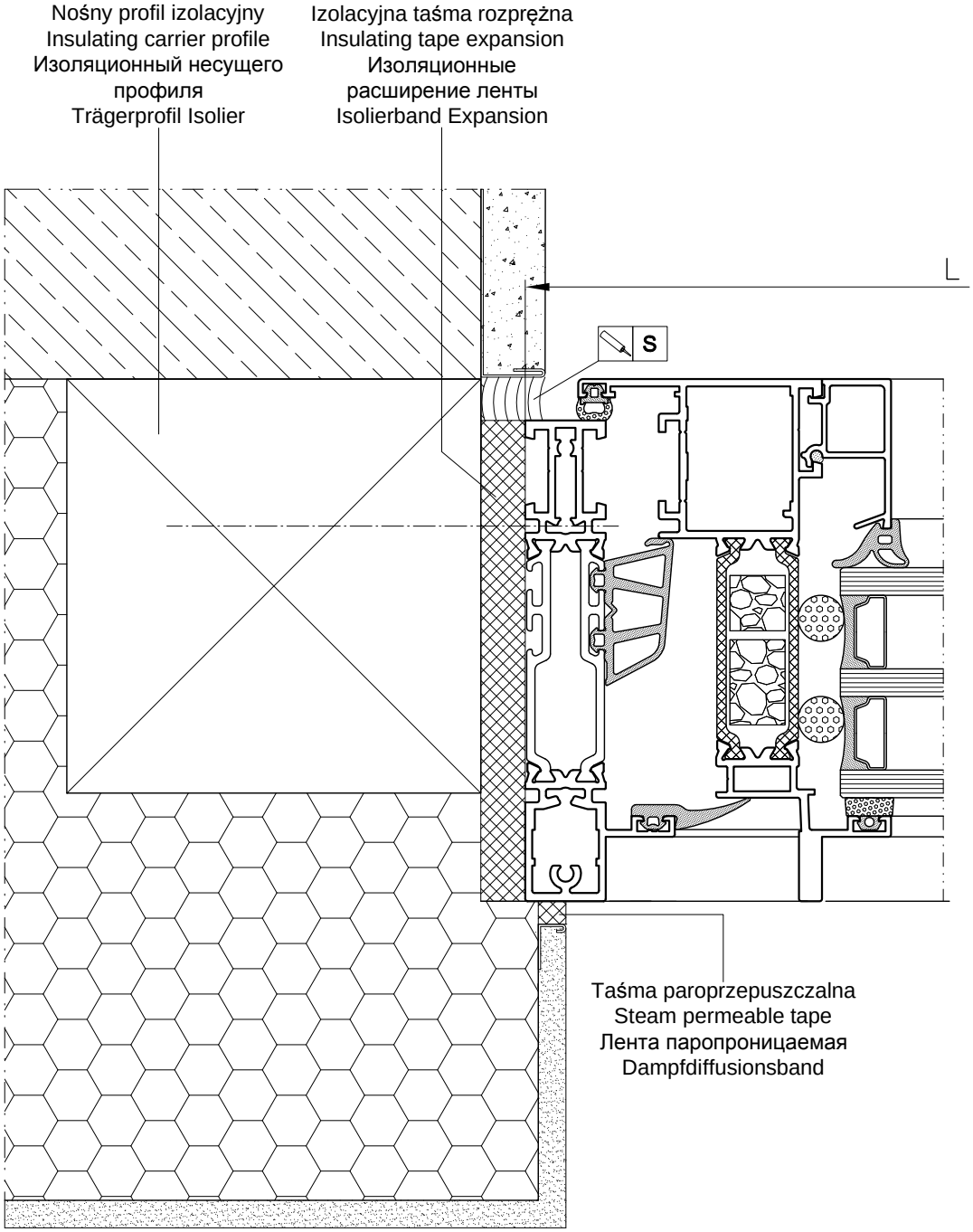

Przykład bocznego osadzenia okna otwieranego w murze monolitycznym docieplonym z zewnątrz. Analogicznie osadzić okno stałe.
An example of lateral setting of an active window in a monolithic wall insulated from the outside. Similarly assemble a fixed window
Пример боковой установки окна открывающегося в монолитной стене, отепленной с внешней стороны.
Глухое окно установить аналогично.
Beispiel des seitlichen Anschlagens vom öffnenden Fenster in einer von außen gedämmten Monolithmauer. Das Festfenster analog anschlagen.

OBRÓBKI
WORKINGS
ОБРАБОТКА
BEARBEITUNG

MB-Slimline

Obr. otw. pod kołki rozp. Ø10, wkr. do betonu oraz rozstaw kotew

Working of holes for expansion bolts Ø10,concrete screw and spacing of anchors
Обработка отверстий под дюбели Ø10, бетон, шаг анкеров
Bearbeitung der Bohrungen für Spreizdübel Ø10, Betonschraube und Ankerabstand

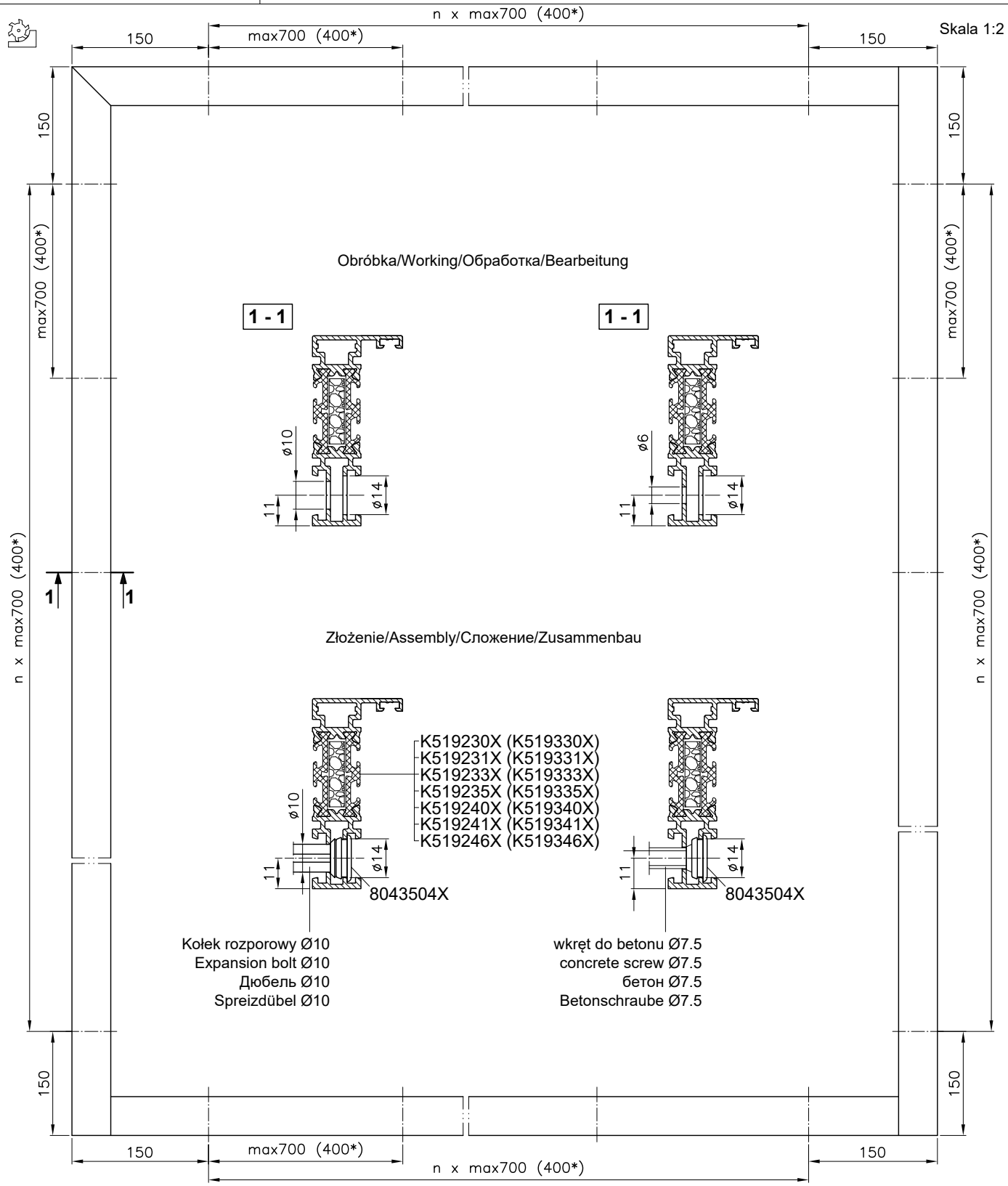

Otwory Ø10 w ościeżnicach wiercić od przyrządu P9K-859-00. (400*) - w przypadku montażu ościeżnic za pomocą kotew 80311040. Otwory pod kołki należy przesunąć o 150 mm od osi przewiązek.
Drill Ø10 holes in frames using a device P9K-859-00. (400*) - if frames are fastened with anchors 80311040. Move holes to hold expansion bolts by 150 mm from axis of crosspieces.
Отверстия Ø10 в створках сверлить со стороны приспособления P9K-859-00. (400*) - в случае монтажа коробок с помощью анкеров 80311040. Отверстия под дюбели следует переместить на 150 мм от оси импостов.
Die Bohrungen Ø10 in Blendrahmen sind mit der Bohrvorrichtung P9K-859-00 herzustellen. (400*) - wenn die Blendrahmen mit den Ankern 80311040 befestigt werden. Die Bohrungen für Spreizdübel sind um 150 mm gegenüber der Kämpferachse.

MB-Slimline

Obróbka i mocowanie profili podpierających

Working and fixing under threshold support block
Обработка и крепление опорных профилей
Bearbeitung und Befestigung von Stützprofilen

Skala 1:2

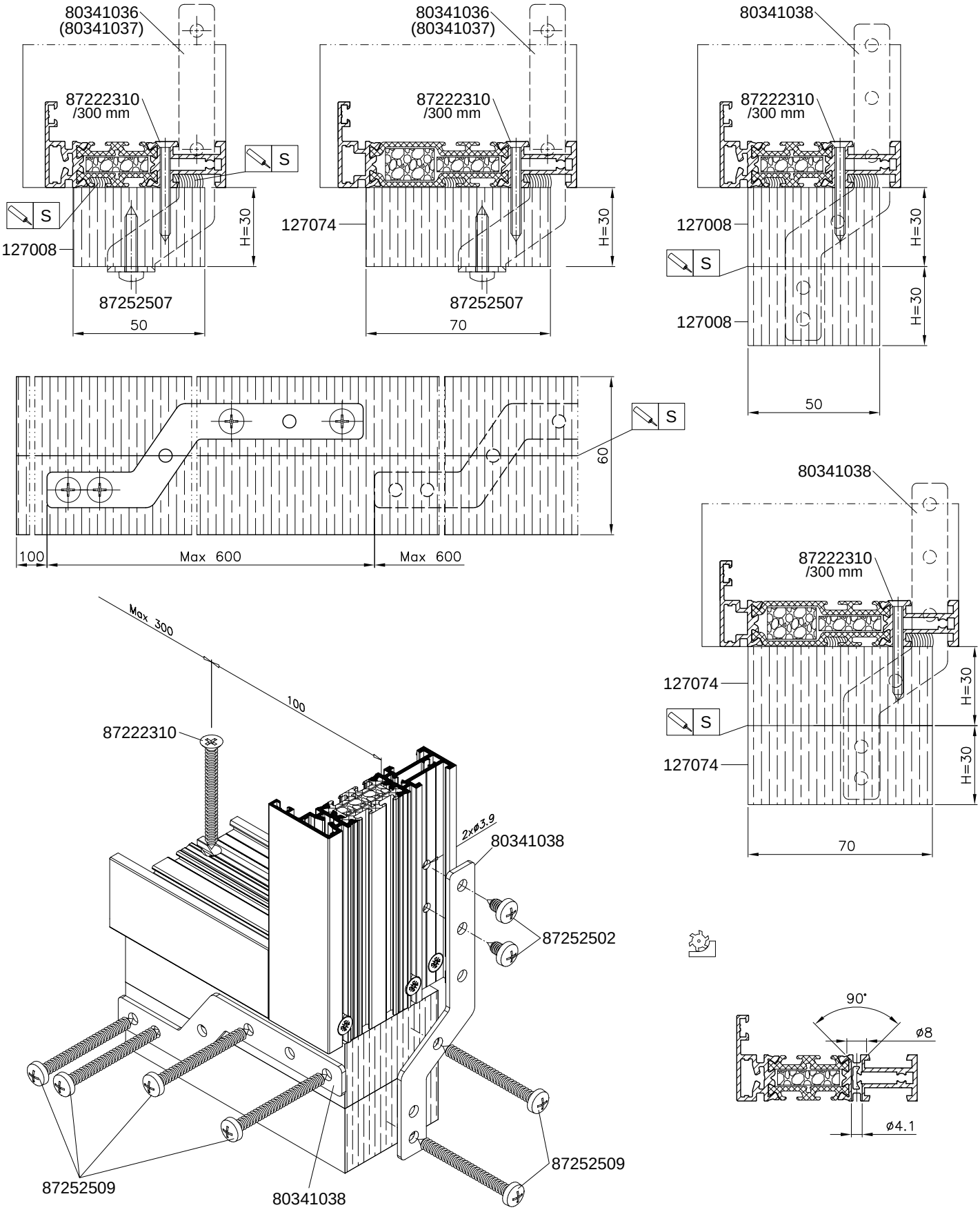

MB-Slimline

Obróbka listew K433291X i K433292X

Working of strips K433291X and K433292X
Обработка профиля K433291X и K433292X
Bearbeitung der Leiste K433291X und K433292X

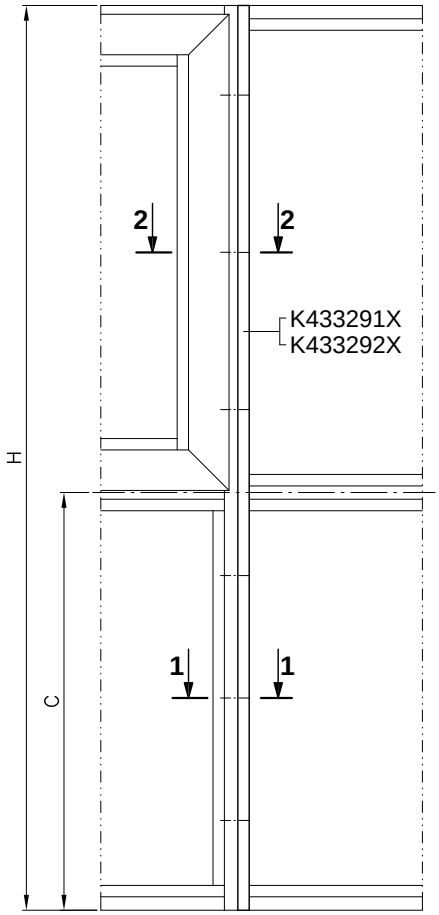

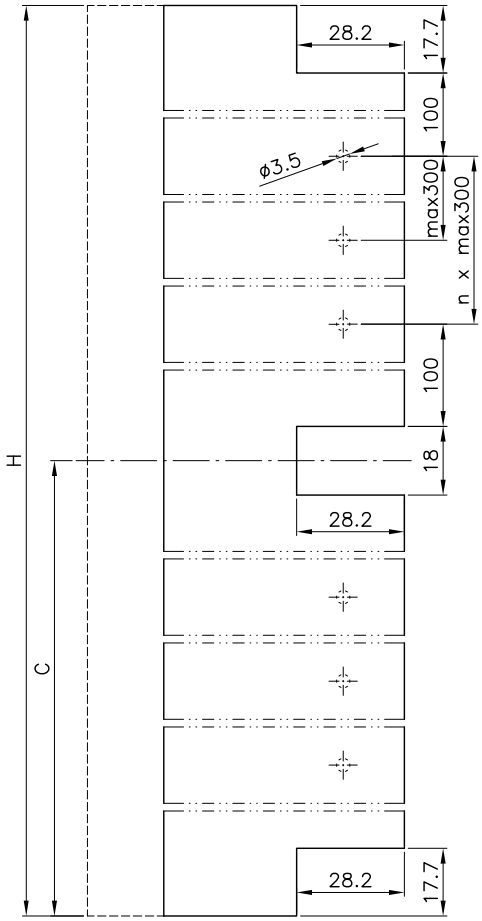

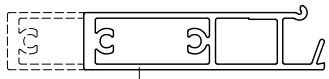

K433291X
K433292X

K519250X
K519251X
K519253X
K519255X
K519260X
K519261X

K519350X
K519351X
K519353X
K519355X
K519360X
K519361X

Złożenie/Assemblage/Сложение/Zusammenbau

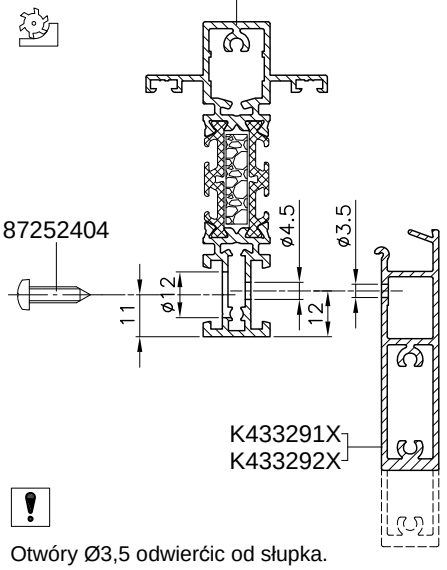

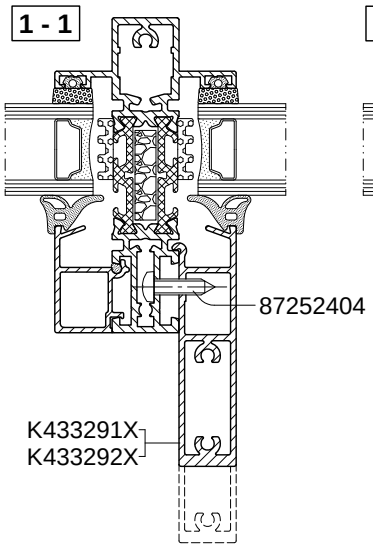

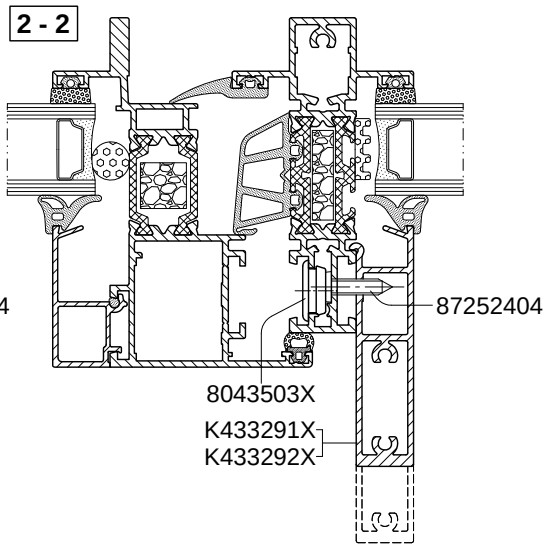

Otwóry Ø3,5 odwierćic od słupka.
Drill holes Ø3,5 according to the mullion.
Отверстия Ø3,5 сверлить соответственно профилю.
Bohrungen Ø3,5 wie in die Pfosten herstellen.

MB-Slimline

Obróbka ruchomego słupka K519278X, K519279X dla okna lewego

Working of movable mullion K518719X, K519279X for the left window
Обработка штульпа K518719X, K519279X для левого окна
Bearbeitung von Stulp K518719X, K519279X für Linksfenster

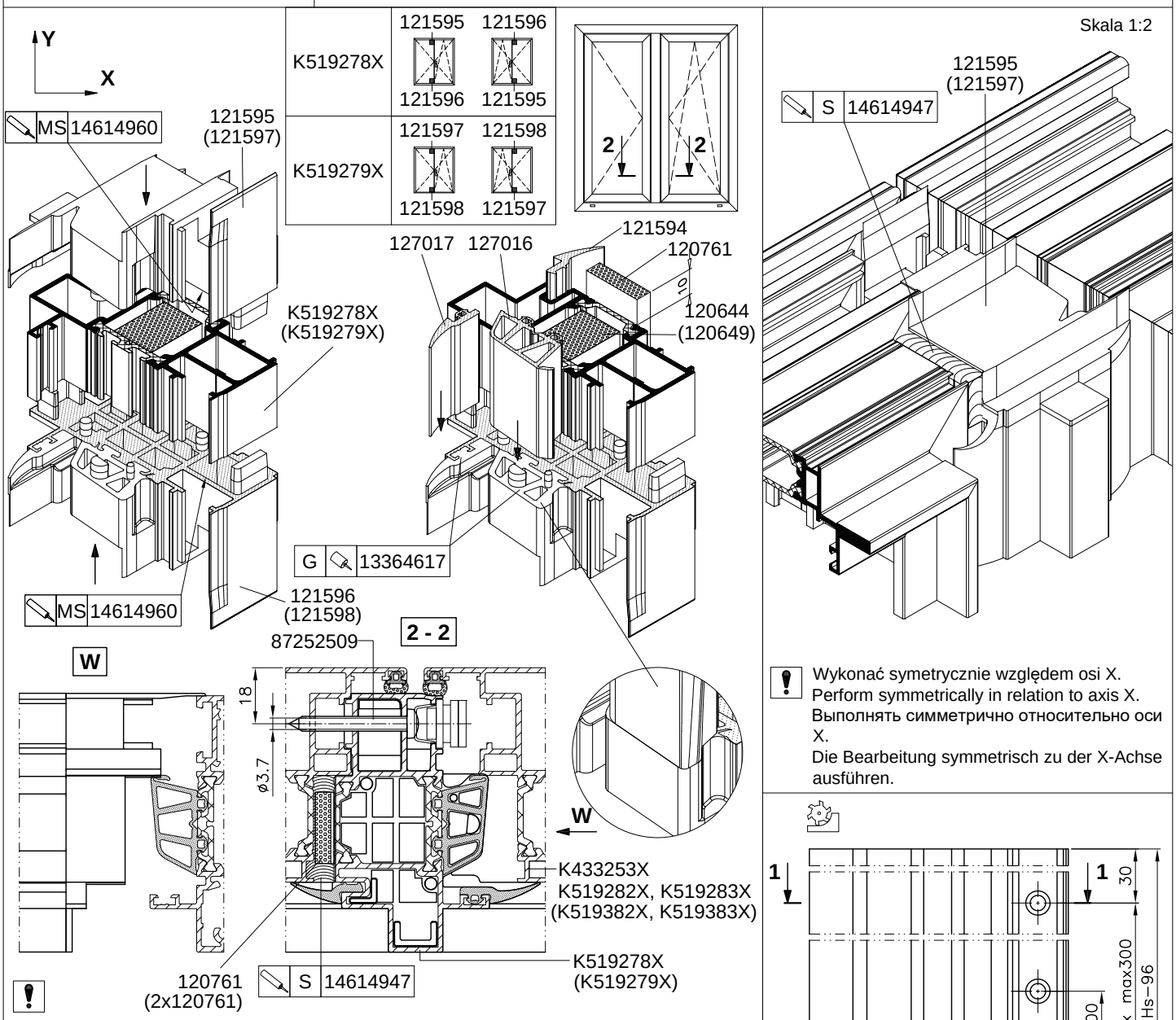

Wykonać symetrycznie względem osi X.
Perform symmetrically in relation to axis X.
Выполнять симметрично относительно оси X.
Die Bearbeitung symmetrisch zu der X-Achse ausführen.

Obróbkę dla okna prawego wykonać symetrycznie względem osi Y.
Elementy 121595, 121596, 121597, 121598 osadzić na 14614960, uszczelkę centralną dodatkowo kleić 13364617. Połączenie elementów z silikonem 14614947 (DC 791) wymaga sprawdzenia kompatybilności z zastosowanym lakierem. Przed przystąpieniem do nakładania silikonu powierzchnie uszczelniane należy dokładnie wyczyścić zmywaczem DC R-40. Uszczelkę 121594 skleić jak 127017, osadzać po wykonaniu fugi silikonowej.
Perform working for the right window symmetrically in relation to axis Y.
Elements 121595, 121596, 121597, 121598 should be seated in 14614960. Central gasket should be additionally 13364617. Connection of elements with the 14614947 (DC 791) silicone requires checking compatibility with the applied paint. Clean thoroughly the sealing surfaces with remover DC R-40 prior to applying silicone. Seal 121594 gasket as 127017, set after making the silicone joint.
Обработку правого окна выполнить симметрично в отношении оси Y.
Элементы 121595, 121596, 121597, 121598 крепить на 14614960, центральную уплотнительную прокладку дополнительно клеить 13364617. Подключение элементов с силиконовым покрытием 14614947 (DC 791) требует проверки совместимости с нанесенной краской. Перед нанесением силикона тщательно очистите уплотнительные поверхности с помощью съемника DC R-40. Уплотнение 121594 прокладка как 127017, после изготовления силиконового соединения.
Die Bearbeitung des Rechtsfensters symmetrisch zu der Y-Achse ausführen.
Teile 121595, 121596, 121597, 121598 auf 14614960 anschlagen, die Mitteldichtung mit schnelltrocknendem 13364617. Die Verbindung von Elementen mit dem Silikon 14614947 (DC 791) erfordert die Überprüfung der Kompatibilität mit dem aufgetragenen Lack. Reinigen Sie die Dichtflächen vor dem Silikonauftrag gründlich mit dem Remover DC R-40. Siegel 121594 Dichtung als 127017, nach dem Herstellen der Silikonverbindung einstellen.

MB-Slimline

Obróbka otworów drenażowo-wentylacyjnych

Working of drainage and ventilating holes
Обработка дренажно-вентиляционных отверстий
Bearbeitung der Entwässerungs- und Belüftungsöffnungen

Skala 1:2

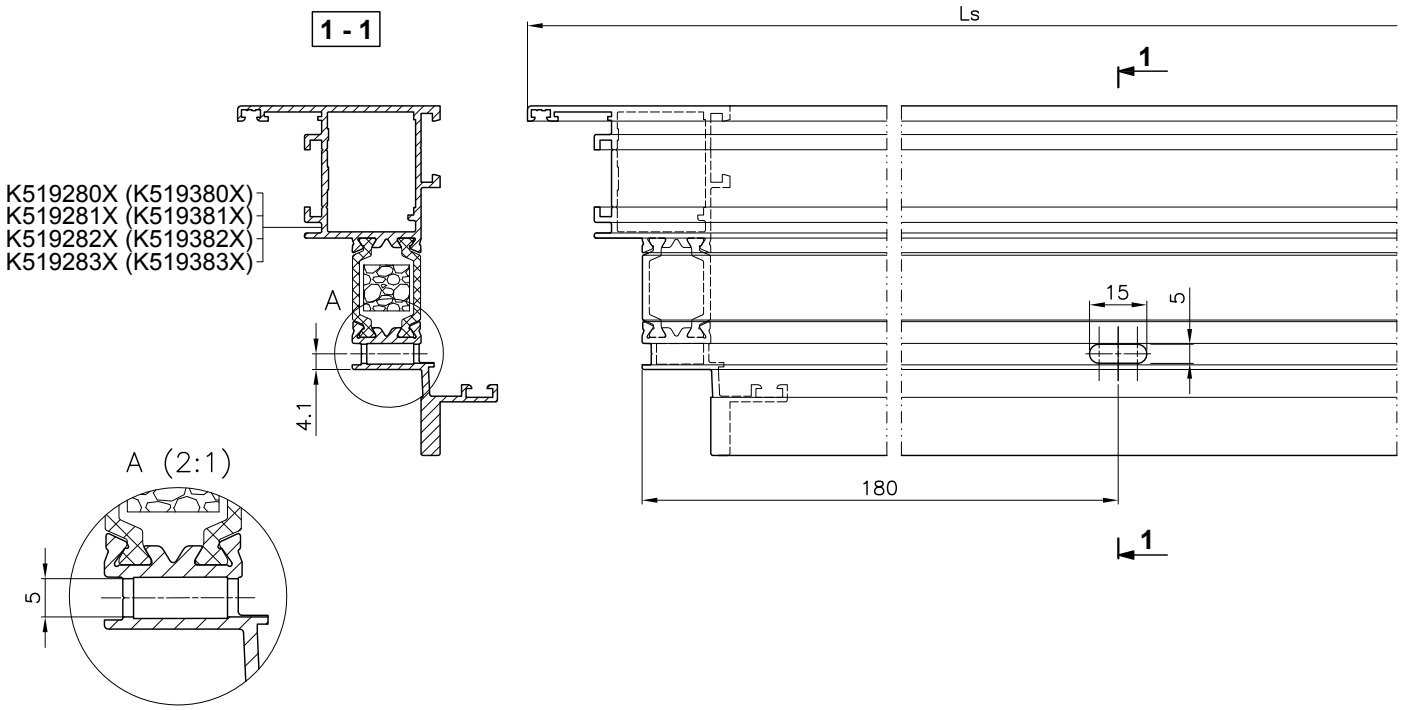

Jeżeli Ls>1200, należy wykonać 3 otwór drenażowo-wentylacyjny w środku długości skrzydła.
If Ls>1200, then perform the third drainage and ventilation hole in mid-length of the leaf.
Если Ls>1200, следует выполнить 3 дренажно-вентиляционное отверстие в средней части створки.
Wenn Ls>1200, ist die 3 Entwässerungs- und Belüftungsöffnung in der Mitte der Länge vom Flügelrand herzustellen.

MB-Slimline

Obróbka otworów drenażowo-wentylacyjnych

Working of drainage and ventilating holes
Обработка дренажно-вентиляционных отверстий
Bearbeitung der Entwässerungs- und Belüftungsöffnungen

Skala 1:2

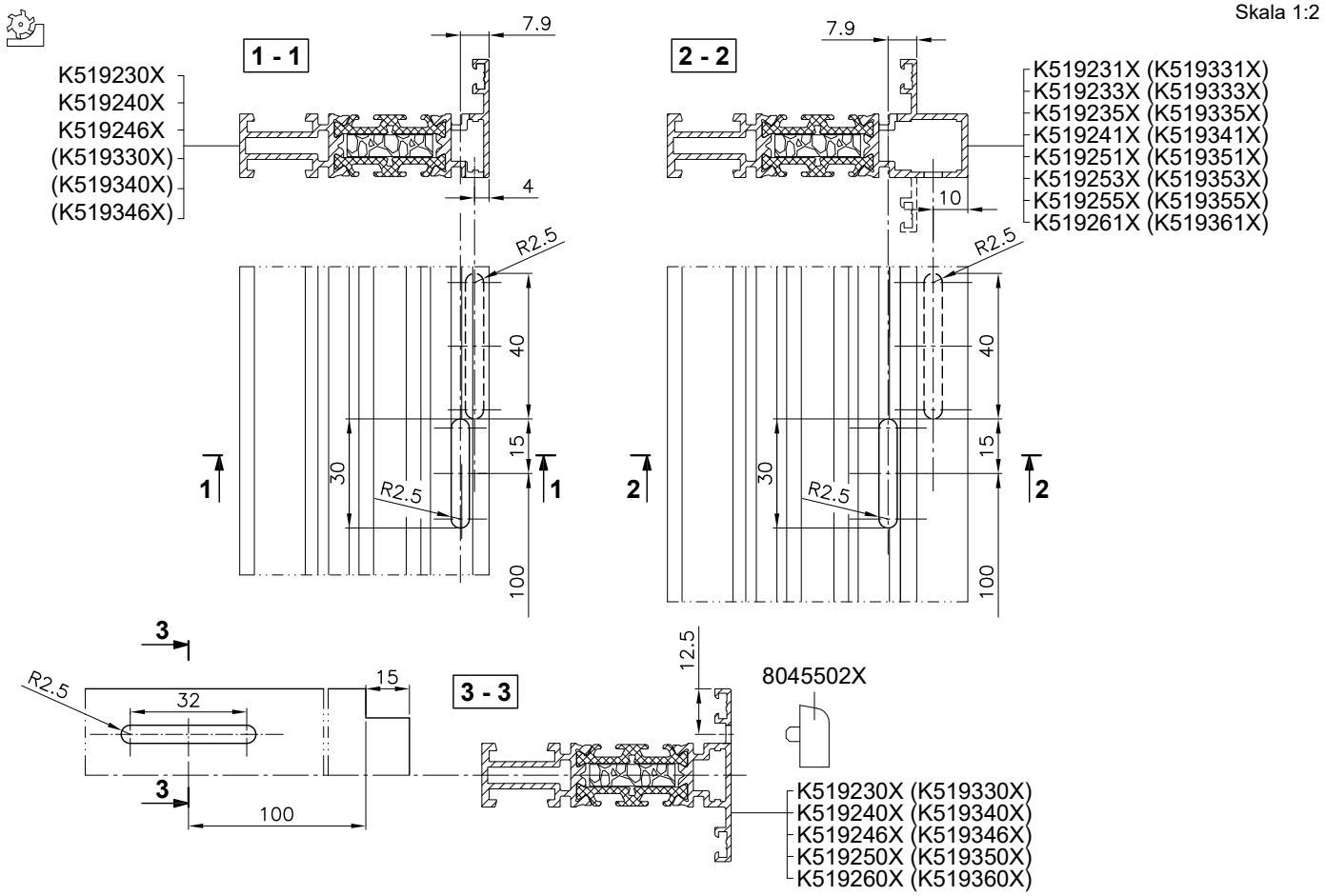

Schemat wentylacyjno-drenażowy
Ventilation and drainage diagram
Схема вентиляционно-дренажная
Entwässerung und Belüftung - Schema

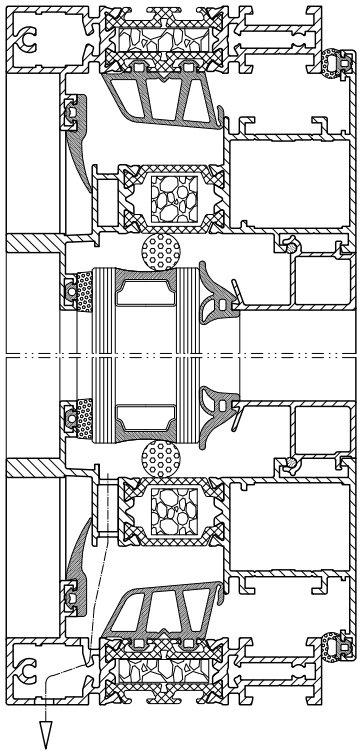

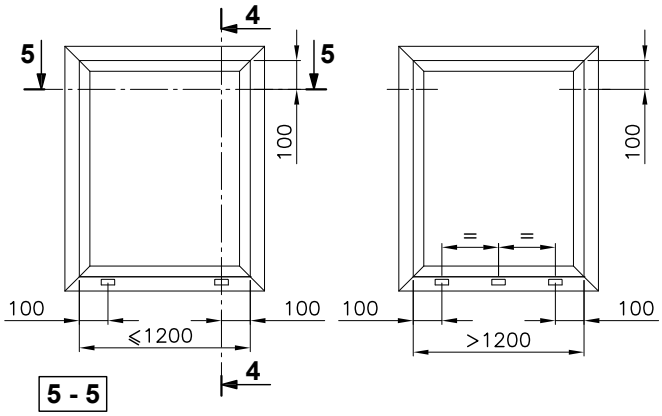

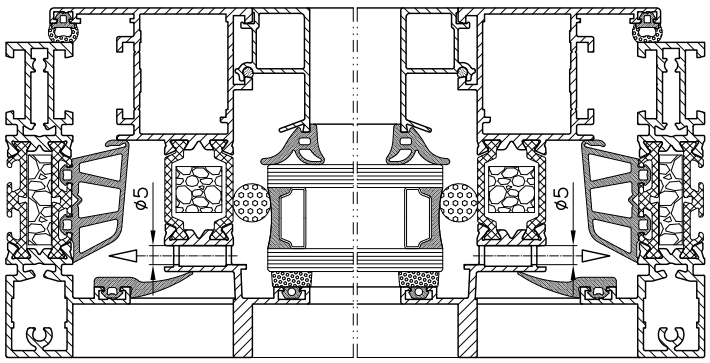

MB-Slimline

Połączenie naroży ościeżnic i przewiązek

Corner joint of frames and lacings
Угловое соединение коробки и импостов
Verbindung der Blendrahmenecken und Kämpfern

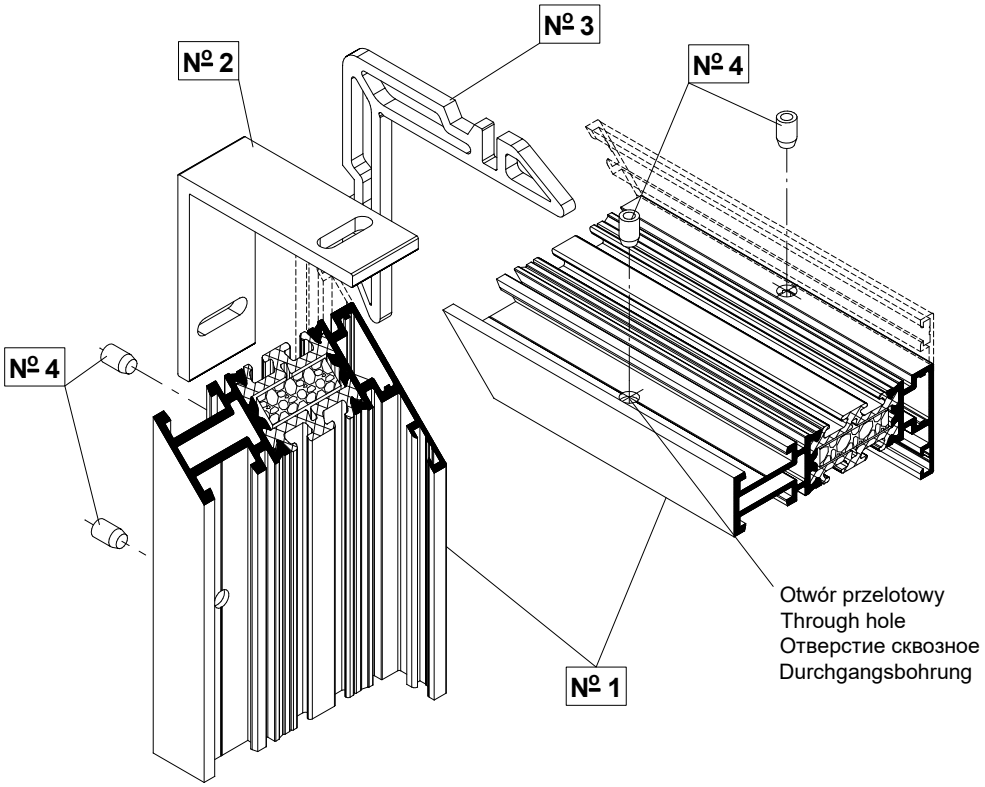

№ 1	№ 2	№ 3	№ 4
K519240X	80124571	80124572	80376013
K519340X			
K519260X			
K519360X			

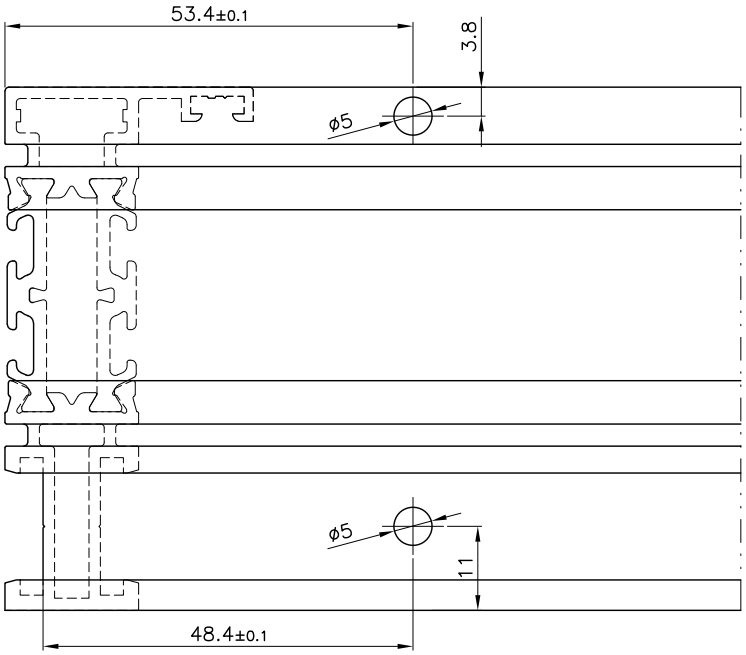

Powierzchnie narożników pokryć klejem nr 13364612. Do kołkowania używać P9K-853-00, P9K-044-00.
Cover surface of corner cleats with glue 13364612. For pinning, use P9K-853-00, P9K-044-00.
На поверхность сухаря нанести клей № 13364612. Для штифтовки применить P9K-853-00, P9K-044-00.
Die Oberflächen des Verbinders mit Klebstoff Nr. 13364612 überziehen. Für die Verstiftung P9K-853-00, P9K-044-00 anwenden.

MB-Slimline

Połączenie naroży ościeżnic i przewiązek

Corner joint of frames and lacings
Угловое соединение коробки и импостов
Verbindung der Blendrahmenecken und Kämpfern

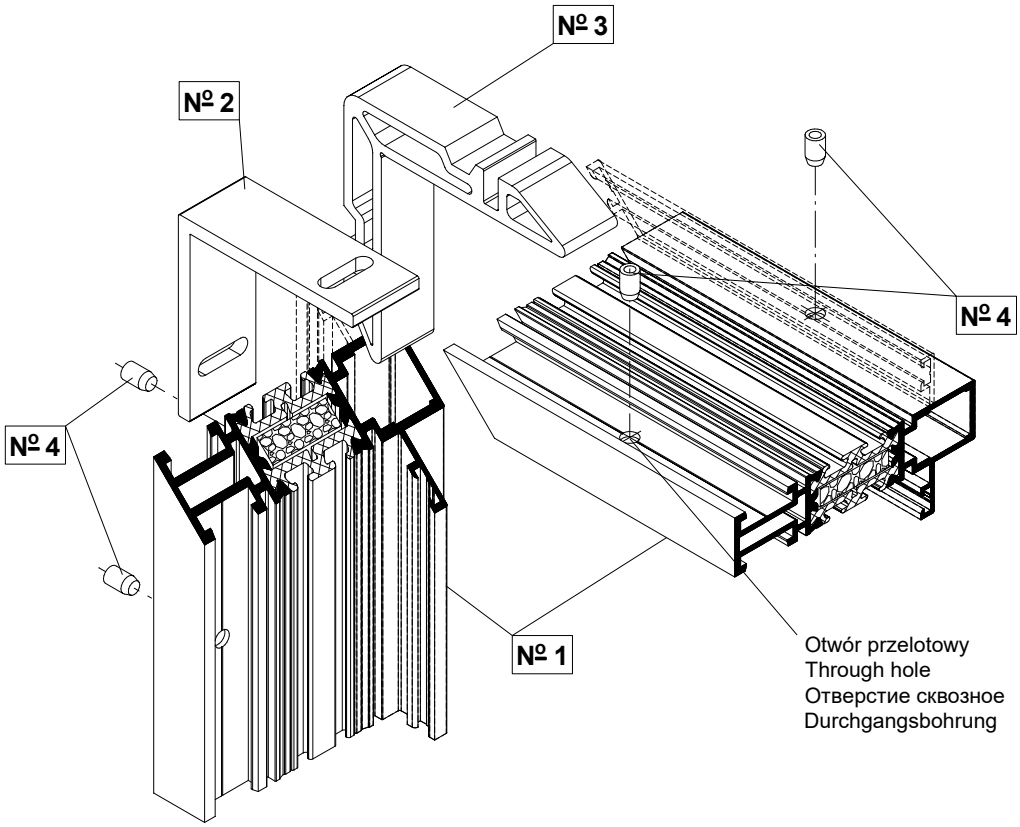

№ 1	№ 2	№ 3	№ 4
K519241X	80124571	80124573	80376013
K519261X			
K519341X			
K519361X			

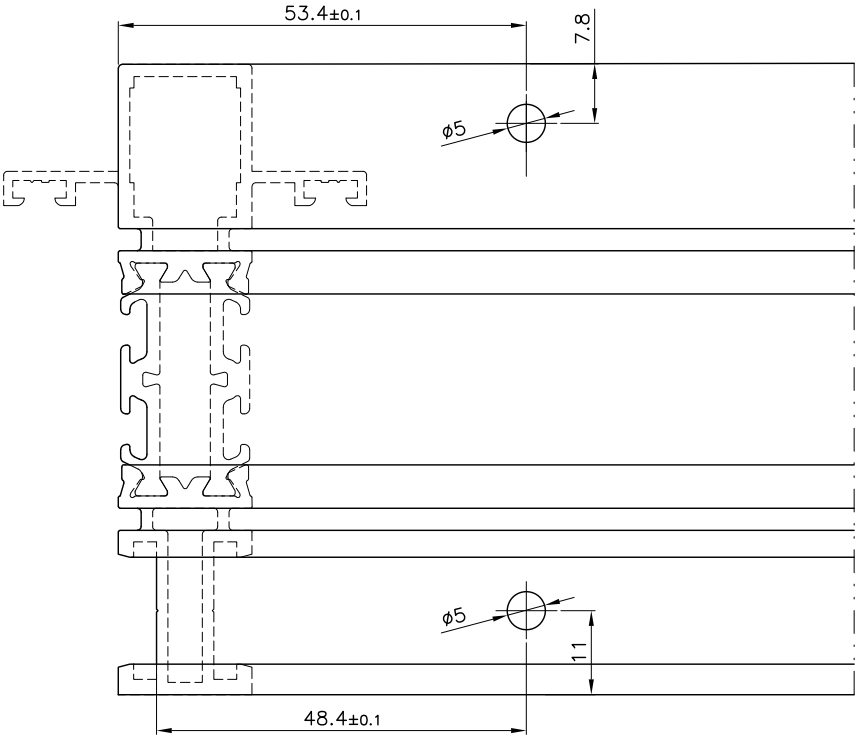

Powierzchnie narożników pokryć klejem nr 13364612. Do kołkowania używać P9K-853-00, P9K-044-00.
Cover surface of corner cleats with glue 13364612. For pinning, use P9K-853-00, P9K-044-00.
На поверхность сухаря нанести клей № 13364612. Для штифтовки применить P9K-853-00, P9K-044-00.
Die Oberflächen des Verbinders mit Klebstoff Nr. 13364612 überziehen. Für die Verstiftung P9K-853-00, P9K-044-00 anwenden.

MB-Slimline

Połączenie naroży ościeżnicy K519246X, K519346X

Corner joint of frame K519246X, K519346X
Угловое соединение коробки K519246X, K519346X
Verbindung der Blendrahmenecken K519246X, K519346X

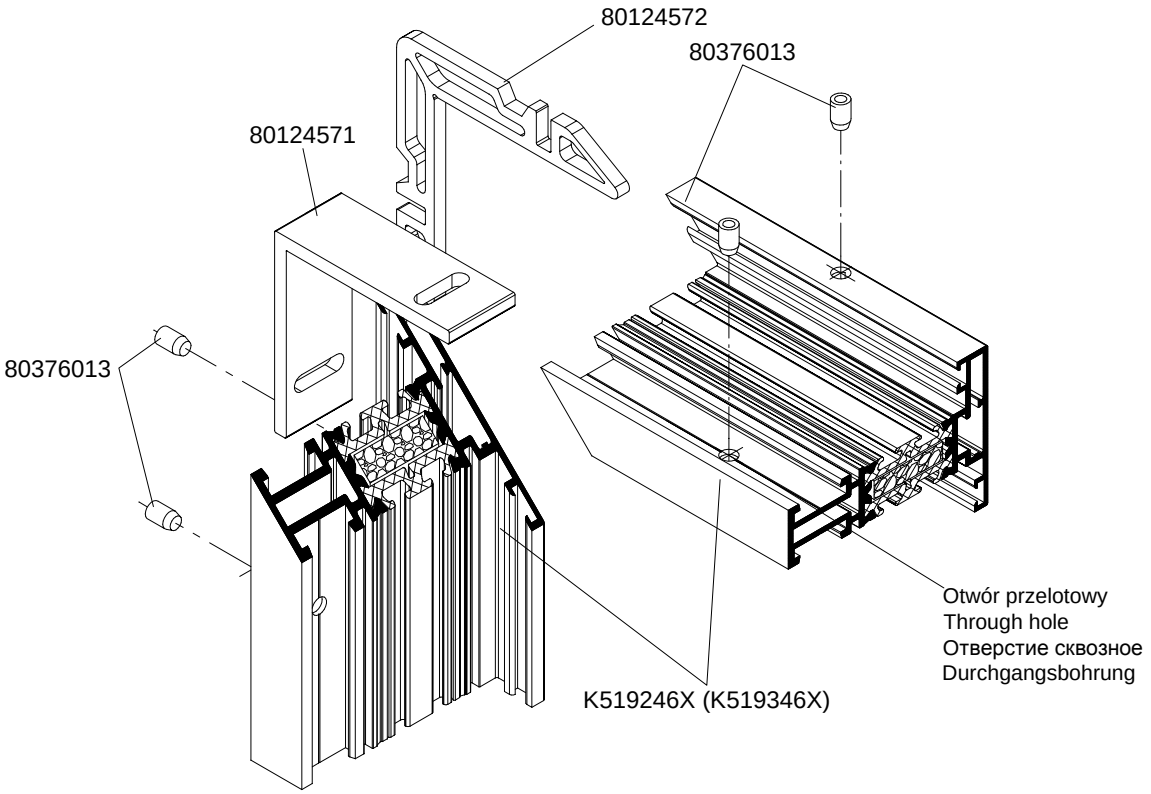

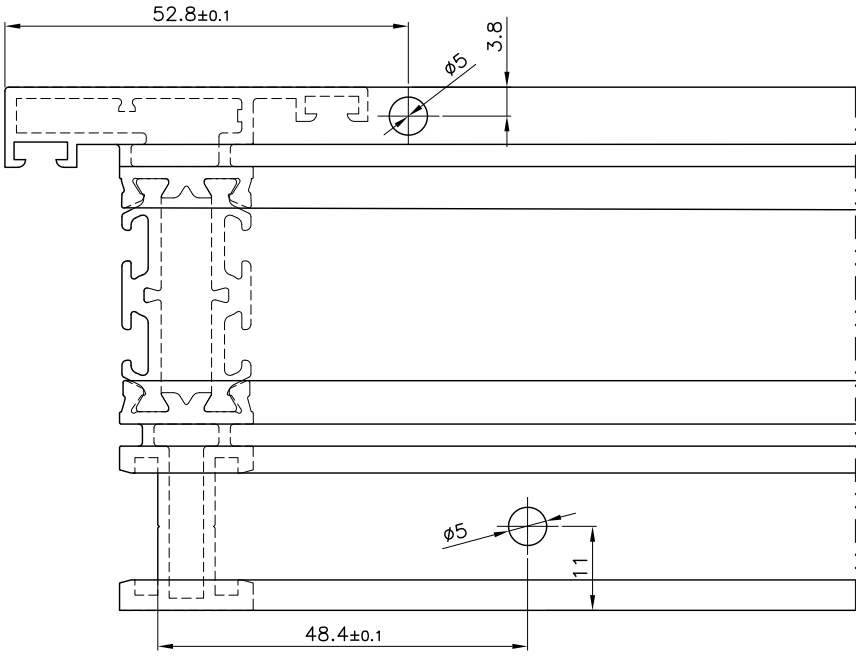

Powierzchnie narożników pokryć klejem nr 13364612. Do kołkowania używać P9K-071-00.
Cover surface of corner cleats with glue 13364612. For pinning, use P9K-071-00.
На поверхность сухаря нанести клей № 13364612. Для штифтовки применить P9K-071-00.
Die Oberflächen des Verbinders mit Klebstoff Nr. 13364612 überziehen. Für die VerstiftungP9K-071-00 anwenden.

MB-Slimline

Połączenie naroży skrzydła K433250X

Corner joint of leaf K433250X
Заштифтовка угла левой створки K433250X
Verbindung der Flügelecke K433250X

Skala 1:2

Zagniatanie
Kneading
Запрессовка
Einrollen

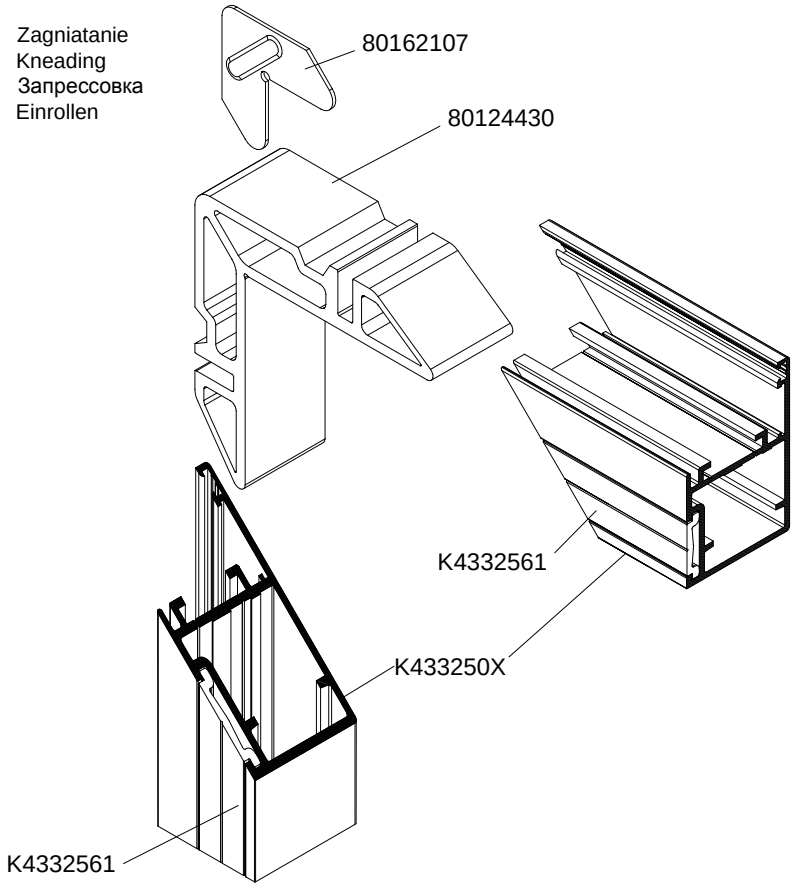

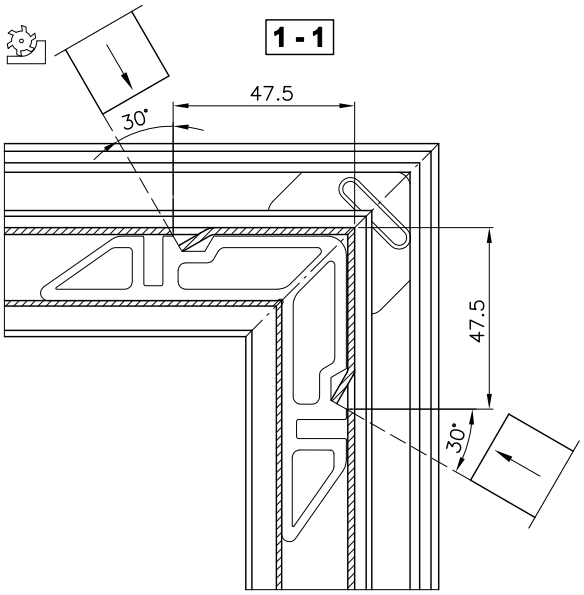

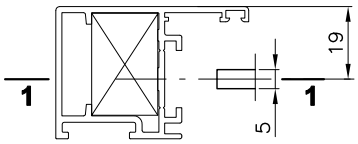

Kołkowanie
Pinning
Заштифтовка
Verstiftung

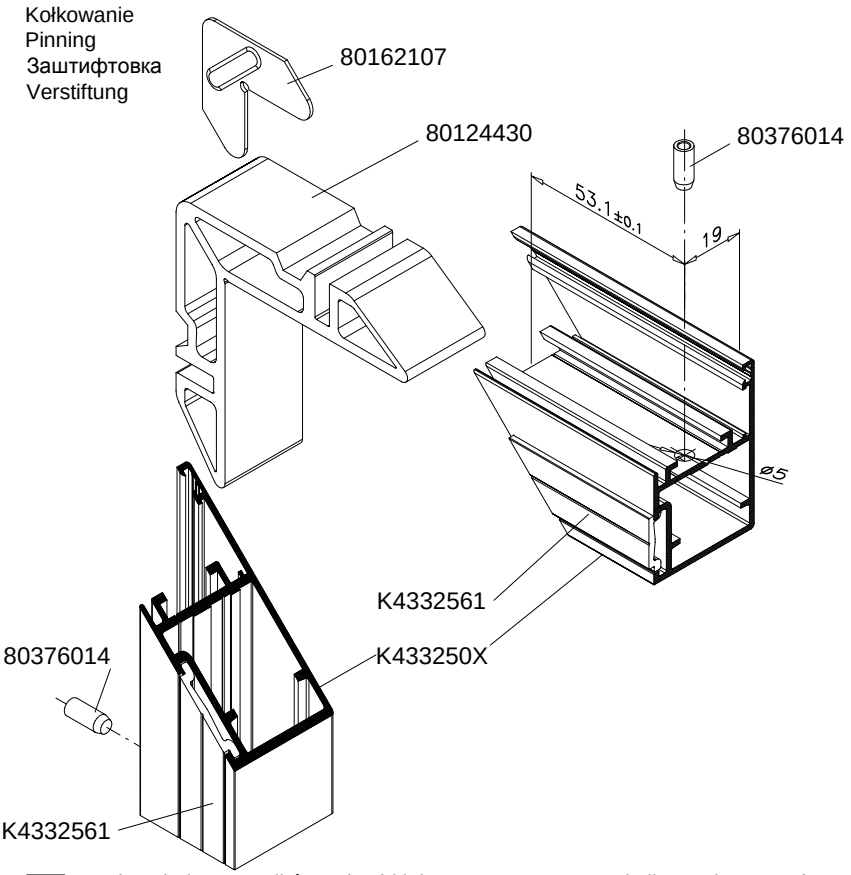

Powierzchnie narożników pokryć klejem nr 13364612. Do kołkowania używać P9K-853-00, P9K-045-00.
Cover surface of corner cleats with glue 13364612. For pinning, use P9K-853-00, P9K-045-00.
На поверхность сухаря нанести клей № 13364612. Для штифтовки применить P9K-853-00, P9K-045-00.
Die Oberflächen des Verbinders mit Klebstoff Nr. 13364612 überziehen. Für die Verstiftung P9K-853-00, P9K-045-00 anwenden.

MB-Slimline

Połączenie naroży skrzydła K433253X

Corner joint of leaf K433253X
Заштифтовка угла левой створки K433253X
Verbindung der Flügelecke K433253X

Skala 1:2

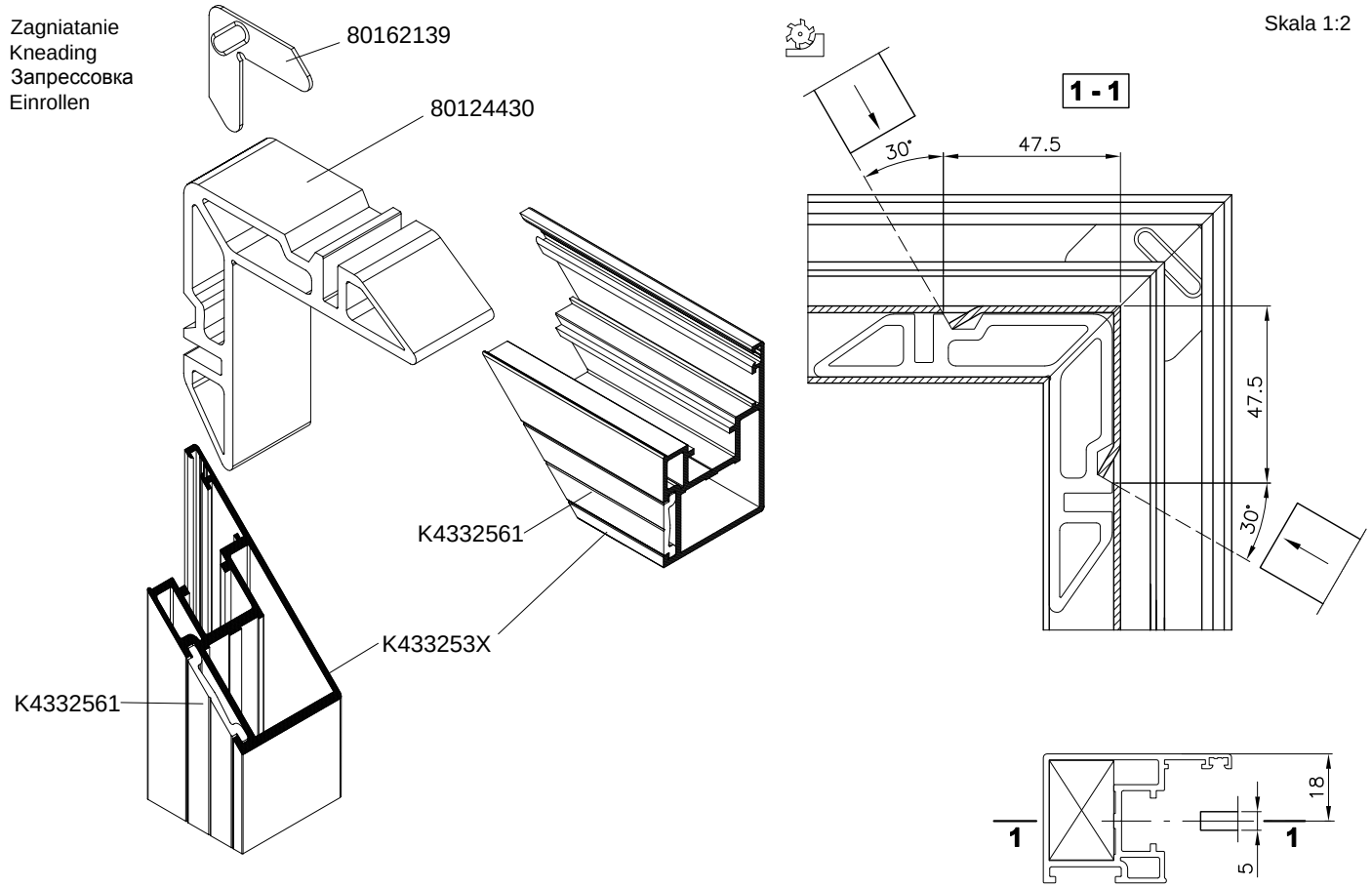

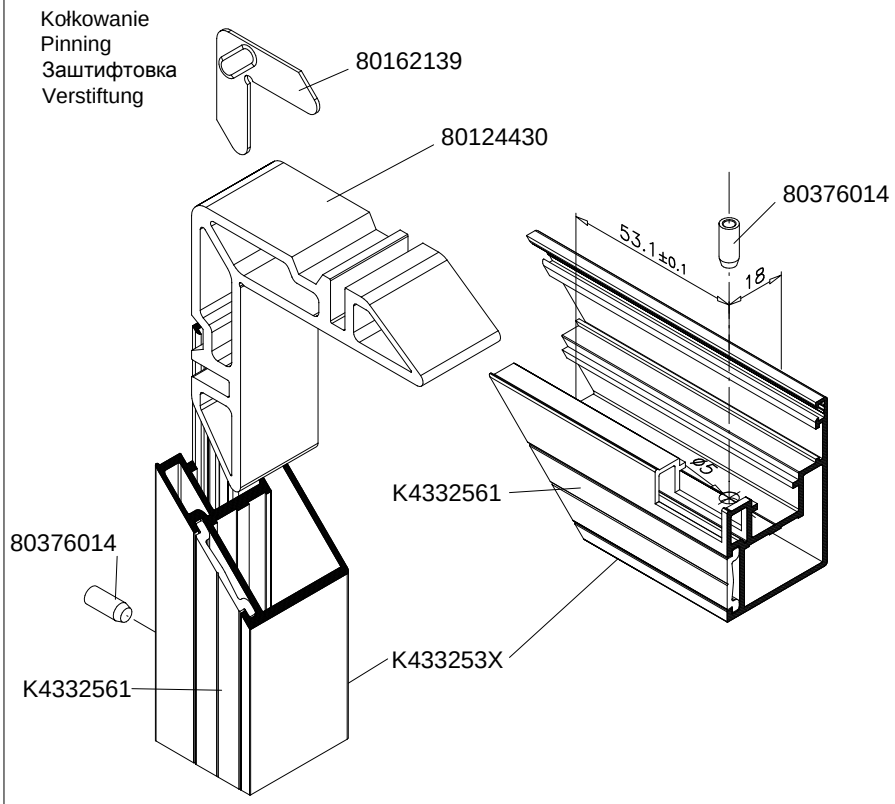

Powierzchnie narożników pokryć klejem nr 13364612. Do kołkowania używać P9K-853-00, P9K-046-00.
Cover surface of corner cleats with glue 13364612. For pinning, use P9K-853-00, P9K-046-00.
На поверхность сухаря нанести клей № 13364612. Для штифтовки применить P9K-853-00, P9K-046-00.
Die Oberflächen des Verbinders mit Klebstoff Nr. 13364612 überziehen. Für die Verstiftung P9K-853-00, P9K-046-00 anwenden.

MB-Slimline

Połączenie naroży skrzydła K519280X,K519281X,K519380X,K519381X

Corner joint of leaf K519280X, K519281X, K519380X, K519381X
Заштифтовка угла левой створки K519280X, K519281X, K519380X, K519381X
Verbindung der Flügelecke K519280X, K519281X, K519380X, K519381X

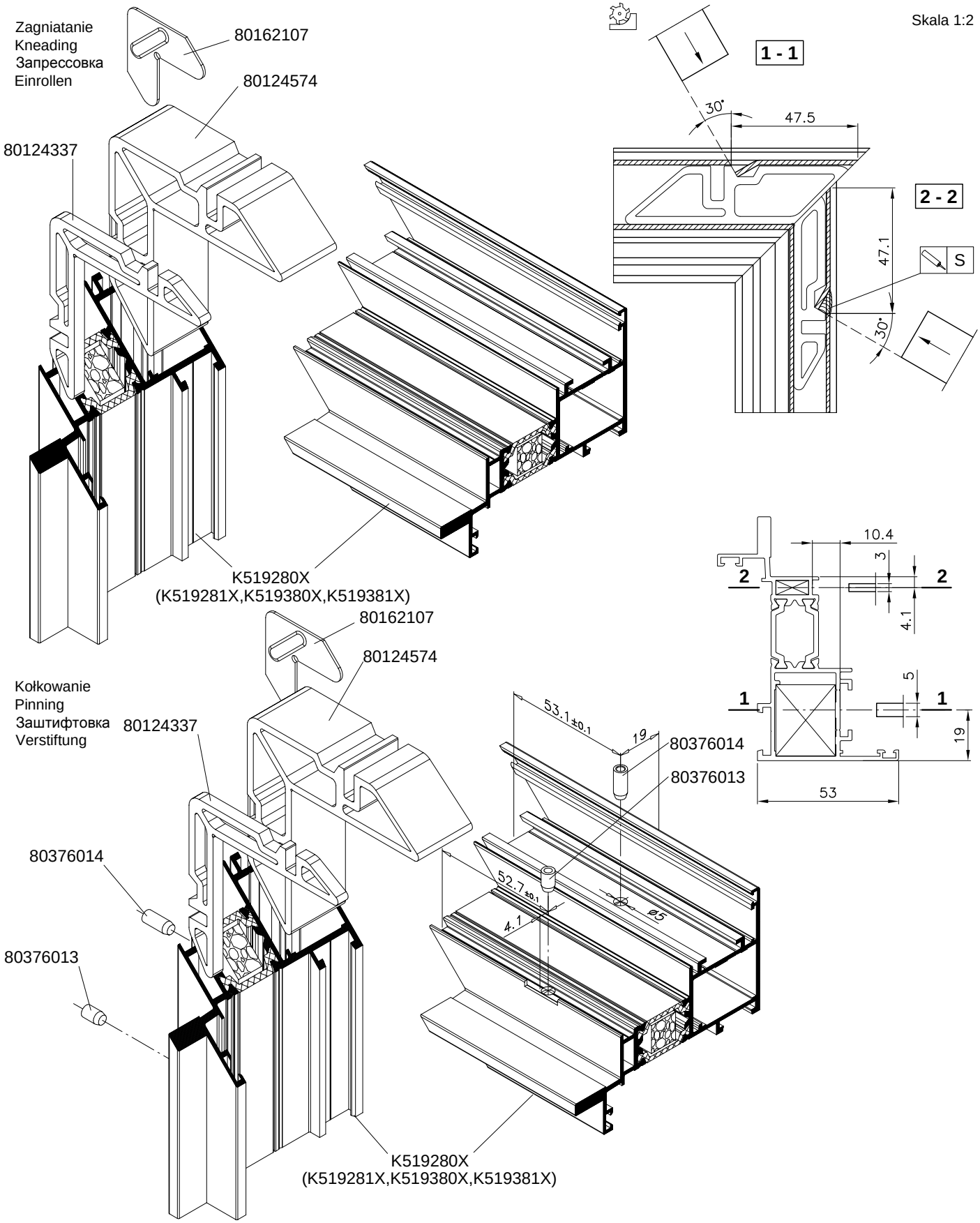

Powierzchnie narożników pokryć klejem nr 13364612. Do kołkowania używać P9K-853-00, P9K-045-00.
Cover surface of corner cleats with glue 13364612. For pinning, use P9K-853-00, P9K-045-00.
На поверхность сухаря нанести клей № 13364612. Для штифтовки применить P9K-853-00, P9K-045-00.
Die Oberflächen des Verbinders mit Klebstoff Nr. 13364612 überziehen. Für die Verstiftung P9K-853-00, P9K-045-00 anwenden.

MB-Slimline

Połączenie naroży skrzydła K519282X,K519283X,K519382X,K519383X

Corner joint of leaf K519282X, K519283X, K519382X, K519383X
Заштифтовка угла левой створки K519282X, K519283X, K519383X, K519383X
Verbindung der Flügelecke K519282X, K519283X, K519382X, K519383X

Skala 1:2

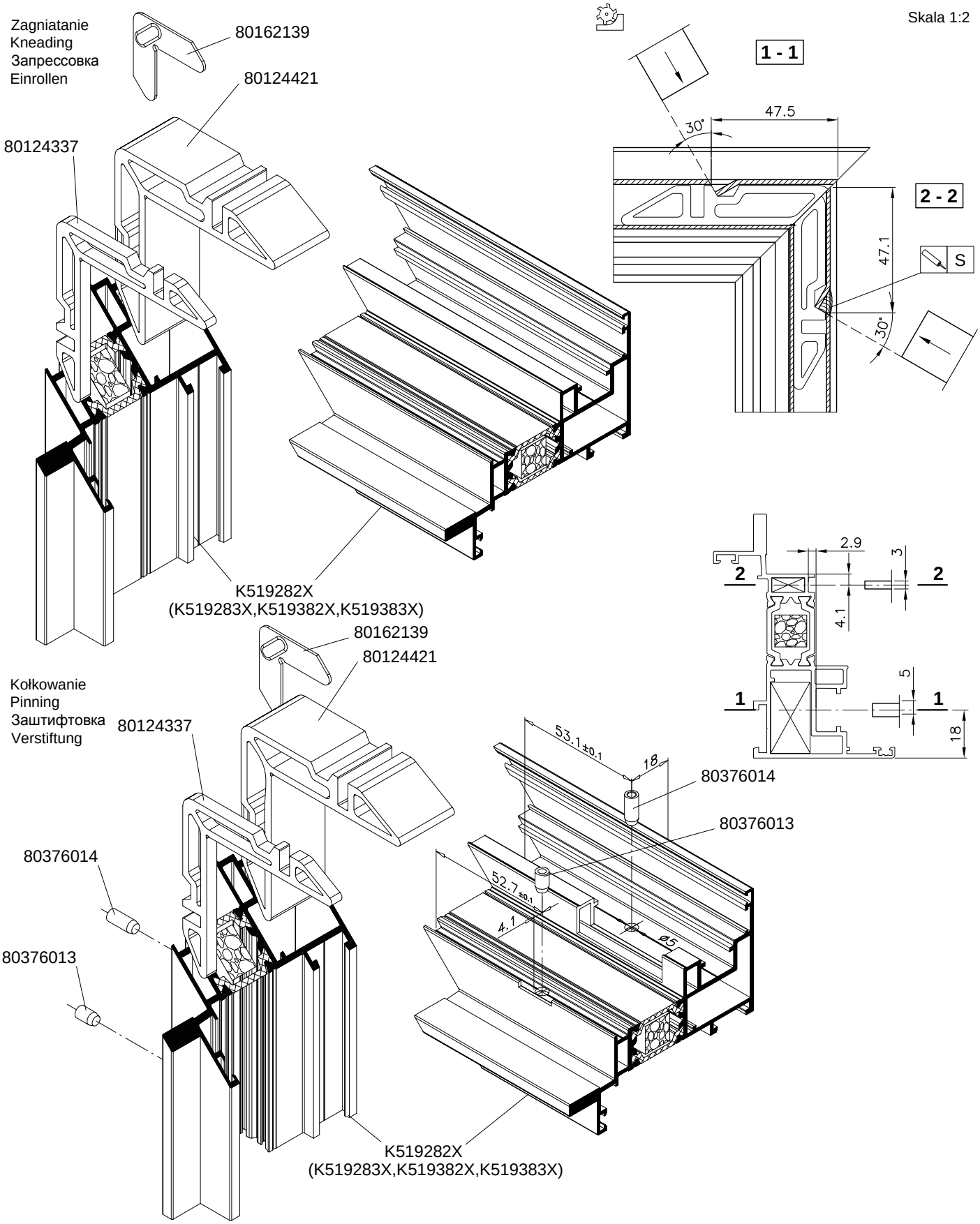

Powierzchnie narożników pokryć klejem nr 13364612. Do kołkowania używać P9K-853-00, P9K-046-00.
Cover surface of corner cleats with glue 13364612. For pinning, use P9K-853-00, P9K-046-00.
На поверхность сухаря нанести клей № 13364612. Для штифтовки применить P9K-853-00, P9K-046-00.
Die Oberflächen des Verbinders mit Klebstoff Nr. 13364612 überziehen. Für die Verstiftung P9K-853-00, P9K-046-00 anwenden.

MB-Slimline

Klejenie naroży
Gluing of corners
Склеивание углов
Verklebung von Ecken

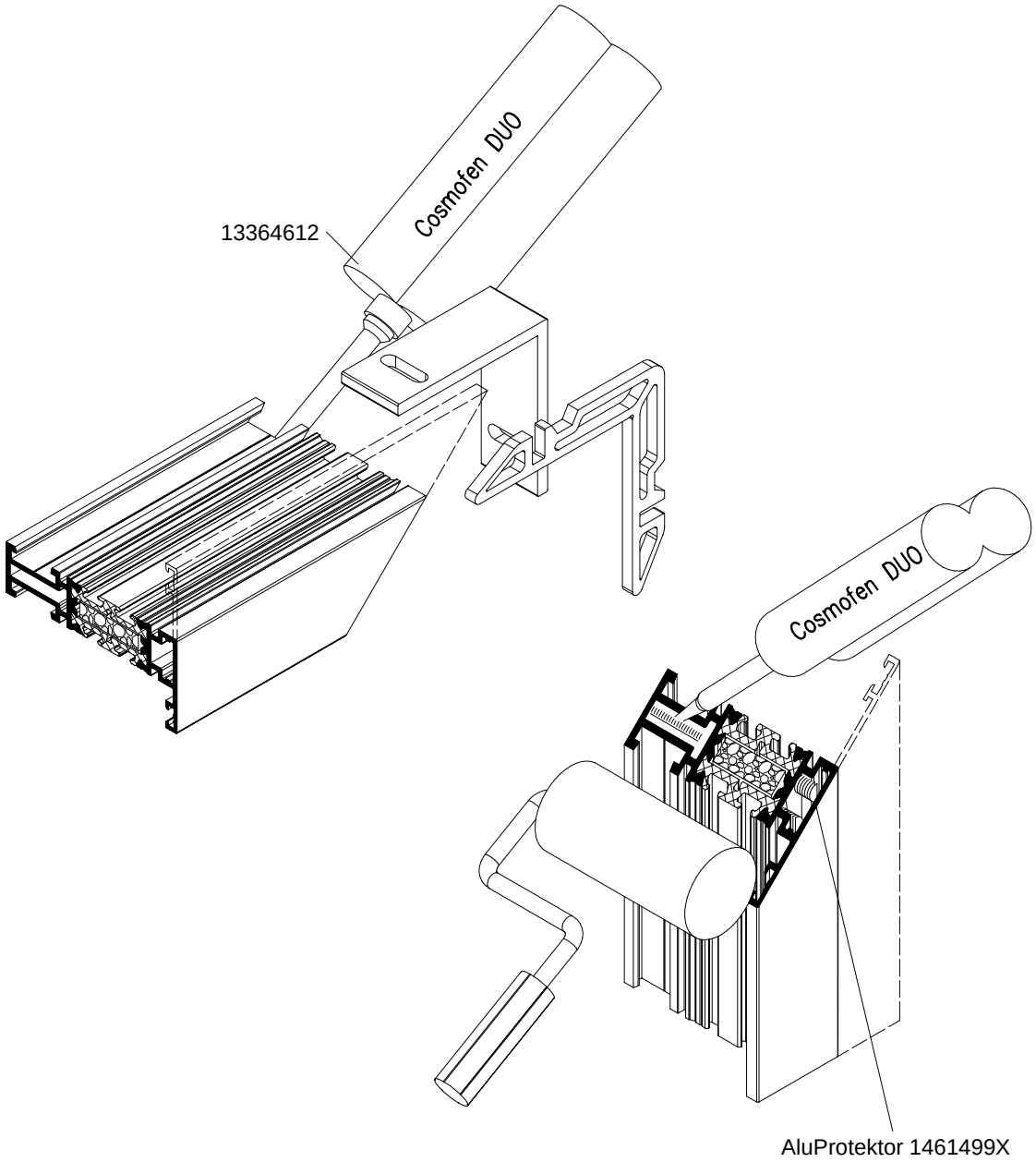

Klejenie wykonać wg instrukcji I-13.
Bonding is to performed according to instruction I-13.
Bauteile nach Anweisung I-13 verkleben.
Склеивание выполнять в соответствии с инструкцией I-13.

MB-Slimline

Połączenie przewiązki K519250X, K519350X

Joint of crosspiece K519250X, K519350X
Соединение импоста K519250X, K519350X
Kämpferanschluss K519250X, K519350X

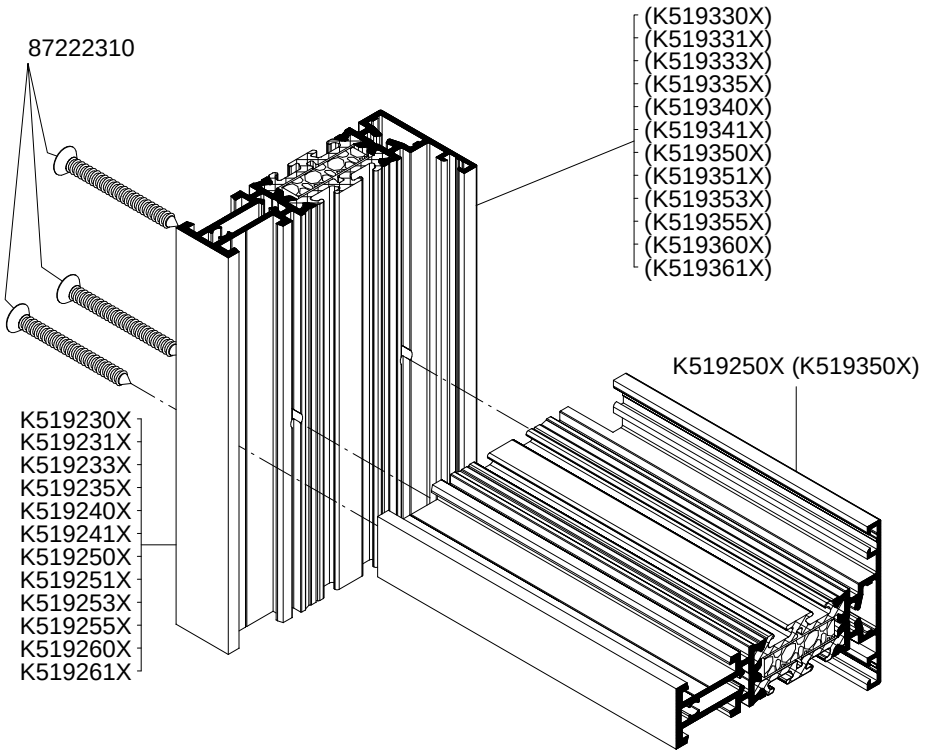

F_{RD1} = 900 N
F_{RD2} = 1900 N
F_{RD3} = 1400 N
F_{RD4} = 1900 N

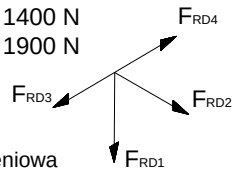

F_{RD} - nośność obliczeniowa
F_{RD} - design resistance
F_{RD} - расчетная предельная нагрузка
F_{RD} - Rechnerische Tragfähigkeit

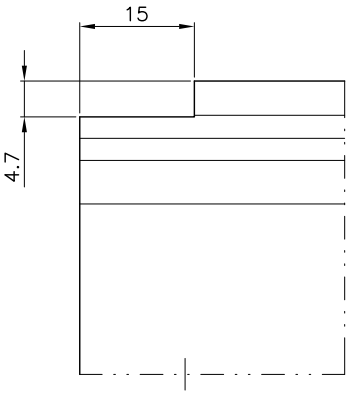

K519250X (K519350X)

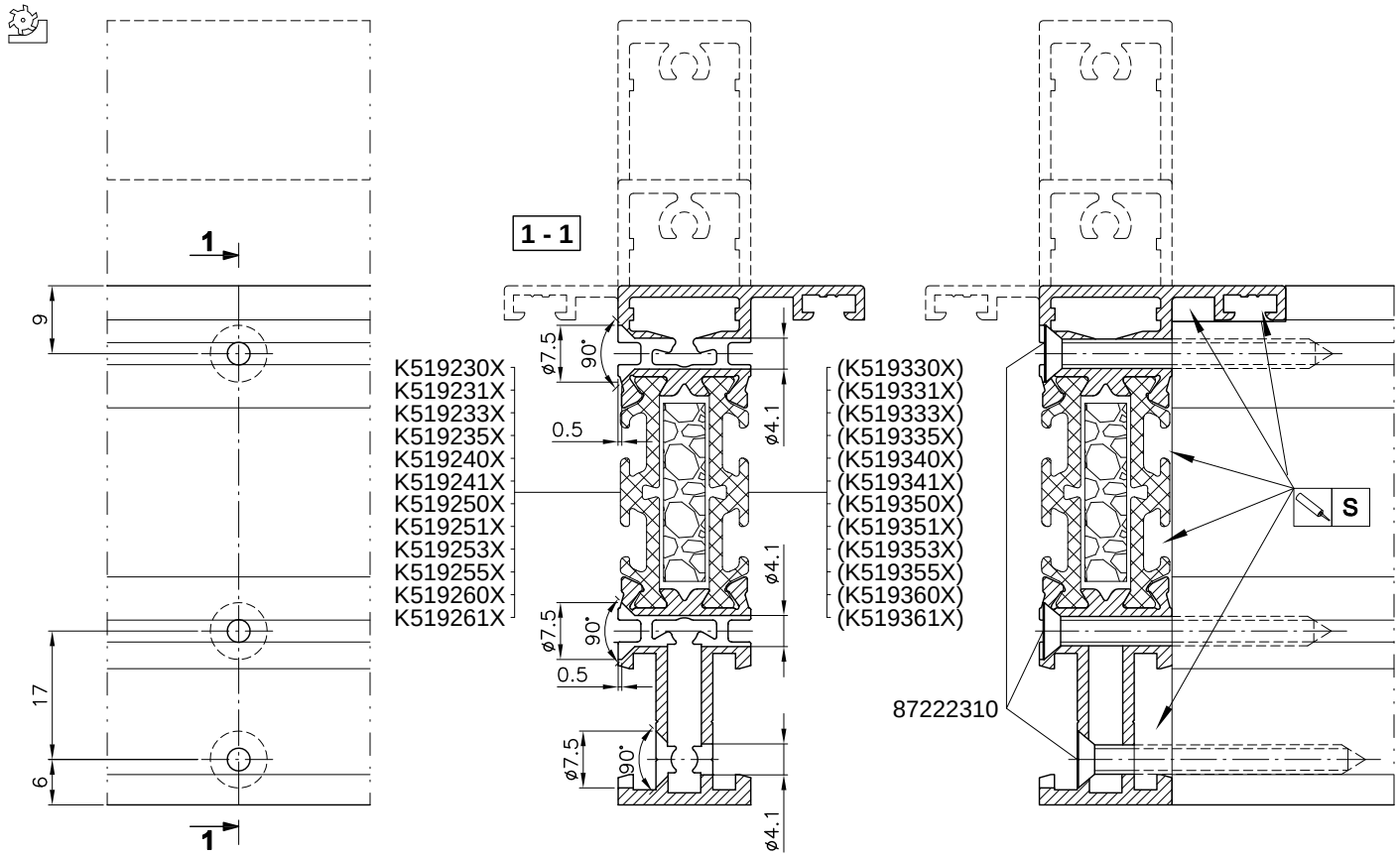

87222310: Ma - moment osadzenia ≈ 2Nm; Mu - moment niszczący (przekręcenie, zerwanie gwintu) 4Nm.Zalecana prędkość obrotowa 300-500 obr/min. Do kołkowania używać P9K-047-00.
87222310: Ma - torque of fixing ≈ 2Nm; Mu - breaking moment (overtightening, breaking of a screw thread) 4Nm. Recommended torque 300 - 500 rpm. For pinning, use P9K-047-00.
87222310: Ma - крутящий момент саморезов ≈ 2Нм, Mu - момент разрушения (перезаводка, срыв резьбы) 4Нм.
Рекомендуемая скорость вращения 300-500 об./мин. Для штифтовки применить P9K-047-00. 87222310: Ma - Absatzdrehmoment ≈ 2Nm; Mu - Bruchmoment (Überdrehung, Gewindebruch) 4Nm. Empfohlene Drehzahl 300-500 U/min. Für die Verstiftung P9K-047-00 anwenden.

MB-Slimline

Połączenie przewiązki K519251X÷K519255X, K519351X÷K519355X

Joint of crosspiece K519251X ÷ K519255X, K519351X ÷ K519355X

Соединение импоста K519251X ÷ K519255X, K519351X ÷ K519355X

Kämpferanschluss K519251X ÷ K519255X, K519351X ÷ K519355X

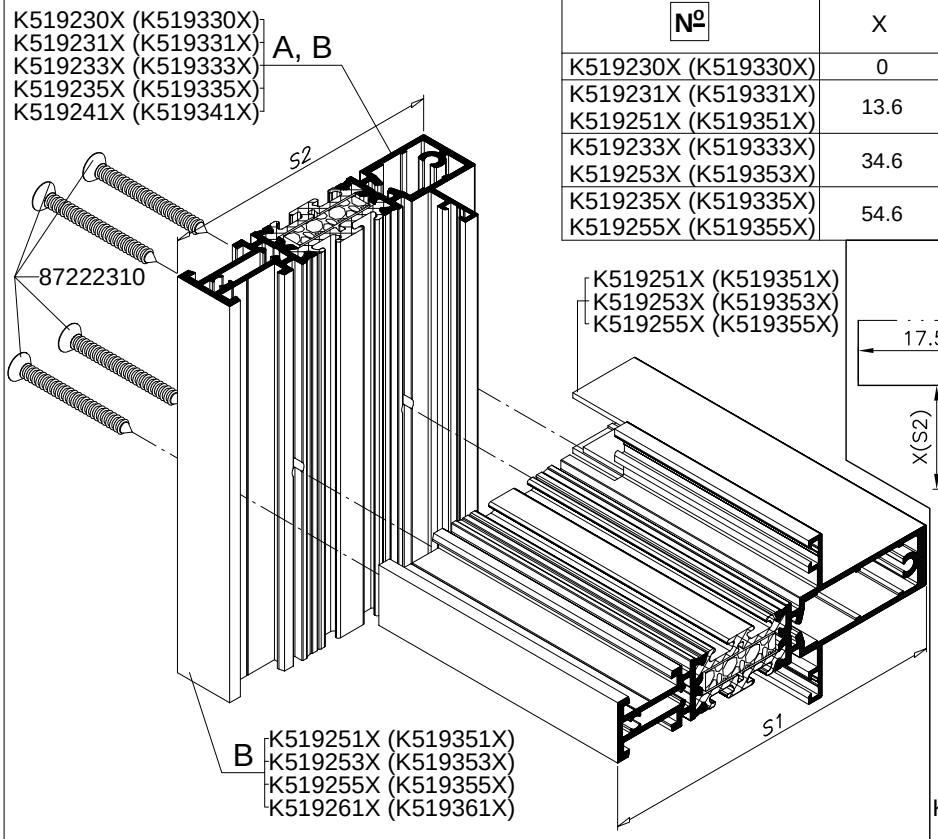

№	X
K519230X (K519330X)	0
K519231X (K519331X) K519251X (K519351X)	13.6
K519233X (K519333X) K519253X (K519353X)	34.6
K519235X (K519335X) K519255X (K519355X)	54.6

F_{RD1} = 1000 N
F_{RD2} = 1000 N
F_{RD3} = 2800 N
F_{RD4} = 2400 N

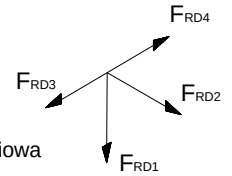

F_{RD} - nośność obliczeniowa
F_{RD} - design resistance
F_{RD} - расчетная предельная нагрузка
F_{RD} - Rechnerische Tragfähigkeit

S1>S2 → A
S1≤S2 → B

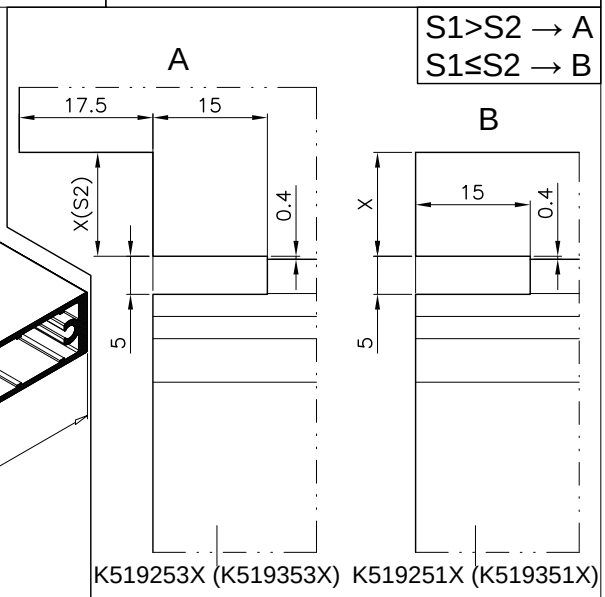

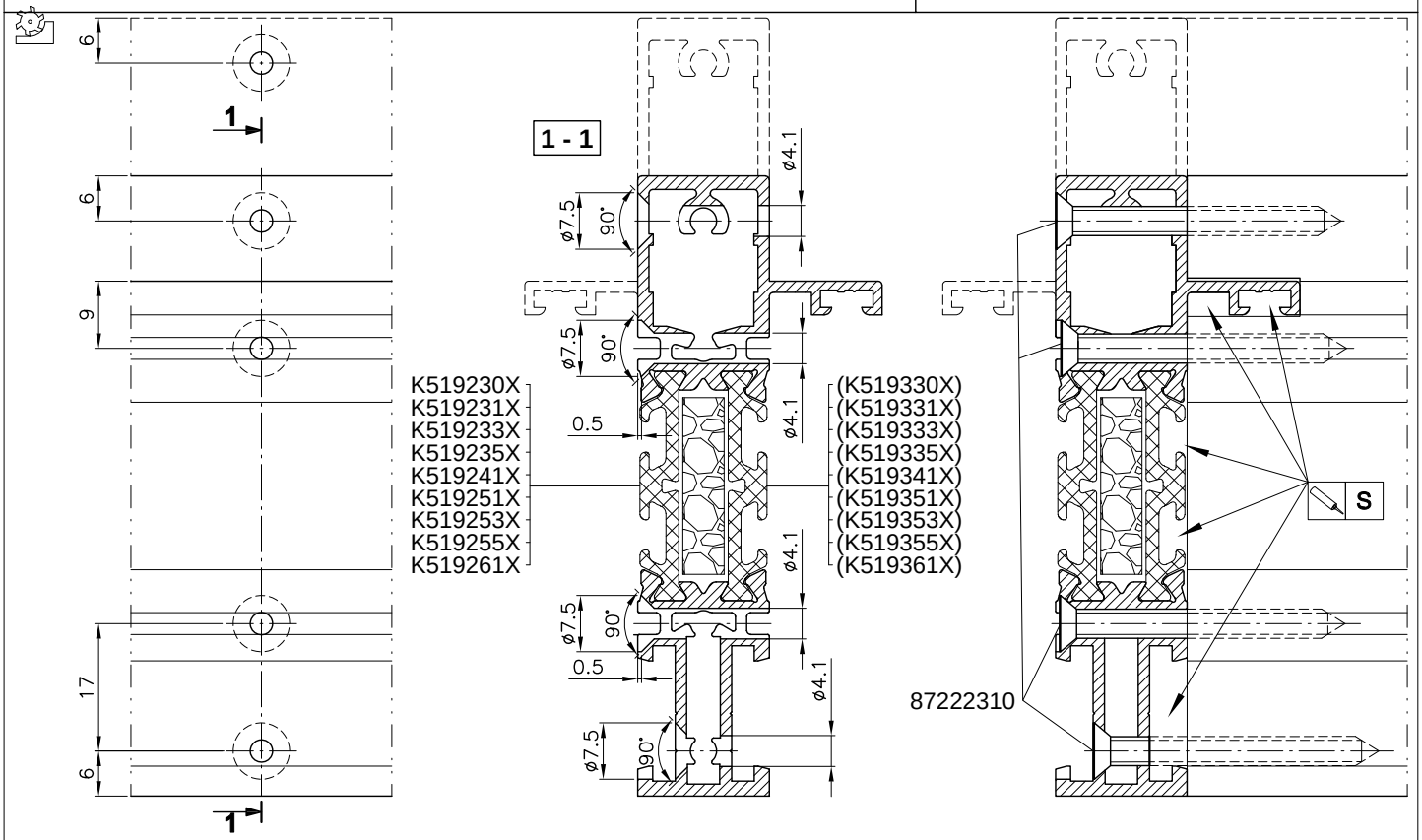

87222310: Ma - moment osadzenia ≈ 2Nm; Mu - moment niszczący (przekręcenie, zerwanie gwintu) 4Nm.Zalecana prędkość obrotowa 300-500 obr/min. Do kołkowania używać P9K-047-00.
87222310: Ma - torque of fixing ≈ 2Nm; Mu - breaking moment (overtightening, breaking of a screw thread) 4Nm. Recommended torque 300 - 500 rpm. For pinning, use P9K-047-00.
87222310: Ma - крутящий момент саморезов ≈ 2Нм, Mu - момент разрушения (перезаводка, срыв резьбы) 4Нм.
Рекомендуемая скорость вращения 300-500 об./мин. Для штифтовки применить P9K-047-00. 87222310: Ma - Absatzdrehmoment ≈ 2Nm; Mu - Bruchmoment (Überdrehung, Gewindebruch) 4Nm. Empfohlene Drehzahl 300-500 U/min. Für die Verstiftung P9K-047-00 anwenden.

MB-Slimline

Połączenie naroży ościeżnicy K519230X, K519330X

Corner joint of frame K19230X, K519330X
Угловое соединение коробки K19230X, K519330X
Verbindung der Blendrahmenecken K19230X, K519330X

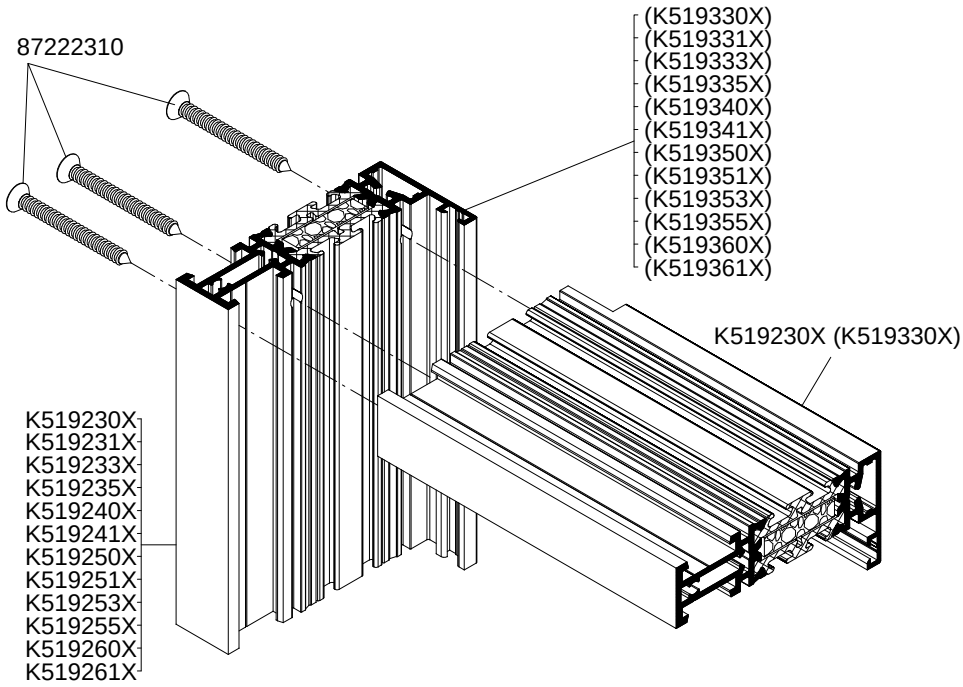

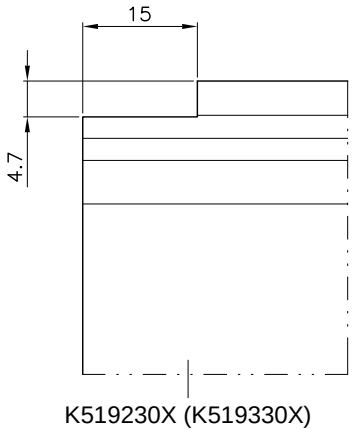

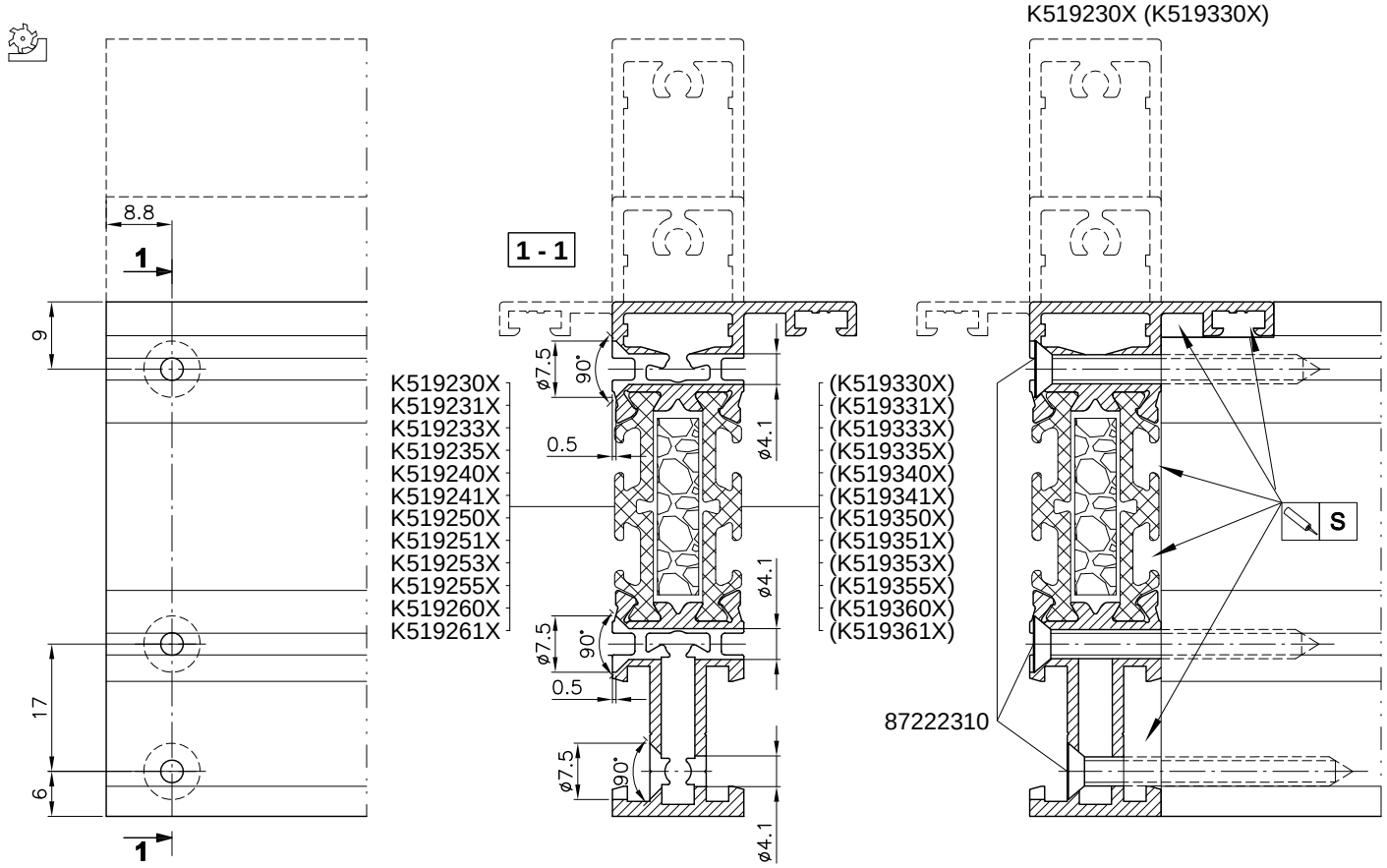

87222310: Ma - moment osadzenia ≈ 2Nm; Mu - moment niszczący (przekręcenie, zerwanie gwintu) 4Nm.Zalecana prędkość obrotowa 300-500 obr/min. Do kołkowania używać P9K-047-00.
87222310: Ma - torque of fixing ≈ 2Nm; Mu - breaking moment (overtightening, breaking of a screw thread) 4Nm. Recommended torque 300 - 500 rpm. For pinning, use P9K-047-00.
87222310: Ma - крутящий момент саморезов ≈ 2Нм, Mu - момент разрушения (перезаводка, срыв резьбы) 4Нм.
Рекомендуемая скорость вращения 300-500 об./мин. Для штифтовки применить P9K-047-00. 87222310: Ma - Absatzdrehmoment ≈ 2Nm; Mu - Bruchmoment (Überdrehung, Gewindebruch) 4Nm. Empfohlene Drehzahl 300-500 U/min. Für die Verstiftung P9K-047-00 anwenden.

MB-Slimline

Połączenie naroży K519231X÷K519235X, K519331X÷K519335X

Corner joint of frame K519231X ÷ K519235X, K519331X ÷ K519335X

Угловое соединение коробки K519231X ÷ K519235X, K519331X ÷ K519335X

Verbindung der Blendrahmenecken K519231X ÷ K519235X, K519331X ÷ K519335X

№	X
K519230X (K519330X)	0
K519231X (K519331X) K519251X (K519351X)	13.6
K519233X (K519333X) K519253X (K519353X)	34.6
K519235X (K519335X) K519255X (K519355X)	54.6

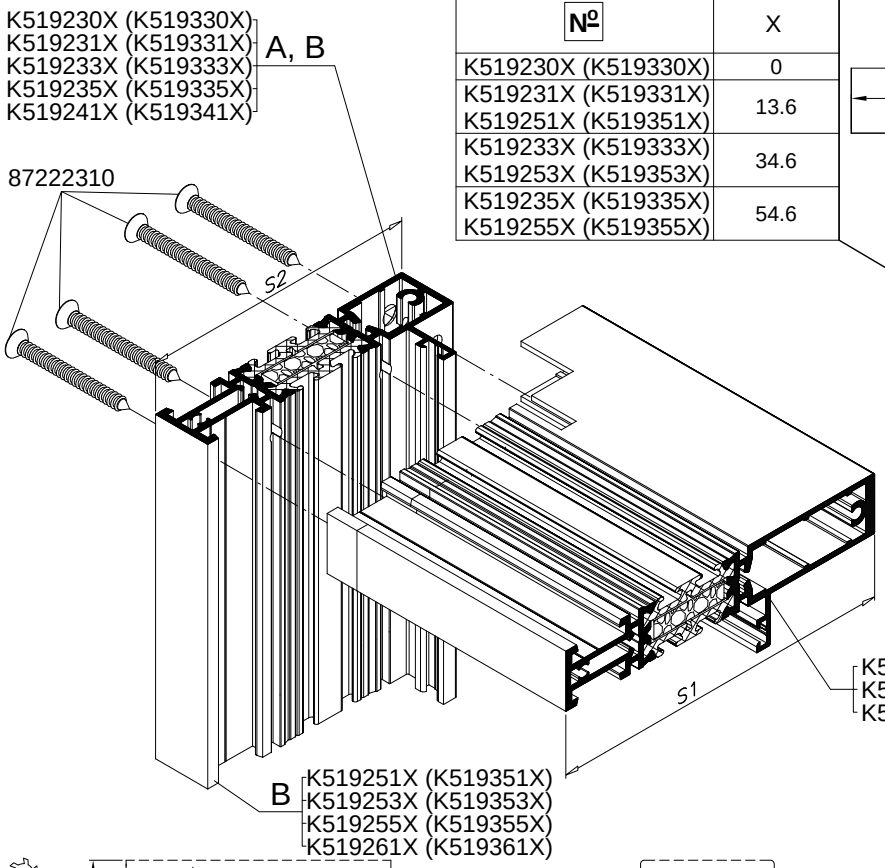

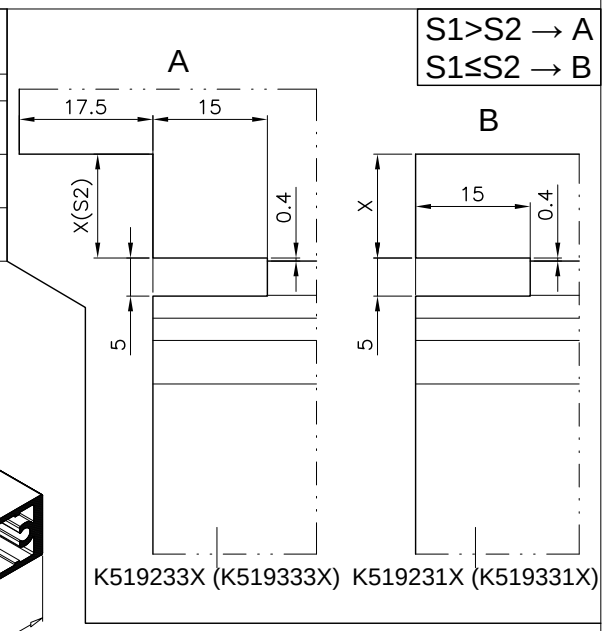

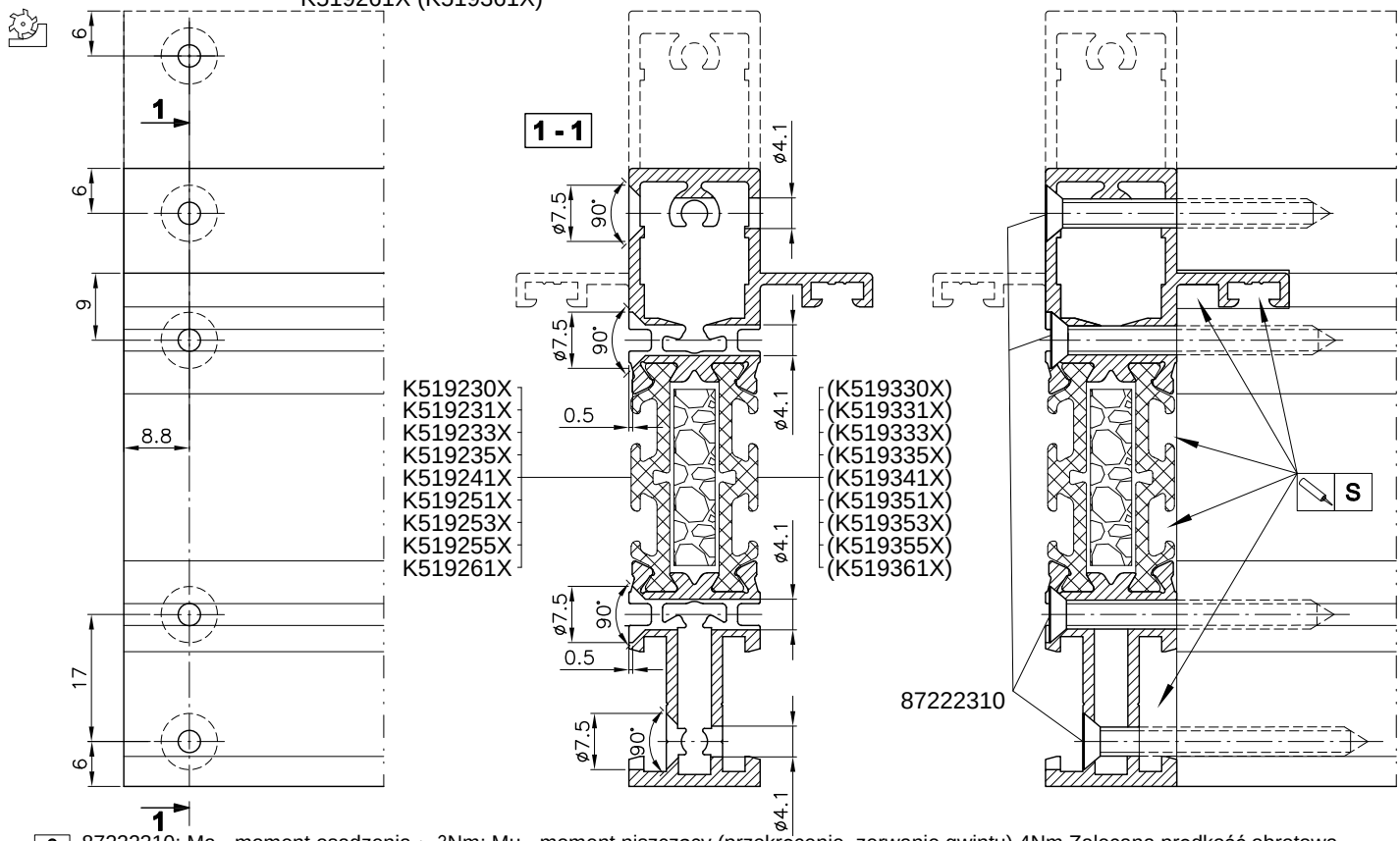

87222310: Ma - moment osadzenia ≈ 2Nm; Mu - moment niszczący (przekręcenie, zerwanie gwintu) 4Nm.Zalecana prędkość obrotowa 300-500 obr/min. Do kołkowania używać P9K-047-00.

87222310: Ma - torque of fixing ≈ 2Nm; Mu - breaking moment (overtightening, breaking of a screw thread) 4Nm. Recommended torque 300 - 500 rpm. For pinning, use P9K-047-00.

87222310: Ma - крутящий момент саморезов ≈ 2Нм, Mu - момент разрушения (перезаводка, срыв резьбы) 4Нм.

Рекомендуемая скорость вращения 300-500 об./мин. Для штифтовки применить P9K-047-00. 87222310: Ma - Absatzdrehmoment ≈ 2Nm; Mu - Bruchmoment (Überdrehung, Gewindebruch) 4Nm. Empfohlene Drehzahl 300-500 U/min. Für die Verstiftung P9K-047-00 anwenden.

MB-Slimline

Połączenie przewiązki K519260X, K519360X

Joint of crosspiece K519260X, K519360X
Соединение импоста K519260X, K519360X
Kämpferanschluss K519260X, K519360X

F_{RD1} = 1300 N
F_{RD2} = 1900 N
F_{RD3} = 1600 N
F_{RD4} = 2700 N

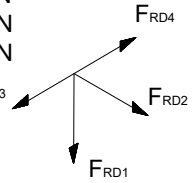

F_{RD} - nośność obliczeniowa
F_{RD} - design resistance
F_{RD} - расчетная предельная нагрузка
F_{RD} - Rechnerische Tragfähigkeit

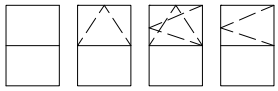

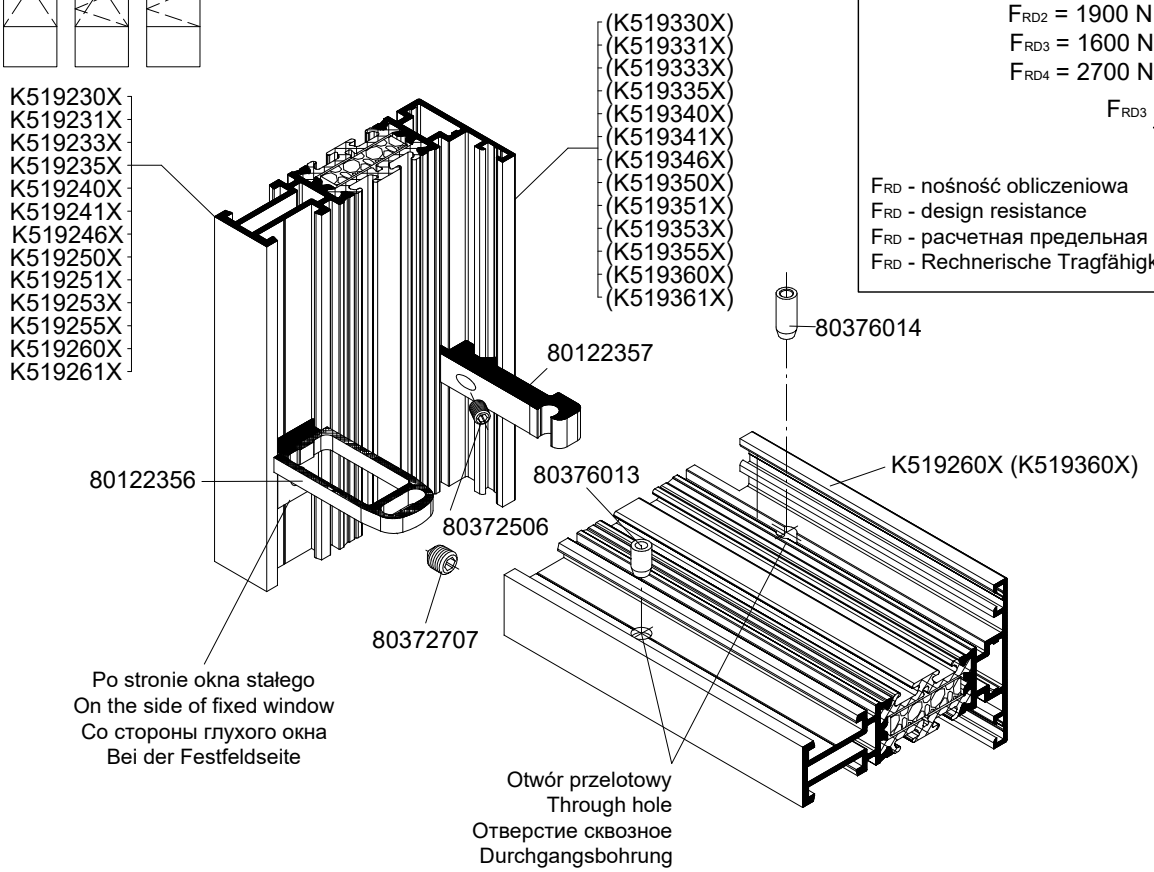

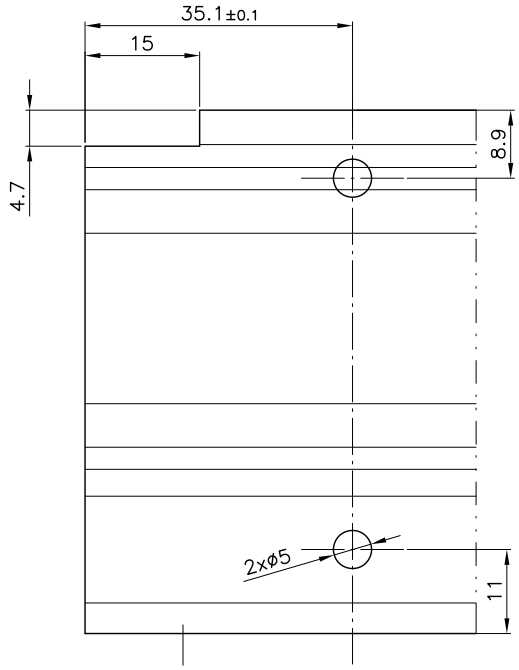

K519260X (K519360X)

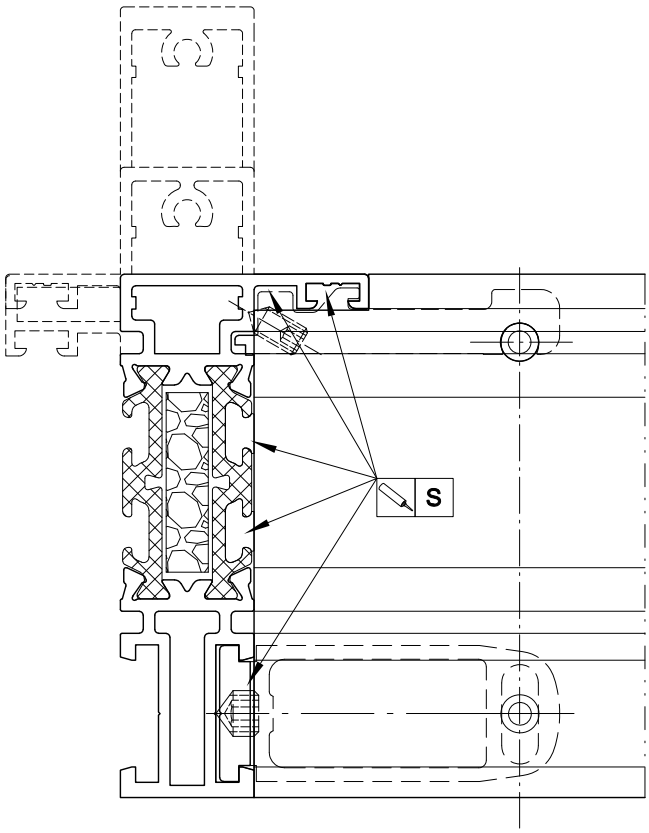

Do kołkowania używać P9K-853-00, P9K-048-00.
For pinning, use P9K-853-00, P9K-048-00.
Для штифтовки применить P9K-853-00, P9K-048-00.
Für die Verstiftung P9K-853-00, P9K-048-00 anwenden.

MB-Slimline

Połączenie przewiązki K519261X, K519361X

Joint of crosspiece K519261X, K519361X
Соединение импоста K519261X, K519361X
Kämpferanschluss K519261X, K519361X

F_{RD1} = 1300 N
F_{RD2} = 1900 N
F_{RD3} = 1600 N
F_{RD4} = 2700 N

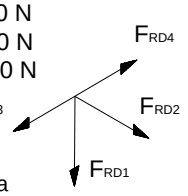

F_{RD} - nośność obliczeniowa
F_{RD} - design resistance
F_{RD} - расчетная предельная нагрузка
F_{RD} - Rechnerische Tragfähigkeit

S1>S2 → A
S1≤S2 → B

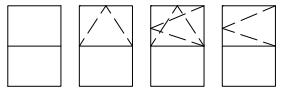

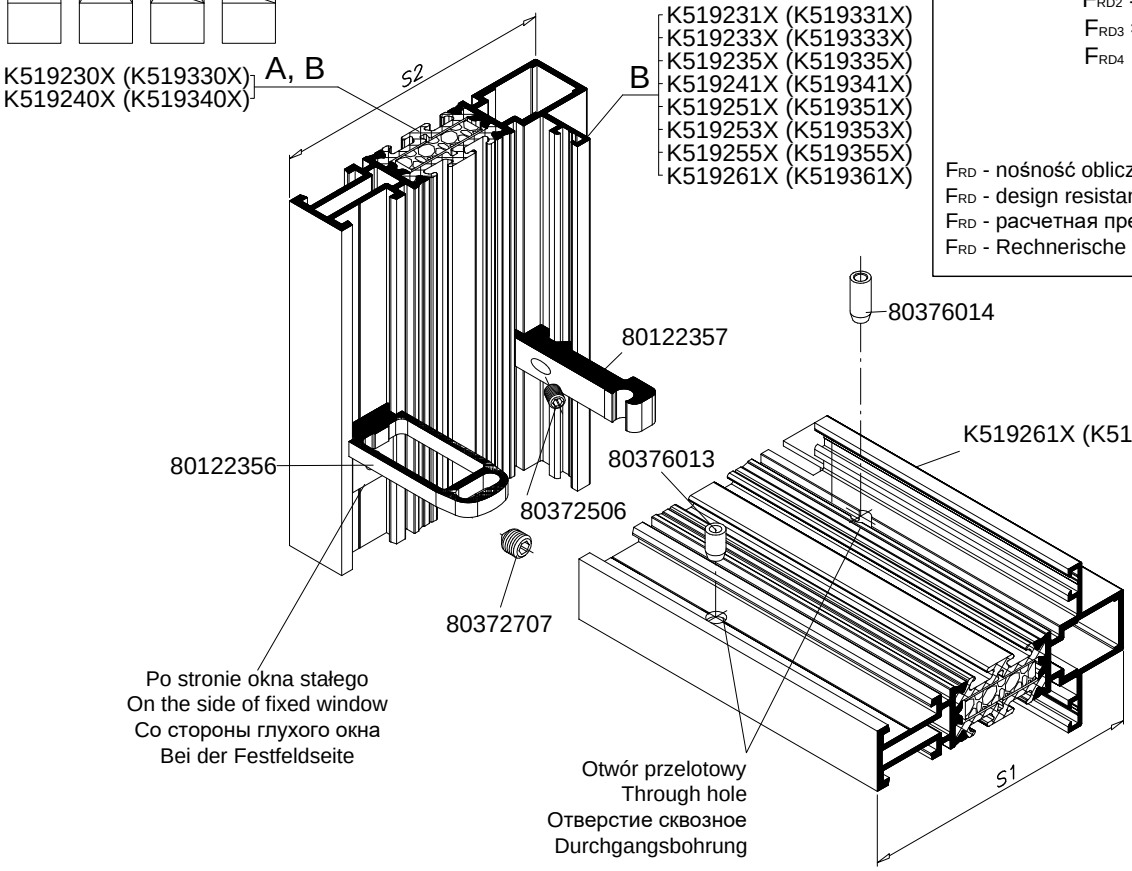

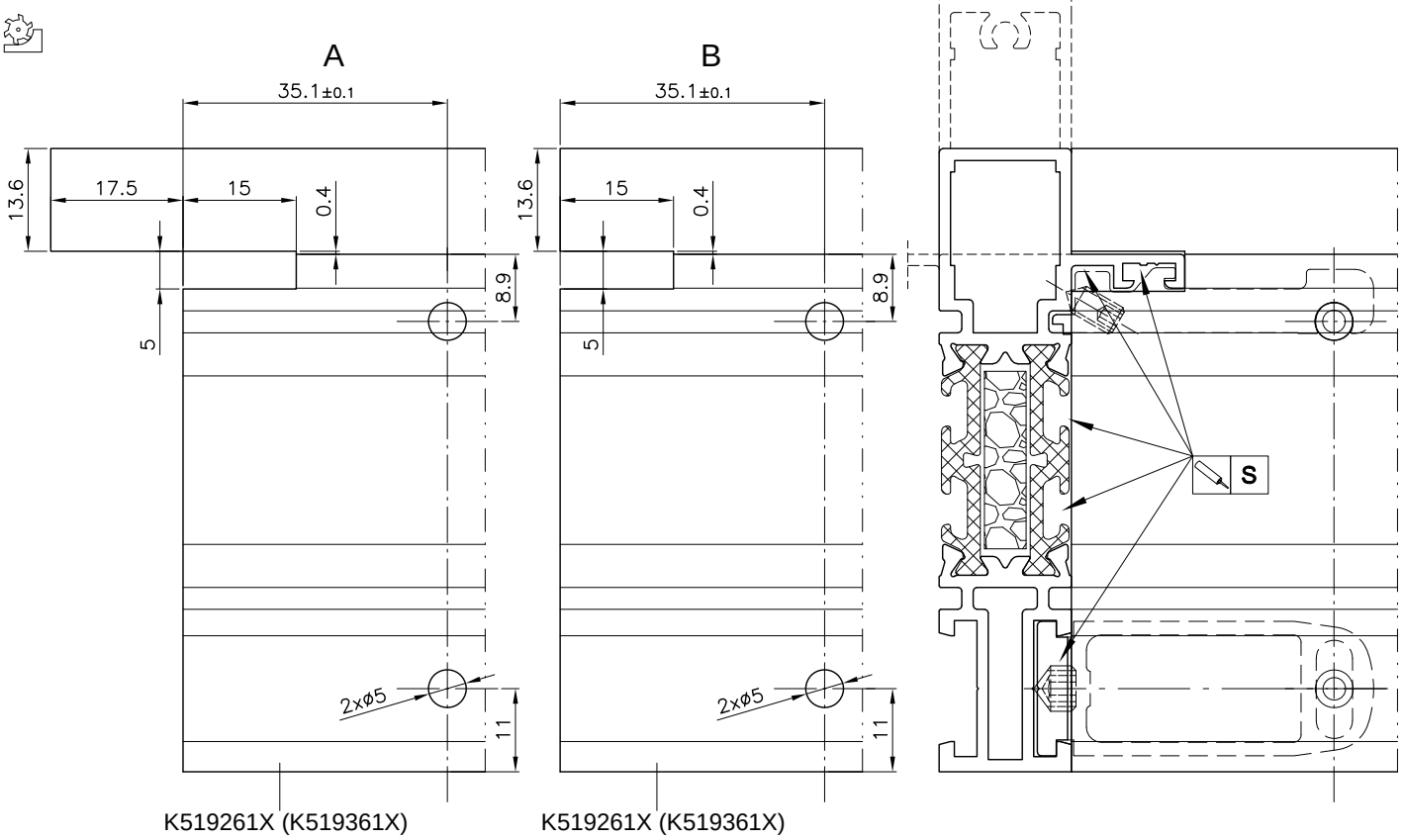

Do kołkowania używać P9K-853-00, P9K-048-00.
For pinning, use P9K-853-00, P9K-048-00.
Для штифтовки применить P9K-853-00, P9K-048-00.
Für die Verstiftung P9K-853-00, P9K-048-00 anwenden.

MB-Slimline

Połączenie poprzeczek K519240X, K519340X

Joint of rails K519240X, K519340X
Соединение импостав K519240X, K519340X
Querträgeranschluss K519240X, K519340X

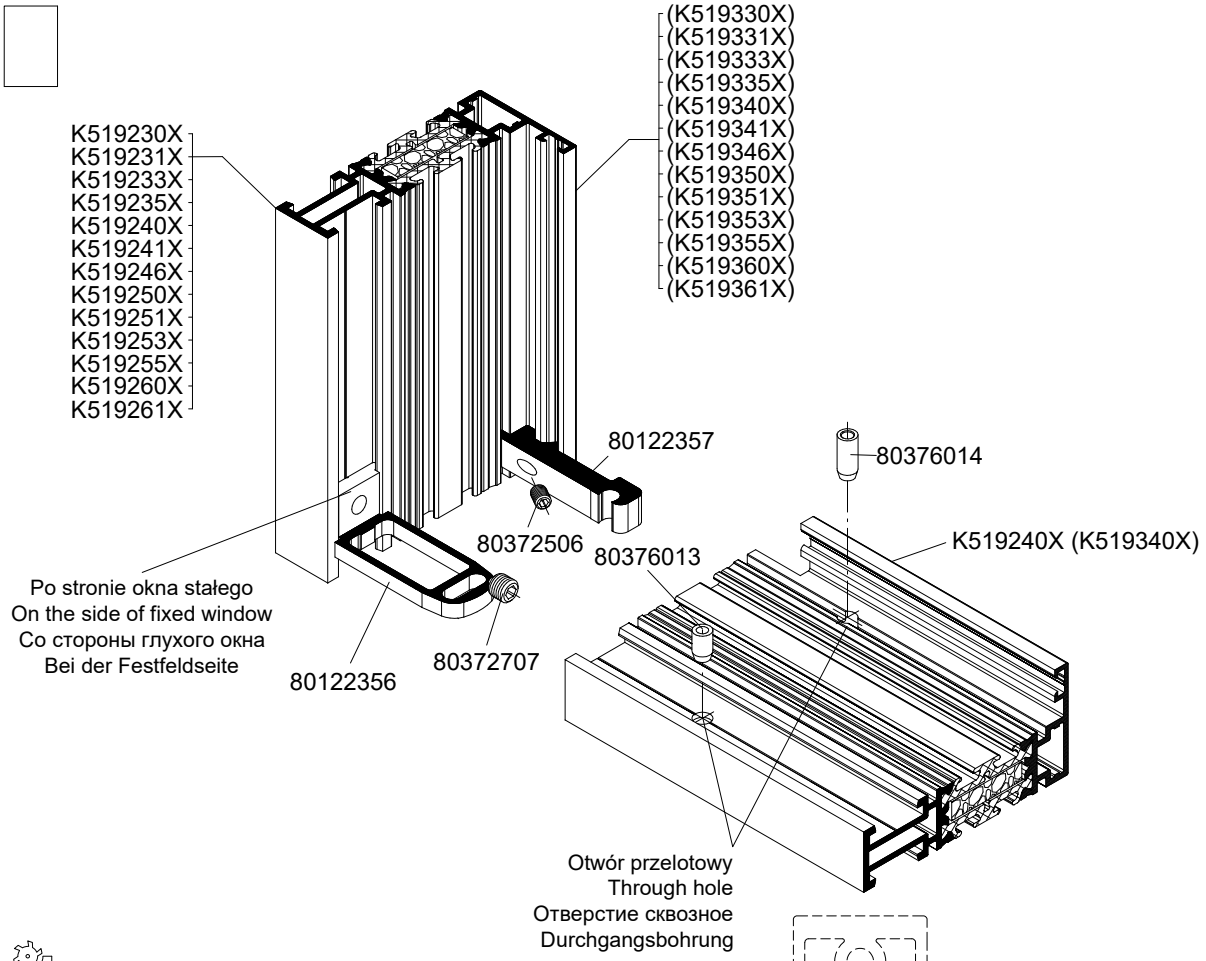

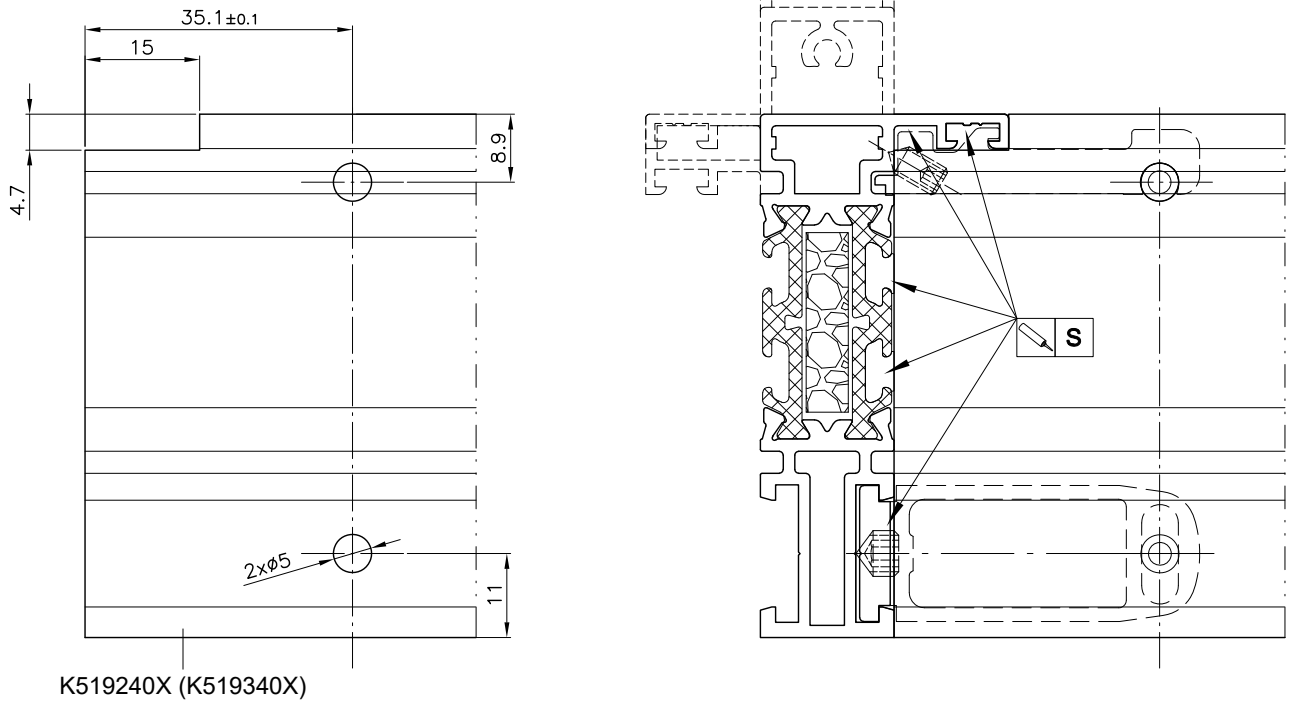

Do kołkowania używać P9K-853-00, P9K-048-00.
For pinning, use P9K-853-00, P9K-048-00.
Для штифтовки применить P9K-853-00, P9K-048-00.
Für die Verstiftung P9K-853-00, P9K-048-00 anwenden.

MB-Slimline

Połączenie poprzeczek K519241X, K519341X

Joint of rails K519241X, K519341X
Соединение импостав K519241X, K519341X
Querträgeranschluss K519241X, K519341X

S1>S2 → A
S1≤S2 → B

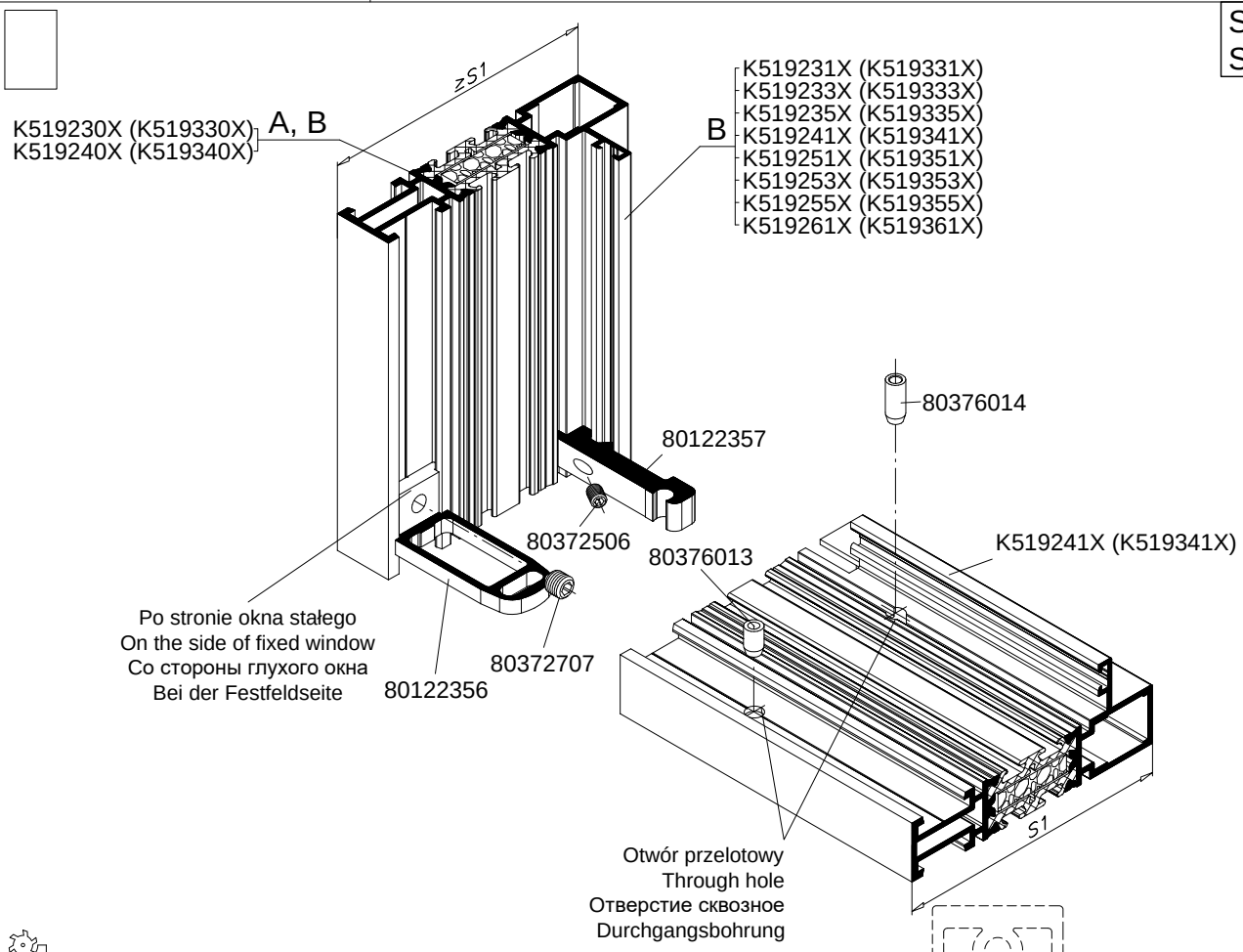

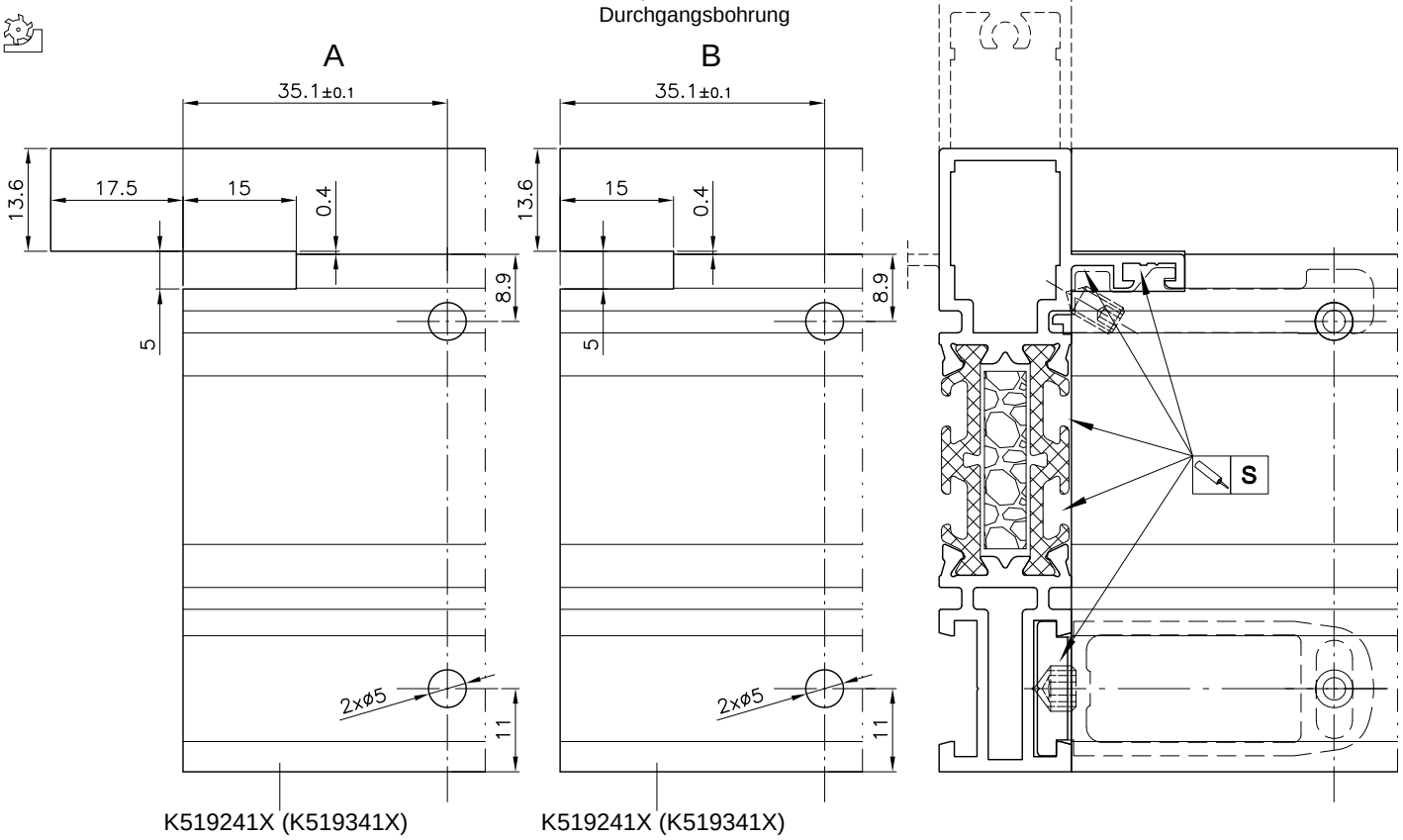

Do kołkowania używać P9K-853-00, P9K-048-00.
For pinning, use P9K-853-00, P9K-048-00.
Для штифтовки применить P9K-853-00, P9K-048-00.
Für die Verstiftung P9K-853-00, P9K-048-00 anwenden.

MB-Slimline

Połączenie przewiązki K519260X, K519261X, K519360X, K519361X

Joint of crosspiece K519260X, K519261X, K519360X, K519361X
Соединение импоста K519260X, K519261X, K519360X, K519361X
Kämpferanschluss K519260X, K519261X, K519360X, K519361X

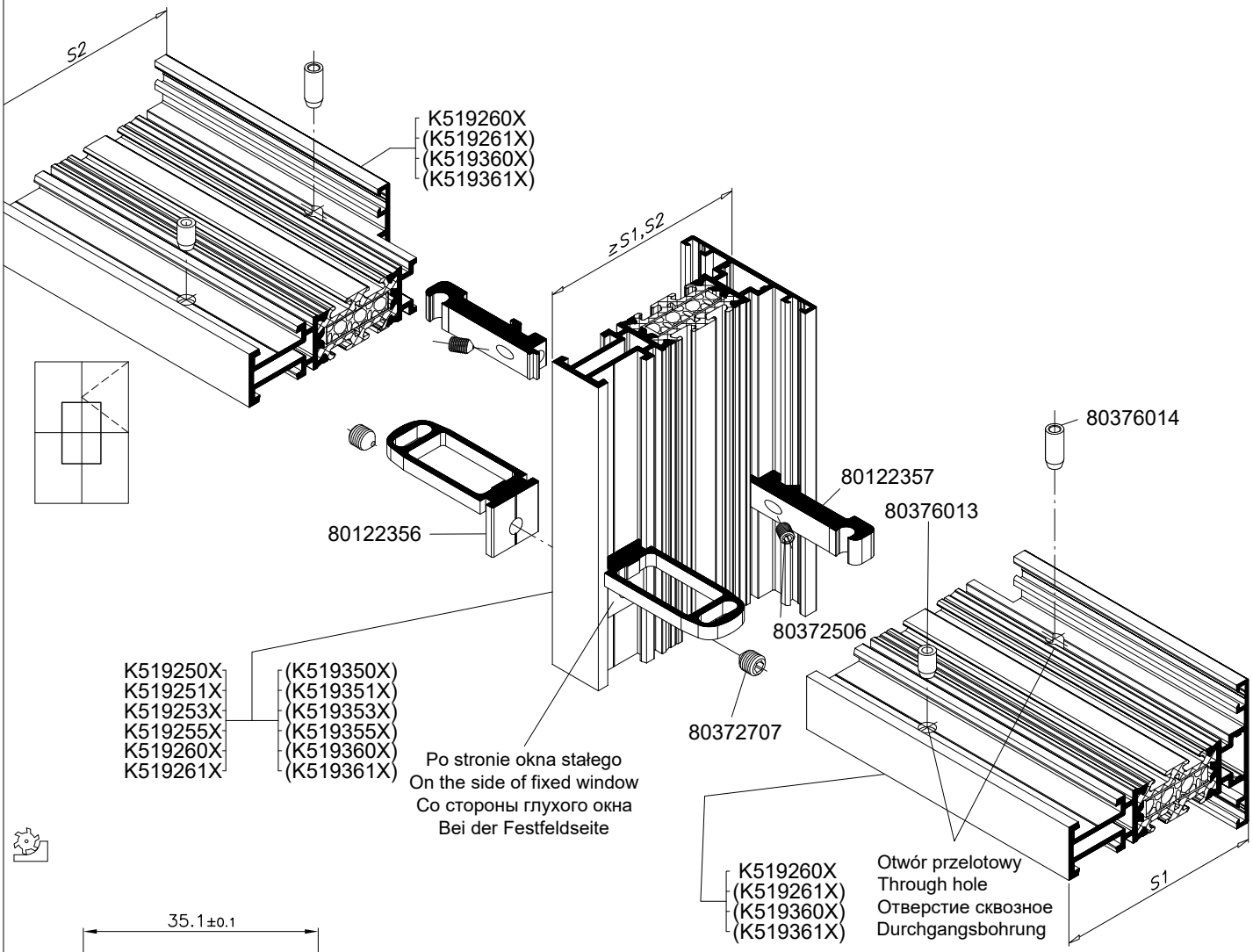

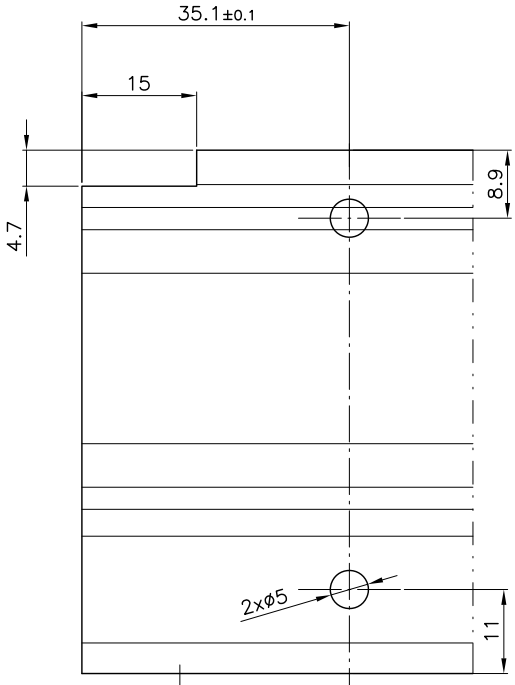

K519260X (K519360X)
(K519261X,K519361X)

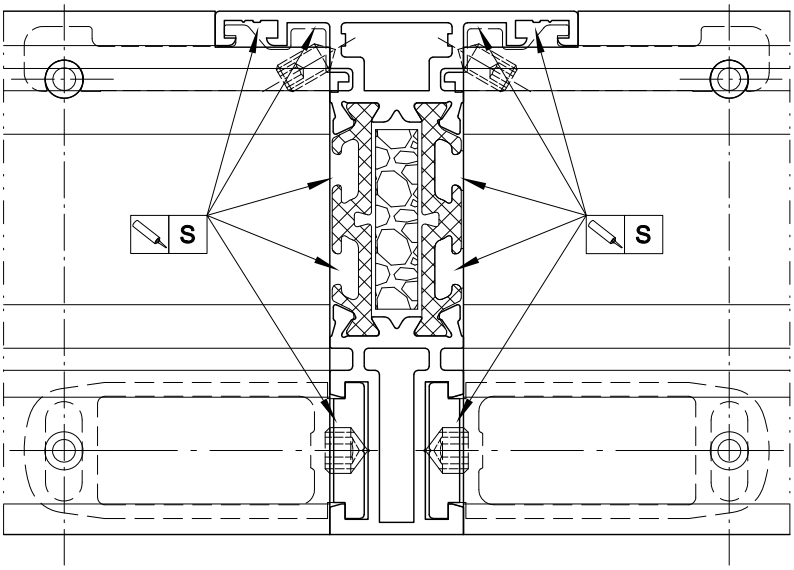

Do kołkowania używać P9K-853-00, P9K-048-00.
For pinning, use P9K-853-00, P9K-048-00.
Для штифтовки применить P9K-853-00, P9K-048-00.
Für die Verstiftung P9K-853-00, P9K-048-00 anwenden.

MB-Slimline

Uszczelnienie połączeń typu T

Sealing of T-type connections
Уплотнение соединений типа T
Abdichtung der T-Verbindung

Przewiązka pozioma
Horizontal crosspiece
Горизонтальный импост
Horizontaler Kämpfer

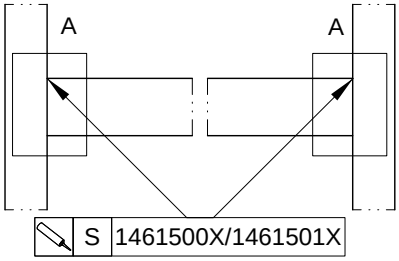

Poprzeczka pozioma
Horizontal rail
Горизонтальная распорка
Horizontaler Querträger

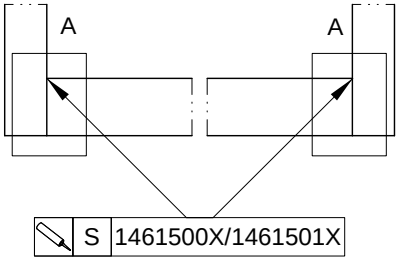

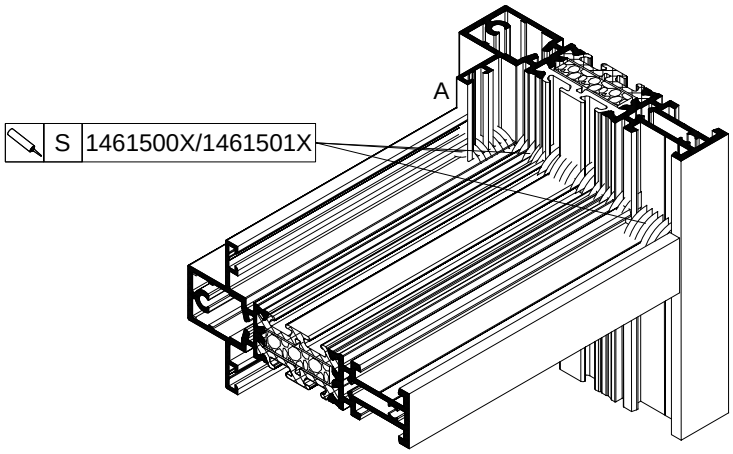

Przewiązka pionowa
Vertical crosspiece
Вертикальный импост
Vertikaler Kämpfer

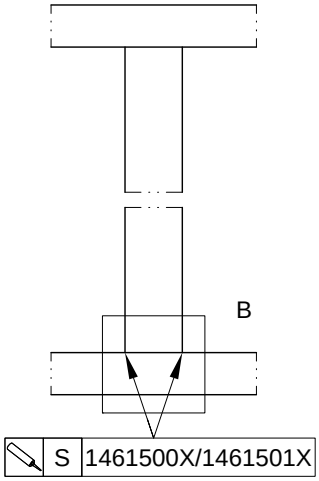

Poprzeczka pionowa
Vertical rail
Вертикальная распорка
Vertikaler Querträger

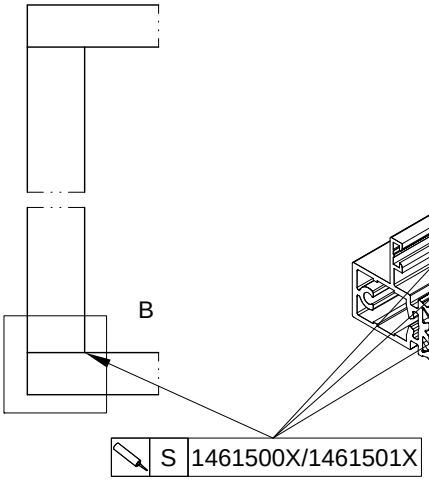

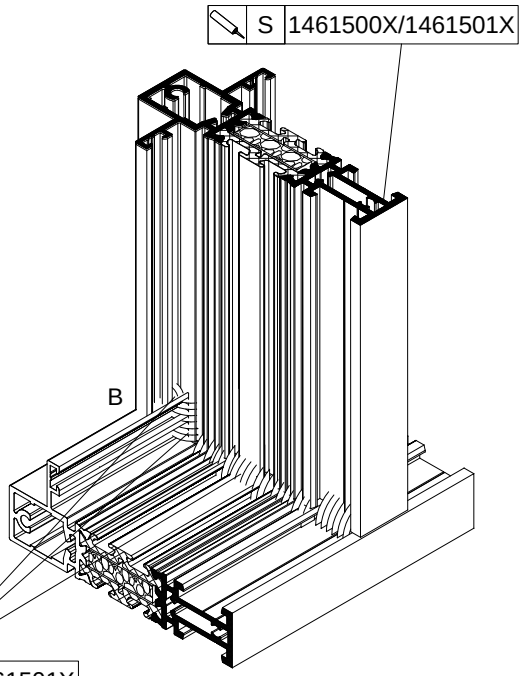

MB-Slimline

Klejenie przewiązek
Gluing of crosspiece
Приклеивание импостов
Verklebung von Kämpfern

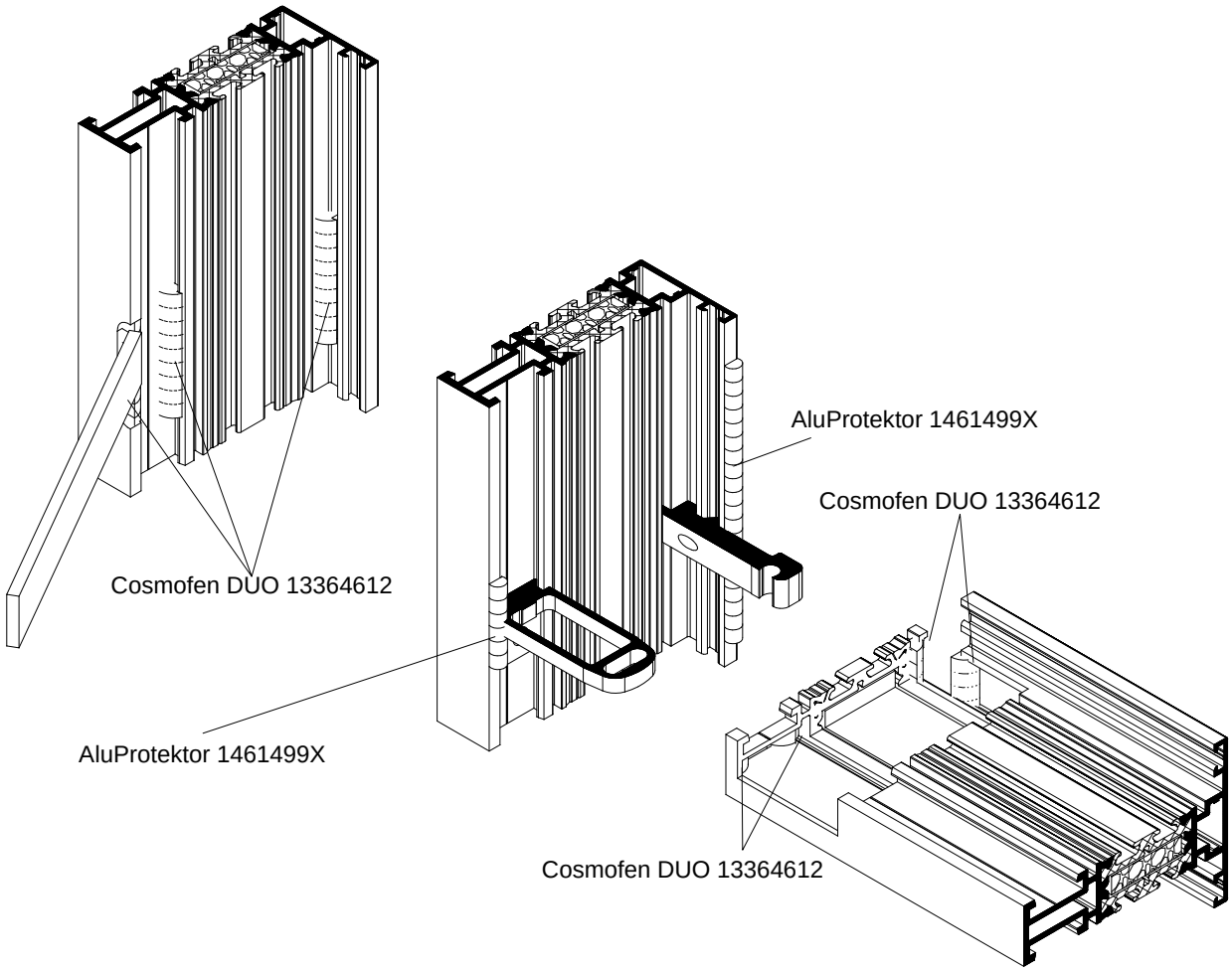

Klejenie wykonać wg instrukcji I-13.
Bonding is to performed according to instruction I-13.
Bauteile nach Anweisung I-13 verkleben.
Склеивание выполнять в соответствии с инструкцией I-13.

MB-Slimline

Mocowanie listew ozdobnych

Mounting of decorative strips
Крепление декоративных планок
Befestigung von Zierprofilen

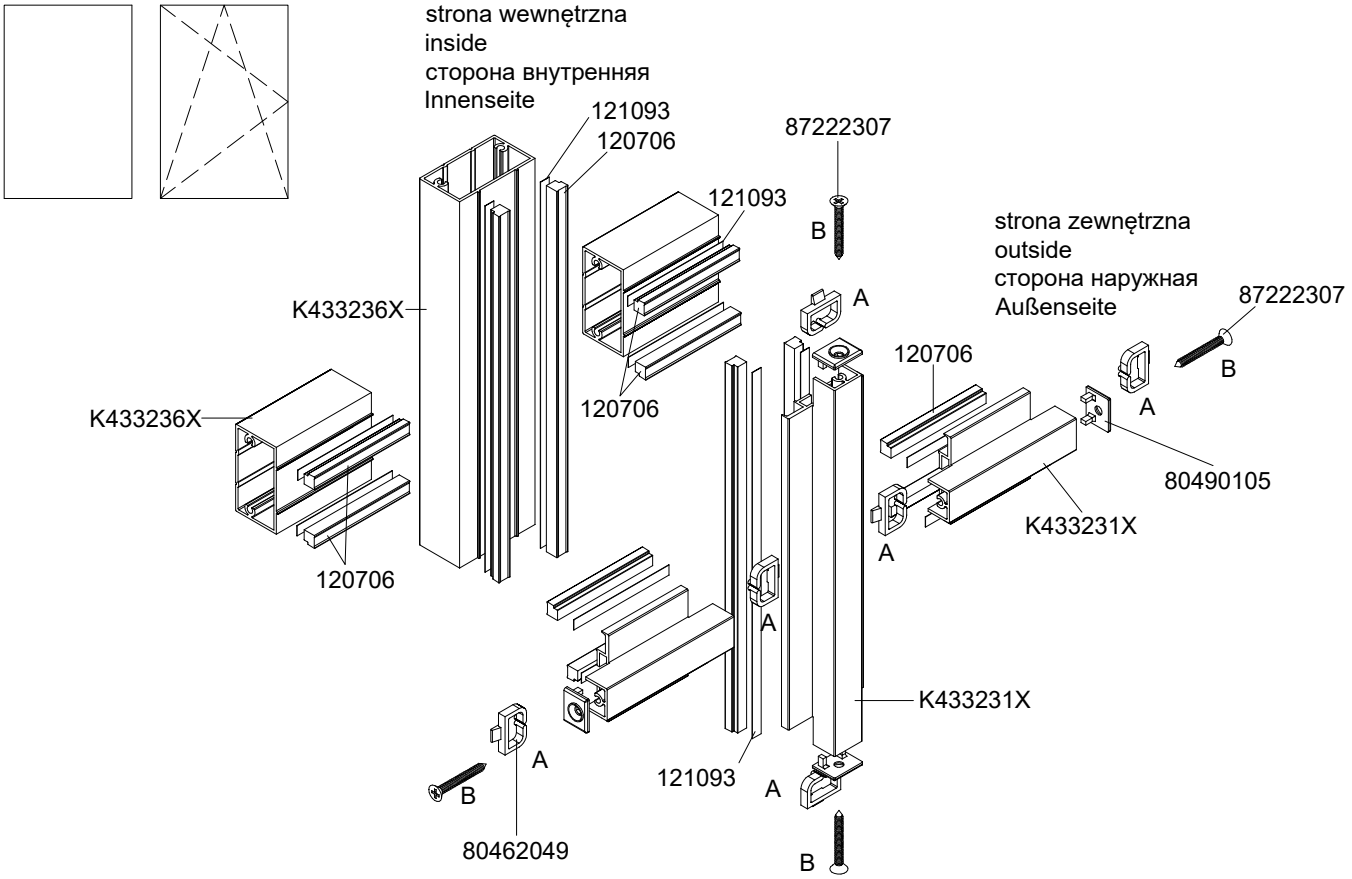

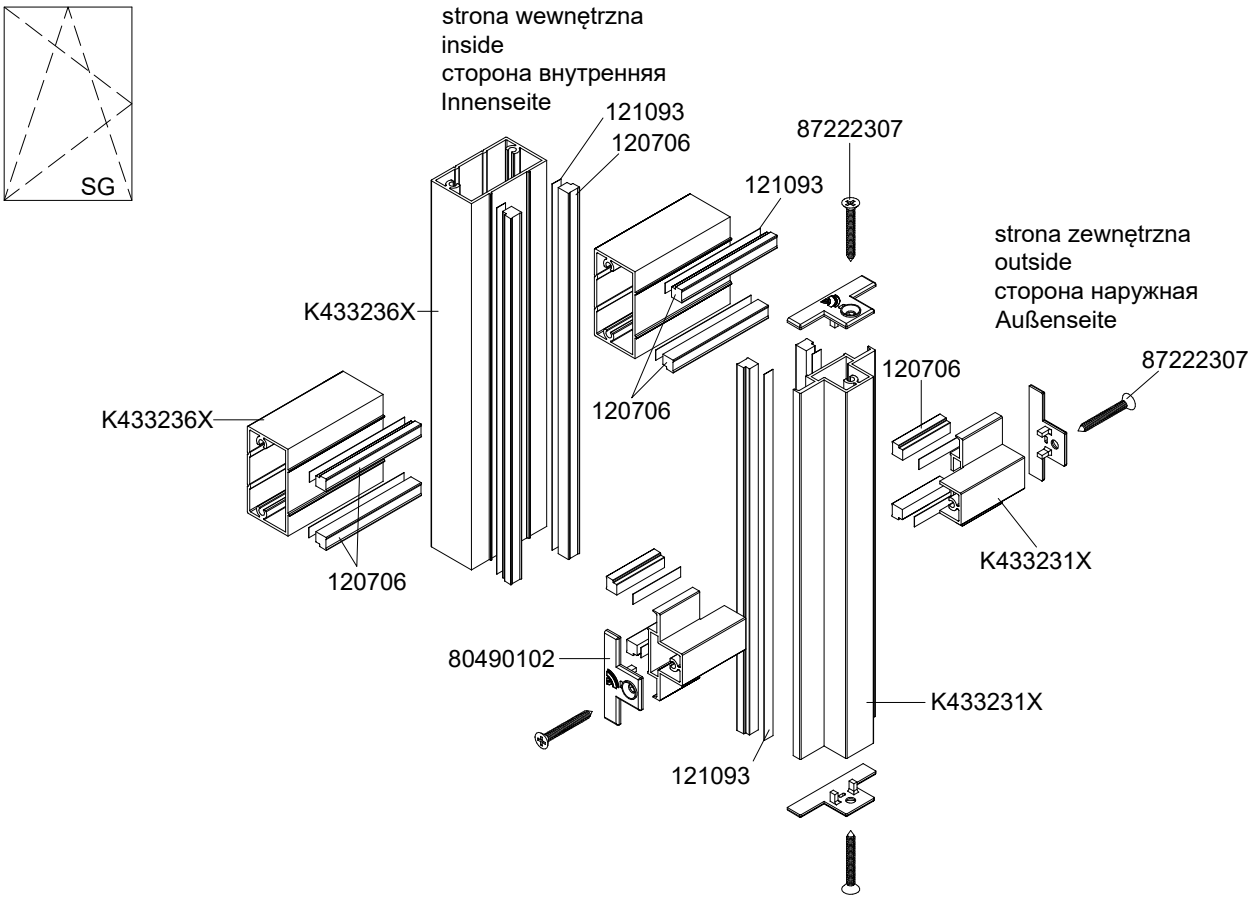

Mocowanie - A, Mounting - A, Крепление -A, Befestigung - A - 80462049
Mocowanie - B, Mounting - B, Крепление -B, Befestigung - B - 87222307

MB-Slimline

Mocowanie listew ozdobnych

Mounting of decorative strips
Крепление декоративных планок
Befestigung von Zierprofilen

Skala 1:2,5

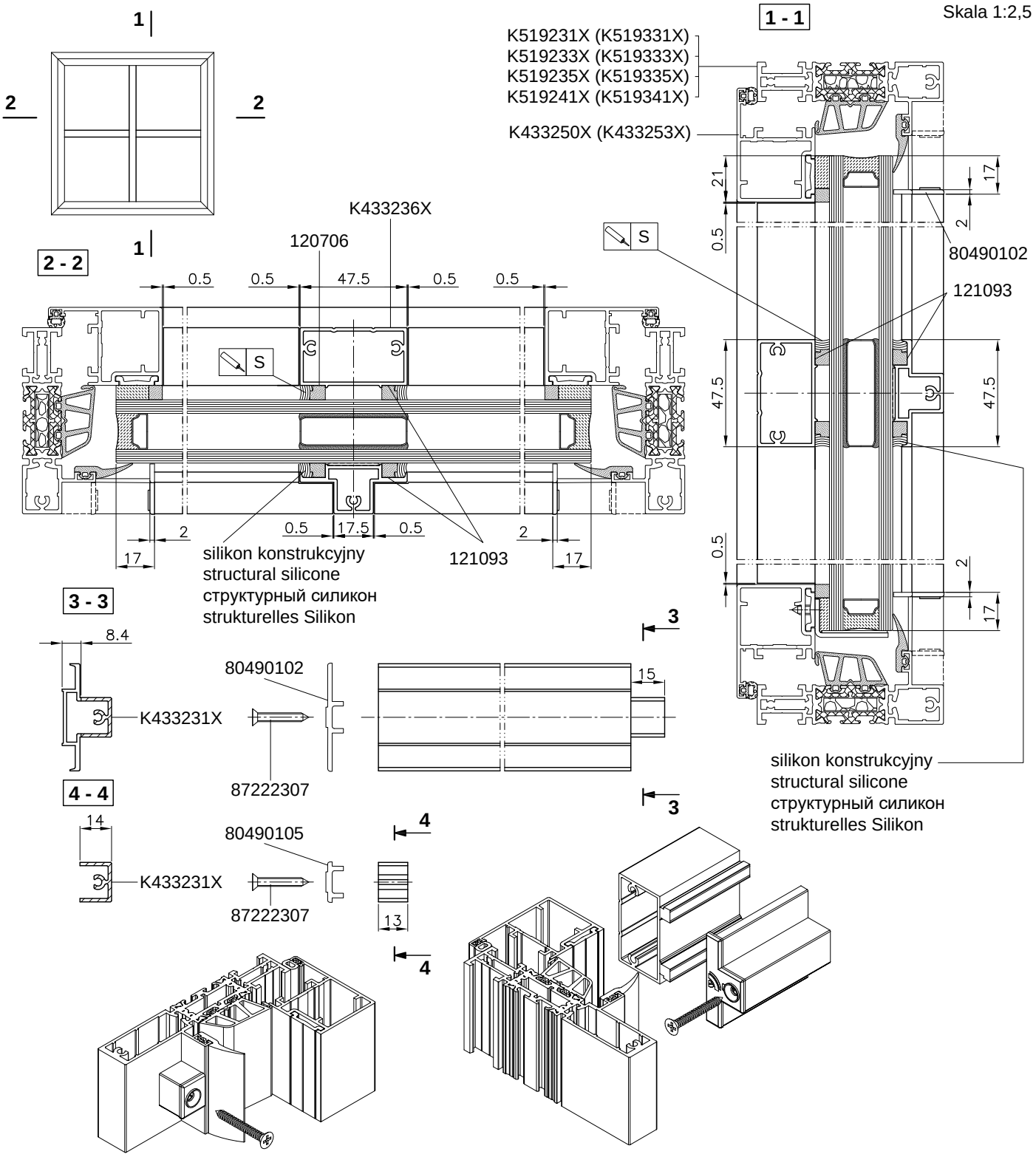

Powierzchnie przeznaczone do klejenia struturalnego przygotować zgodnie z zaleceniami producenta silikonu. Należy bezwzględnie przeprowadzić test przyczepności powłoki lakierniczej lub anodowanej do powierzchni kształtownika aluminiowego podlegającego klejeniu silikonem konstrukcyjnym wg zalecenia producenta silikonu.

The surface to be bonded must be prepared in accordance with the guidelines of silicon producer.It is absolutely necessary to conduct a paint or anodised coating grip test to the surface of aluminium profile which is to be glued, as instructed by the silicone manufacturer.

Поверхности, предназначенные для структурного склеивания, следует подготовить согласно рекомендациям производителя силикона.Требуется обязательная проверка а дгезии лакокрасочного покрытия или анодного покрытия к поверхности алюминиевого профиля, который будет склеиваться силиконовым конструкционным герметиком по указаниям изготовителя герметика.

Die Klebeflächen müssen gemäß den Empfehlungen des Silikonherstellers vorbereitet werden.Eine Haftvermögensprüfung der lackierten oder eloxierten Oberfläche und der Oberfläche des mit Silikon zu verklebenden Aluminiumprofils ist mit den Richtlinien des Silikonproduzenten unbedingt durchzuführen.

MB-Slimline

Mocowanie listew ozdobnych

Mounting of decorative strips
Крепление декоративных планок
Befestigung von Zierprofilen

Skala 1:2,5

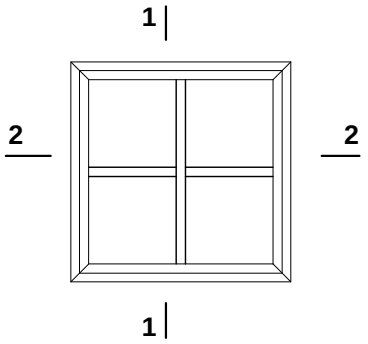

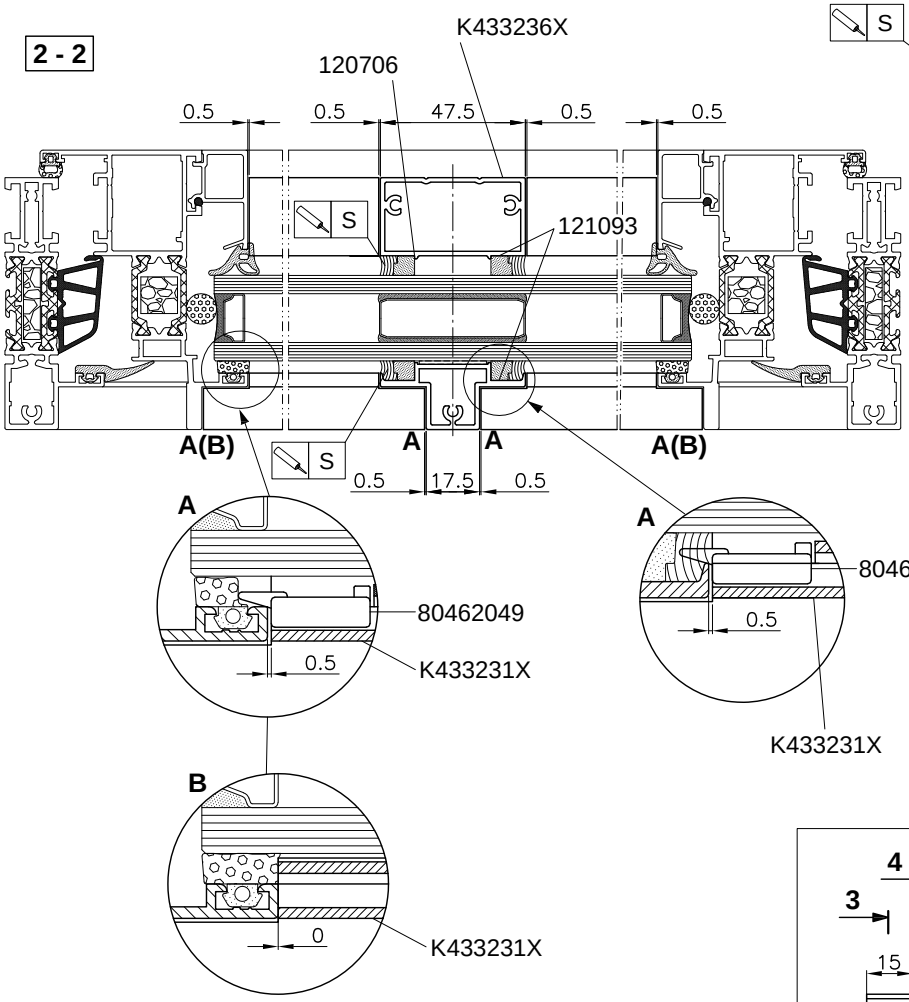

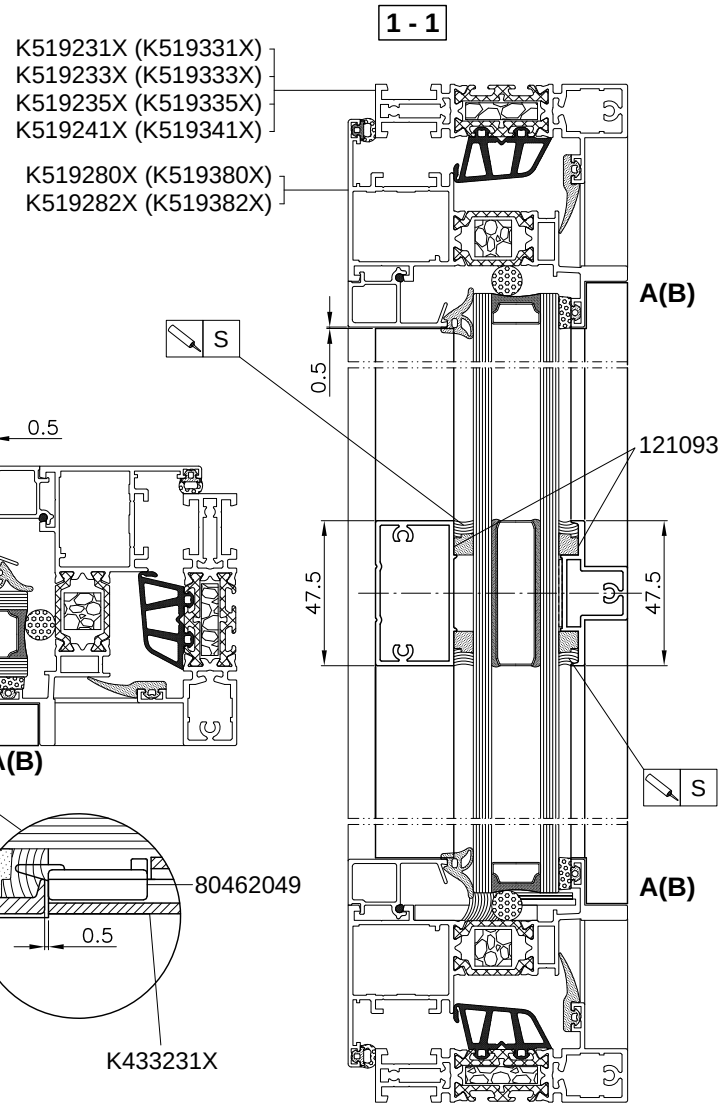

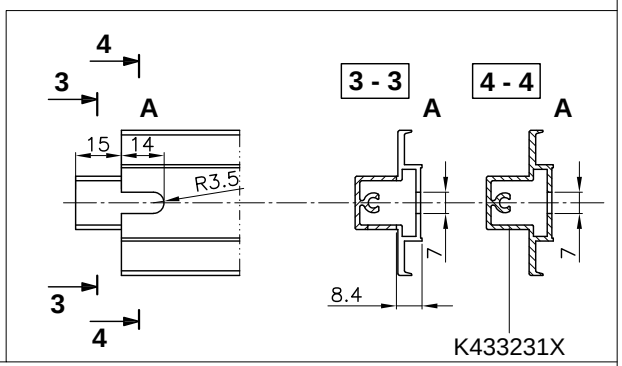

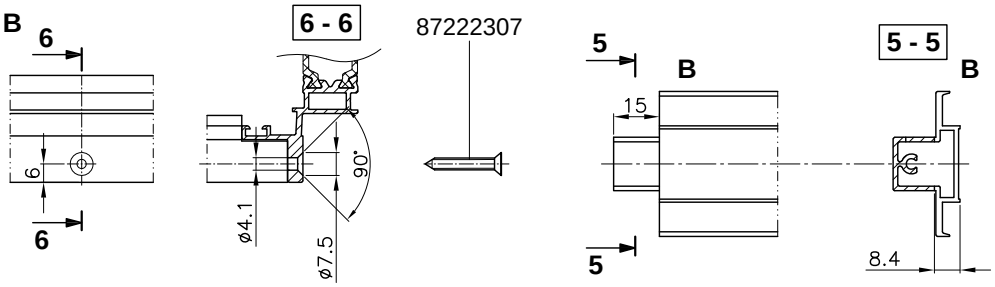

MB-Slimline

Mocowanie listew ozdobnych

Mounting of decorative strips
Крепление декоративных планок
Befestigung von Zierprofilen

Skala 1:2,5

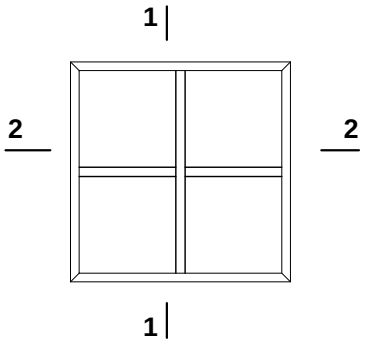

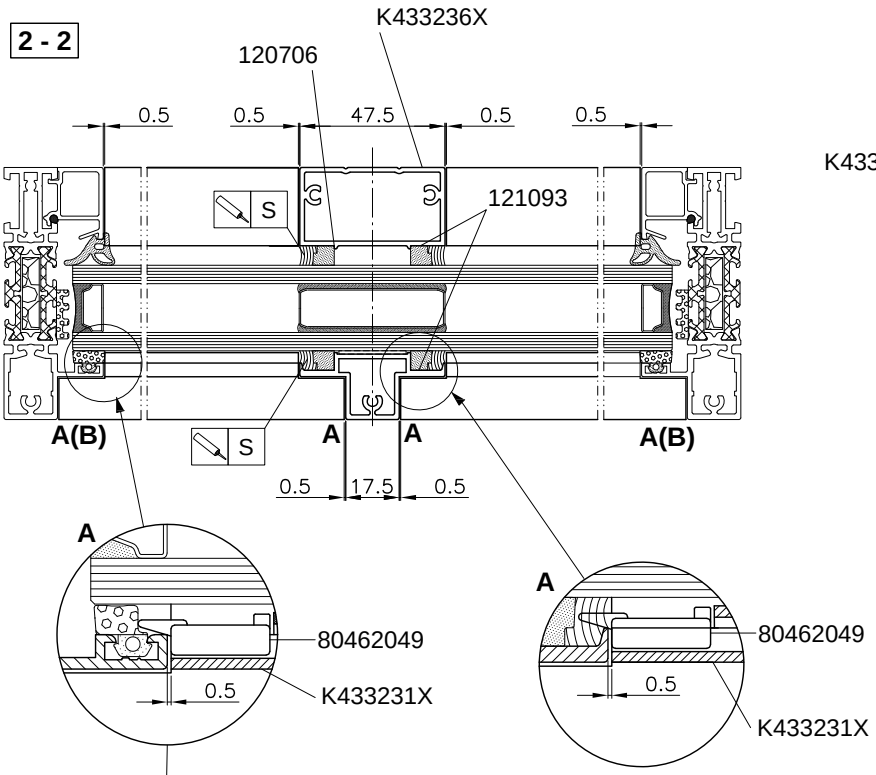

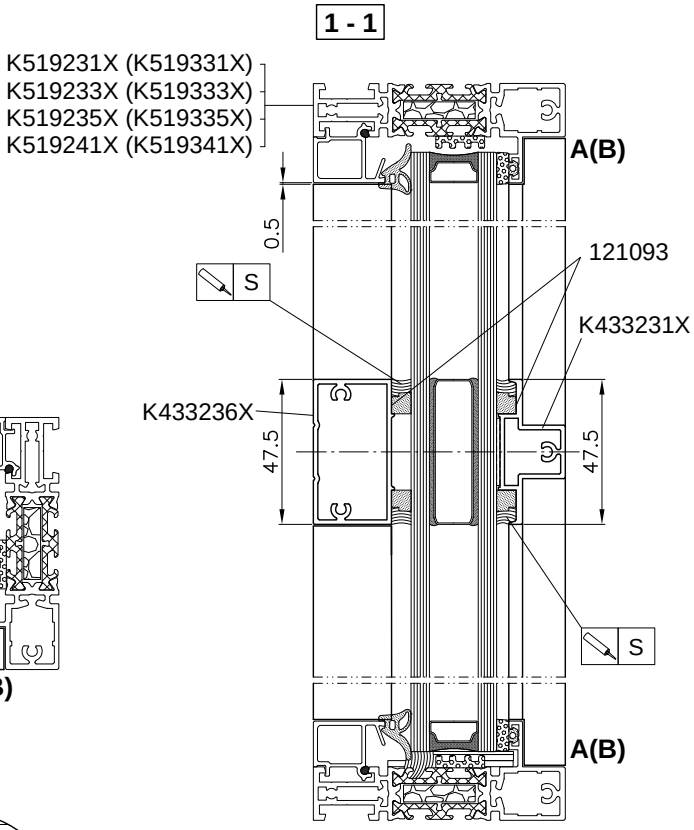

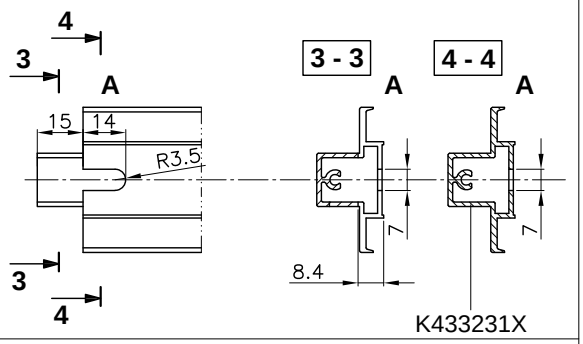

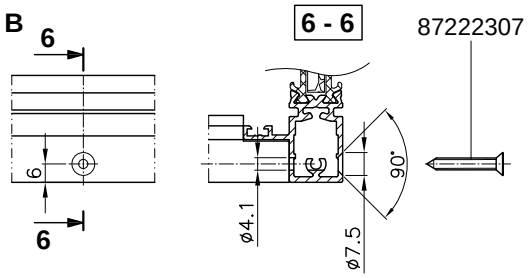

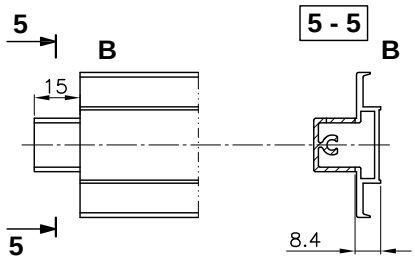

MB-Slimline

Mocowanie listew ozdobnych

Mounting of decorative strips
Крепление декоративных планок
Befestigung von Zierprofilen
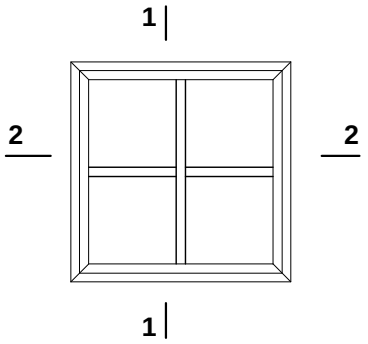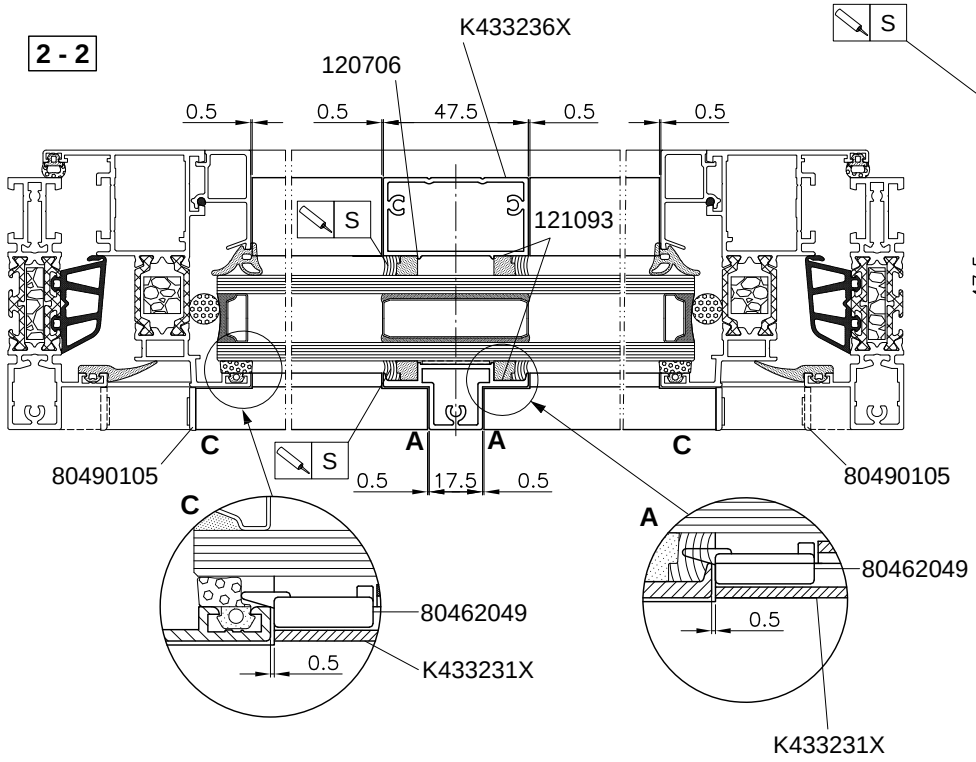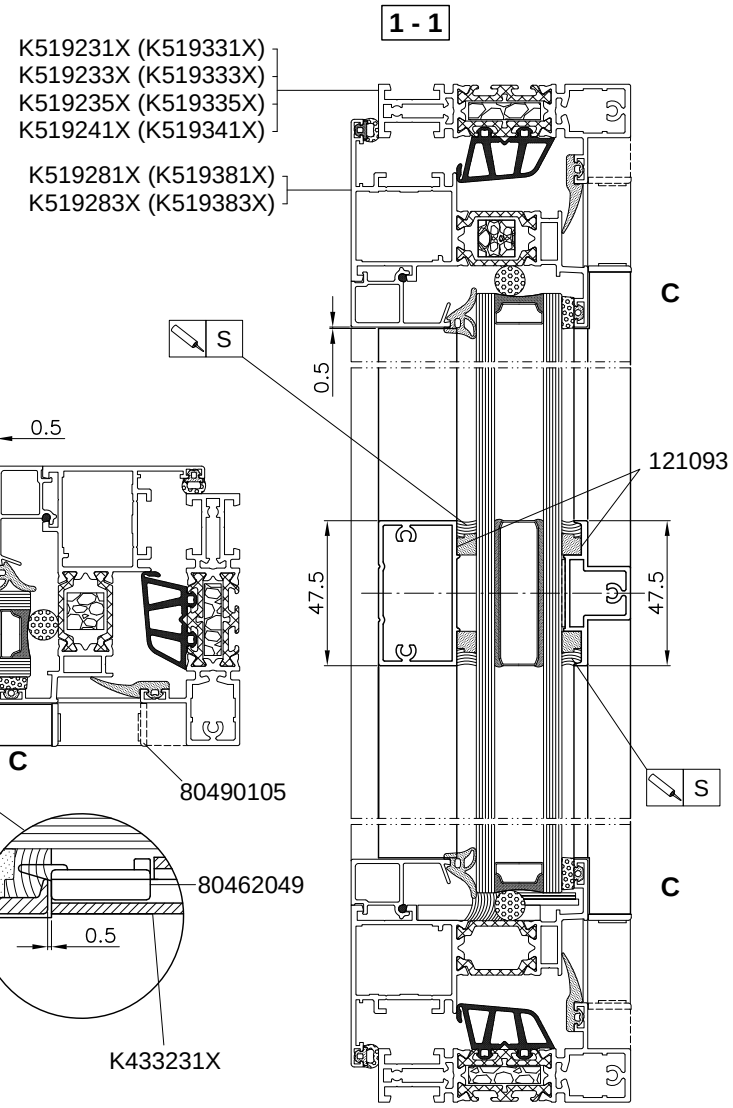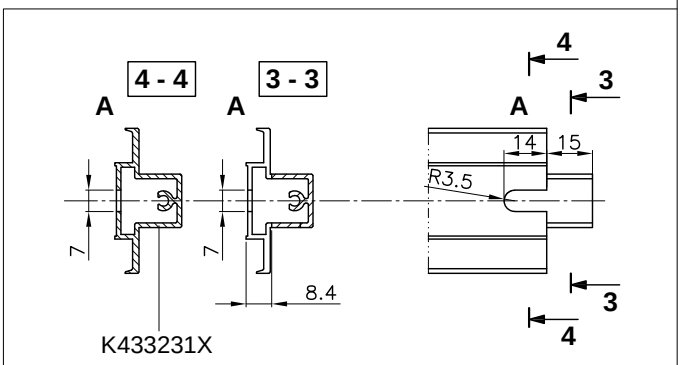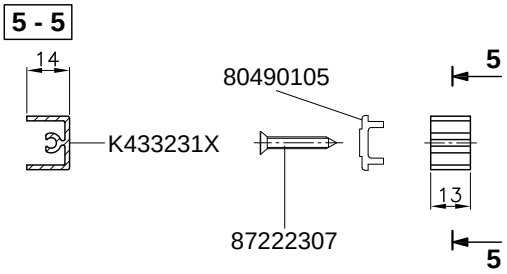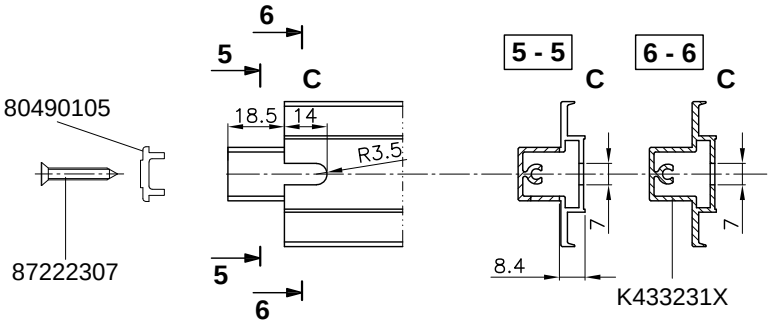
Skala 1:2,5